(19)国家知识产权局

(12)实用新型专利

(10)授权公告号 CN 220423963 U
(45)授权公告日 2024.02.02

(21)申请号 202222772568.8

(22)申请日 2022.10.21

(73)专利权人 上海康定医疗器械有限公司
地址 201600 上海市松江区荣乐东路1515弄31号

(72)发明人 张继红

(74)专利代理机构 北京方舟长风知识产权代理事务所(普通合伙) 16077
专利代理师 贾年龙

(51)Int.Cl.
A61B 50/22(2016.01)
A61B 50/33(2016.01)
A61G 13/10(2006.01)

权利要求书1页 说明书4页 附图5页

(54)实用新型名称

一种医疗检查用器械放置辅助架

(57)摘要

本实用新型公开了一种医疗检查用器械放置辅助架,涉及医疗技术领域,包括底板和安装有顶板的伸缩柱,所述伸缩柱的外壁顶部固定安装有安装环,所述安装环的外壁对称固定安装有连接杆并与顶板相连接,多个所述连接杆的上表面对称固定安装有金属球,多个所述连接杆的外表面活动连接有挂钩,多个所述挂钩的底端固定连接有安装筒,多个所述安装筒的一侧外壁对称开设有通槽,多个所述安装筒的内壁对称固定安装有安装柱。本实用新型,安装筒通过挂钩的配合,实现吊装在连接杆的底部,在此过程中,通过在多个安装筒的内壁设置安装柱,并通过置物槽的配合对医疗器具进行存放,并通过磁吸板实现对器具的固定,能够有效提升在拿取医疗器具时的便捷性。

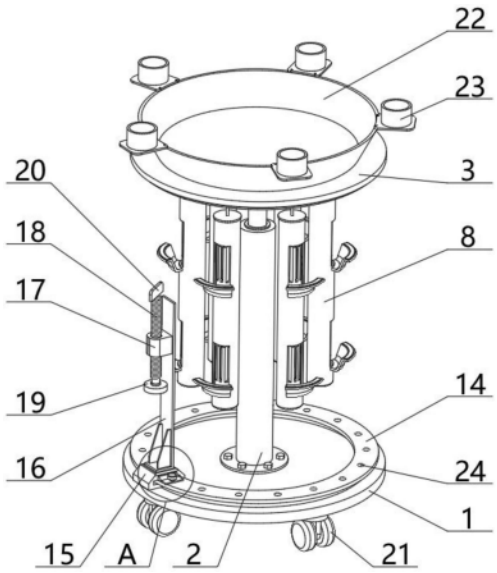

CN 220423963 U

1.一种医疗检查用器械放置辅助架,包括底板(1)和安装有顶板(3)的伸缩柱(2),其特征在于:所述伸缩柱(2)的外壁顶部固定安装有安装环(4),所述安装环(4)的外壁对称固定安装有连接杆(5)并与顶板(3)相连接,多个所述连接杆(5)的上表面对称固定安装有金属球(6),多个所述连接杆(5)的外表面活动连接有挂钩(7),多个所述挂钩(7)的底端固定连接有安装筒(8),多个所述安装筒(8)的一侧外壁对称开设有通槽(9),多个所述安装筒(8)的内壁对称固定安装有安装柱(10),多个所述安装柱(10)的外壁对称开设有置物槽(11),多个所述置物槽(11)的内壁固定安装有磁吸板(12),多个所述安装筒(8)靠近通槽(9)的一侧外壁对称固定安装有承接板(13)。

2.根据权利要求1所述的一种医疗检查用器械放置辅助架,其特征在于:所述底板(1)的上表面固定安装有定位环(14),所述定位环(14)的外表面活动安装有活动板(15)。

3.根据权利要求2所述的一种医疗检查用器械放置辅助架,其特征在于:所述活动板(15)的上表面固定安装有竖板(16),所述竖板(16)的外壁顶部固定安装有内螺纹块(17)。

4.根据权利要求3所述的一种医疗检查用器械放置辅助架,其特征在于:所述内螺纹块(17)的内壁螺纹连接有外螺纹杆(18),所述外螺纹杆(18)的下表面活动安装有压盘(19),所述外螺纹杆(18)的上表面固定安装有矩形板(20)。

5.根据权利要求1所述的一种医疗检查用器械放置辅助架,其特征在于:所述底板(1)的下表面对称活动安装有万向轮(21),所述顶板(3)的上表面固定安装有承接盘(22)。

6.根据权利要求5所述的一种医疗检查用器械放置辅助架,其特征在于:所述承接盘(22)的外壁顶部对称固定安装有置物架(23),多个所述置物架(23)呈环形阵列分布。

7.根据权利要求2所述的一种医疗检查用器械放置辅助架,其特征在于:所述定位环(14)的上表面对称开设有定位孔(24),所述活动板(15)的一侧外壁固定安装有延伸板(25),所述延伸板(25)的上表面插接有螺栓(26)。

一种医疗检查用器械放置辅助架

技术领域

[0001] 本实用新型涉及医疗技术领域,更具体的是涉及一种医疗检查用器械放置辅助架。

背景技术

[0002] 消化内科是研究食管、胃、小肠、大肠、肝、胆及胰腺等疾病为主要内容的临床三级学科,消化内科疾病种类繁多,医学知识面广,操作复杂而精细,消化病分为胃肠病、肝病、胰胆疾病、内镜和其它疾病,临床上在给病人进行检查时,一般采用辅助架进行辅助检查。

[0003] 在中国实用新型专利申请号:CN202021188021.8中公开有一种消化内科用检查辅助架,结构包括主板和覆膜组件,所述主板的底部安装有四个支撑杆,四个所述支撑杆两个为一组,两两对称,所述覆膜组件包括第一支撑板和第二支撑板,所述第二支撑板和第一支撑板对称安装于主板的底部,且第二支撑板的一侧固定连接有侧杆。该辅助架,对于医疗器具的放置固定不够便捷,医护人员在拿取医疗器具时较麻烦,装置的使用稳定性较低。

[0004] 因此,提出一种医疗检查用器械放置辅助架来解决上述问题很有必要。

实用新型内容

[0005] (一)解决的技术问题

[0006] 本实用新型的目的在于:为了解决医疗检查用器械放置辅助架,对于医疗器具的放置固定不够便捷,医护人员在拿取医疗器具时较麻烦,装置的使用稳定性较低的问题,本实用新型提供一种医疗检查用器械放置辅助架。

[0007] (二)技术方案

[0008] 本实用新型为了实现上述目的具体采用以下技术方案:

[0009] 一种医疗检查用器械放置辅助架,包括底板和安装有顶板的伸缩柱,所述伸缩柱的外壁顶部固定安装有安装环,所述安装环的外壁对称固定安装有连接杆并与顶板相连接,多个所述连接杆的上表面对称固定安装有金属球,多个所述连接杆的外表面活动连接有挂钩,多个所述挂钩的底端固定连接有安装筒,多个所述安装筒的一侧外壁对称开设有通槽,多个所述安装筒的内壁对称固定安装有安装柱,多个所述安装柱的外壁对称开设有置物槽,多个所述置物槽的内壁固定安装有磁吸板,多个所述安装筒靠近通槽的一侧外壁对称固定安装有承接板。

[0010] 进一步地,所述底板的上表面固定安装有定位环,所述定位环的外表面活动安装有活动板。

[0011] 进一步地,所述活动板的上表面固定安装有竖板,所述竖板的外壁顶部固定安装有内螺纹块。

[0012] 进一步地,所述内螺纹块的内壁螺纹连接有外螺纹杆,所述外螺纹杆的下表面活动安装有压盘,所述外螺纹杆的上表面固定安装有矩形板。

[0013] 进一步地,所述底板的下表面对称活动安装有万向轮,所述顶板的上表面固定安

装有承接盘。

[0014] 进一步地,所述承接盘的外壁顶部对称固定安装有置物架,多个所述置物架呈环形阵列分布。

[0015] 进一步地,所述定位环的上表面对称开设有定位孔,所述活动板的一侧外壁固定安装有延伸板,所述延伸板的上表面插接有螺栓。

[0016] (三)有益效果

[0017] 本实用新型的有益效果如下:

[0018] 1、本实用新型,安装筒通过挂钩的配合,实现吊装在连接杆的底部,在此过程中,通过在多个安装筒的内壁设置安装柱,并通过置物槽的配合对医疗器具进行存放,并通过磁吸板实现对器具的固定,能够有效提升在拿取医疗器具时的便捷性。

[0019] 2、本实用新型,通过将装置移动到患者病床边缘位置,并将压盘与床板相对应,通过转动矩形板,带动外螺纹杆沿着内螺纹块旋转并下移,实现带动压盘与床板紧密贴合,能够有效提升装置的使用稳定性,避免在检查过程中装置发生晃动。

[0020] 3、本实用新型,通过在伸缩柱的顶部设置承接盘,并通过置物架的配合,实现对多种医疗器具的放置,通过将螺栓沿着延伸板下移,并与定位孔相接触,实现对活动板移动位置的固定,便于对装置进行调节。

附图说明

[0021] 图1为本实用新型结构的立体正视示意图;

[0022] 图2为本实用新型结构的立体仰视示意图;

[0023] 图3为本实用新型结构的立体侧面剖视示意图;

[0024] 图4为本实用新型图1中A区结构的放大示意图;

[0025] 图5为本实用新型图2中B区结构的放大示意图;

[0026] 图6为本实用新型图3中C区结构的放大示意图。

[0027] 附图标记:1、底板;2、伸缩柱;3、顶板;4、安装环;5、连接杆;6、金属球;7、挂钩;8、安装筒;9、通槽;10、安装柱;11、置物槽;12、磁吸板;13、承接板;14、定位环;15、活动板;16、竖板;17、内螺纹块;18、外螺纹杆;19、压盘;20、矩形板;21、万向轮;22、承接盘;23、置物架;24、定位孔;25、延伸板;26、螺栓。

具体实施方式

[0028] 下面将结合本实用新型实施例中的附图,对本实用新型实施例中的技术方案进行清楚、完整地描述,显然,所描述的实施例仅仅是本实用新型一部分实施例,而不是全部的实施例。基于本实用新型中的实施例,本领域普通技术人员在没有做出创造性劳动前提下所获得的所有其他实施例,都属于本实用新型保护的范围。

[0029] 实施例1

[0030] 请参阅图1-6,一种医疗检查用器械放置辅助架,包括底板1和安装有顶板3的伸缩柱2,伸缩柱2的外壁顶部固定安装有安装环4,安装环4的外壁对称固定安装有连接杆5并与顶板3相连接,多个连接杆5的上表面对称固定安装有金属球6,多个连接杆5的外表面活动连接有挂钩7,多个挂钩7的底端固定连接有安装筒8,多个安装筒8的一侧外壁对称开设有

通槽9,多个安装筒8的内壁对称固定安装有安装柱10,多个安装柱10的外壁对称开设有置物槽11,多个置物槽11的内壁固定安装有磁吸板12,多个安装筒8靠近通槽9的一侧外壁对称固定安装有承接板13。

[0031] 本实施例中,通过在底板1的上表面设置伸缩柱2,实现对顶板3的支撑固定,并实现对装置整体高度的调节,通过在伸缩柱2的外壁设置安装环4,实现对多个连接杆5的支撑固定,多个连接杆5呈环形阵列分布,并与顶板3相连接,在对患者进行检查治疗时,多个安装筒8通过挂钩7的配合,实现吊装在连接杆5的底部,在此过程中,通过在多个安装筒8的内壁设置安装柱10,并通过置物槽11的配合对医疗器具进行存放,并通过磁吸板12实现对器具的固定,能够有效提升在拿取医疗器具时的便捷性。

[0032] 实施例2

[0033] 请参阅图1-6,本实施例是在实施例1的基础上进行了进一步的优化,具体是,底板1的上表面固定安装有定位环14,定位环14的外表面活动安装有活动板15,活动板15与定位环14呈滑动连接设置。

[0034] 具体的,活动板15的上表面固定安装有竖板16,竖板16的外壁顶部固定安装有内螺纹块17。

[0035] 具体的,内螺纹块17的内壁螺纹连接有外螺纹杆18,外螺纹杆18的下表面活动安装有压盘19,外螺纹杆18的上表面固定安装有矩形板20,外螺纹杆18与内螺纹块17相适配,通过矩形板20的设置,有助于提升在转动外螺纹杆18时的便捷程度。

[0036] 本实施例中,通过在底板1的上表面设置定位环14,实现对活动板15的支撑固定,使活动板15能够带动竖板16沿着定位环14移动,在此过程中,通过将装置移动到患者病床边缘位置,并将压盘19与床板相对应,通过转动矩形板20,带动外螺纹杆18沿着内螺纹块17旋转并下移,实现带动压盘19与床板紧密贴合,能够有效提升装置的使用稳定性,避免在检查过程中装置发生晃动。

[0037] 实施例3

[0038] 请参阅图1-6,本实施例是在例1或例2的基础上做了如下优化,具体是,底板1的下表面对称活动安装有万向轮21,顶板3的上表面固定安装有承接盘22,多个万向轮21的数量为四个,四个万向轮21呈环形阵列分布,有助于提升装置与地面的连接稳定性。

[0039] 具体的,承接盘22的外壁顶部对称固定安装有置物架23,多个置物架23呈环形阵列分布,便于对储液瓶进行放置固定。

[0040] 具体的,定位环14的上表面对称开设有定位孔24,活动板15的一侧外壁固定安装有延伸板25,延伸板25的上表面插接有螺栓26,螺栓26与定位孔24相互对应,用于对活动板15移动位置的固定。

[0041] 本实施例中,通过在底板1的下表面设置万向轮21,多个万向轮21呈环形阵列分布,并位于同一水平面,用于对装置的快速移动放置,通过在伸缩柱2的顶部设置承接盘22,并通过置物架23的配合,实现对多种医疗器具的放置,通过将螺栓26沿着延伸板25下移,并与定位孔24相接触,实现对活动板15移动位置的固定,便于对装置进行调节。

[0042] 综上所述:本实用新型,在实际使用过程中,首先通过底板1和万向轮21的配合,将装置移动到特定的治疗区域,在对患者进行检查治疗时,多个安装筒8通过挂钩7的配合,实现吊装在连接杆5的底部,在此过程中,通过在多个安装筒8的内壁设置安装柱10,并通过置

物槽11的配合对医疗器具进行存放,并通过磁吸板12实现对器具的固定,能够有效提升在拿取医疗器具时的便捷性,通过将装置移动到患者病床边缘位置,并将压盘19与床板相对应,通过转动矩形板20,带动外螺纹杆18沿着内螺纹块17旋转并下移,实现带动压盘19与床板紧密贴合,能够有效提升装置的使用稳定性,避免在检查过程中装置发生晃动,通过在伸缩柱2的顶部设置承接盘22,并通过置物架23的配合,实现对多种医疗器具的放置,通过将螺栓26沿着延伸板25下移,并与定位孔24相接触,实现对活动板15移动位置的固定,便于对装置进行调节,适于推广普及。

[0043] 以上,仅为本实用新型的较佳实施例,并不用以限制本实用新型,本实用新型的专利保护范围以权利要求书为准,凡是运用本实用新型的说明书及附图内容所作的等同结构变化,同理均应包含在本实用新型的保护范围内。

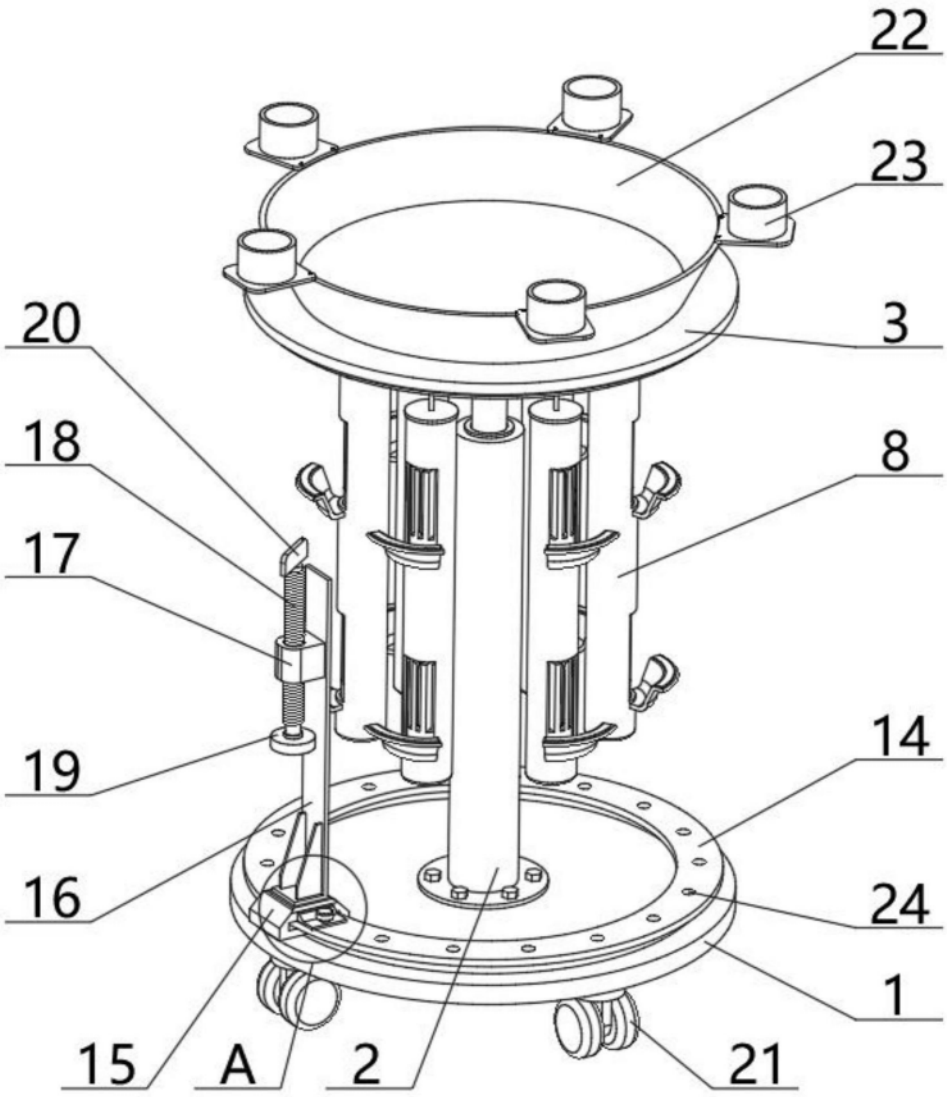

图1

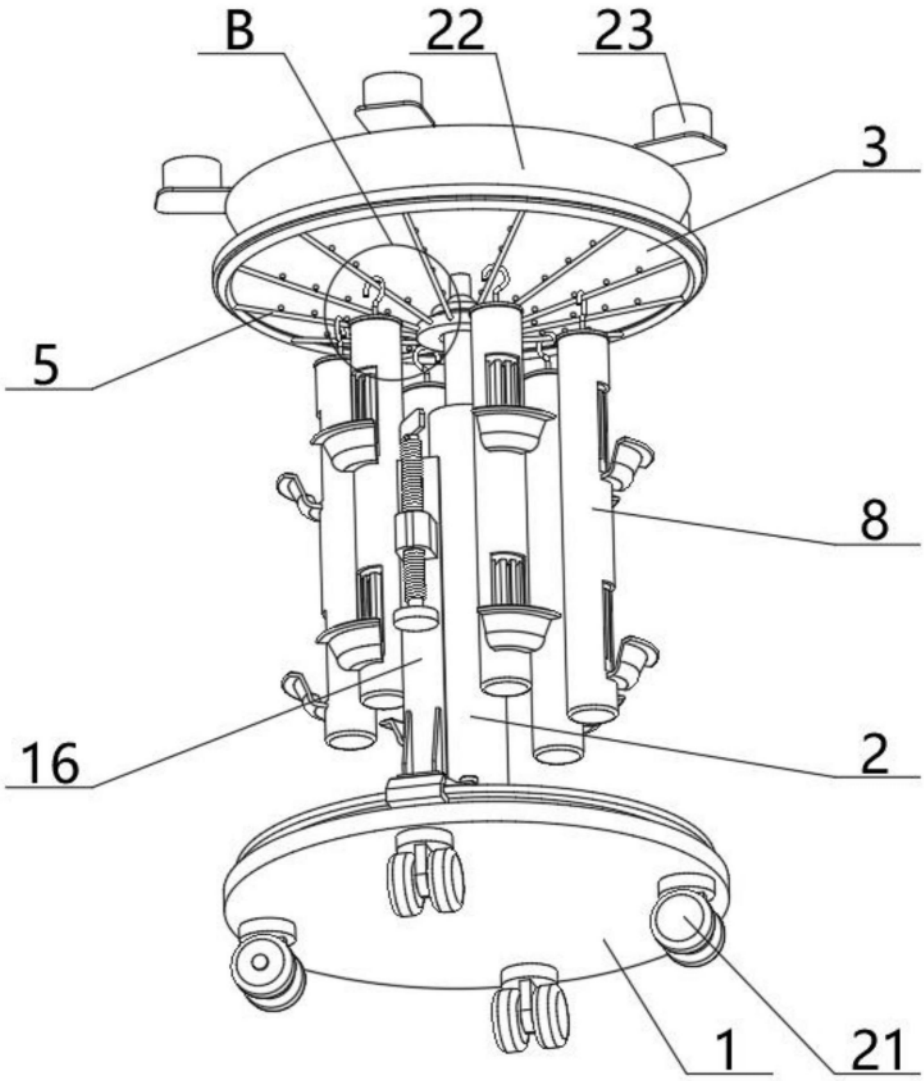

图2

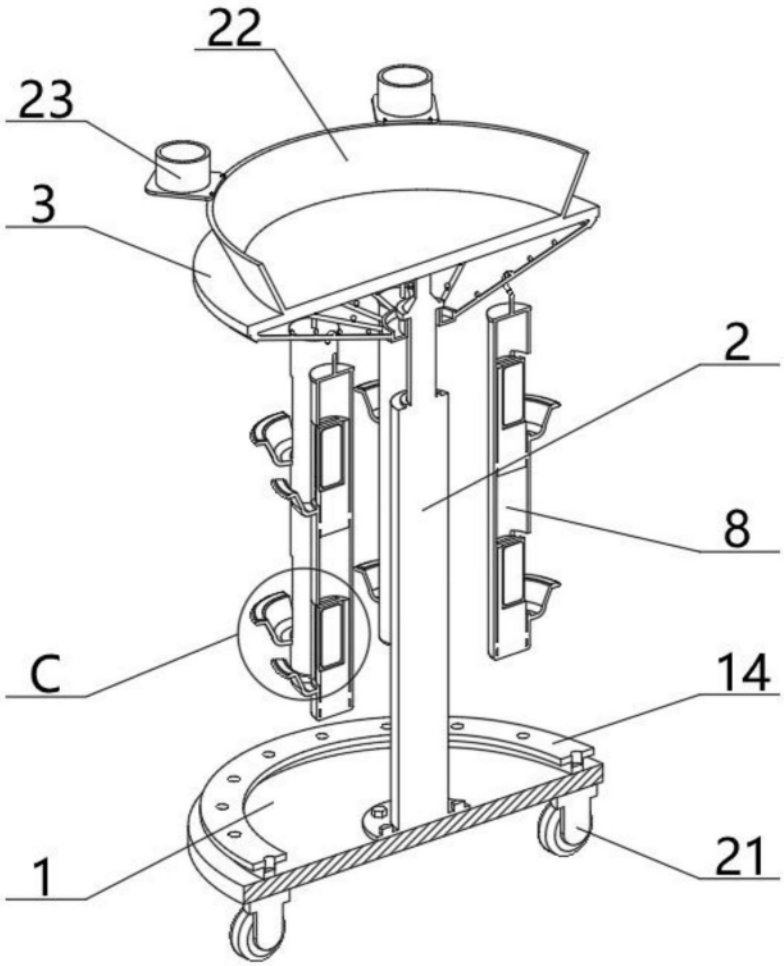

图3

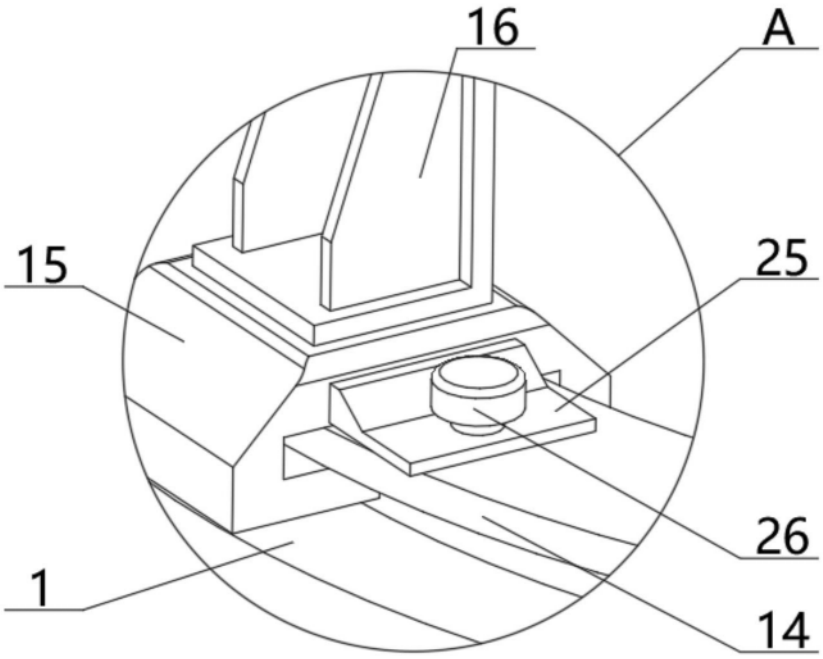

图4

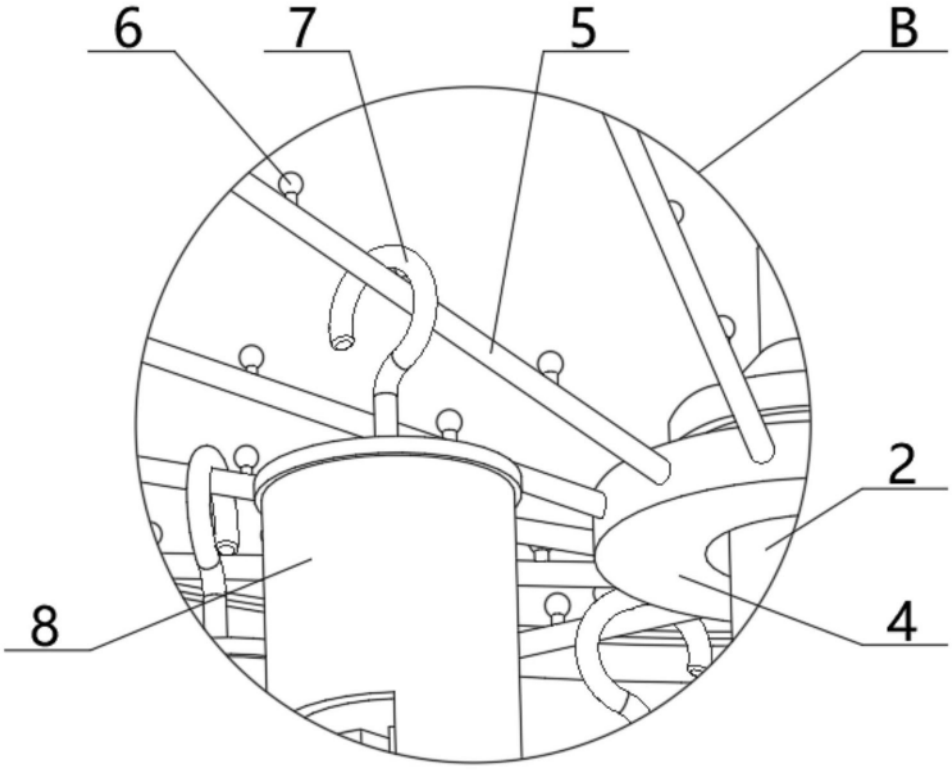

图5

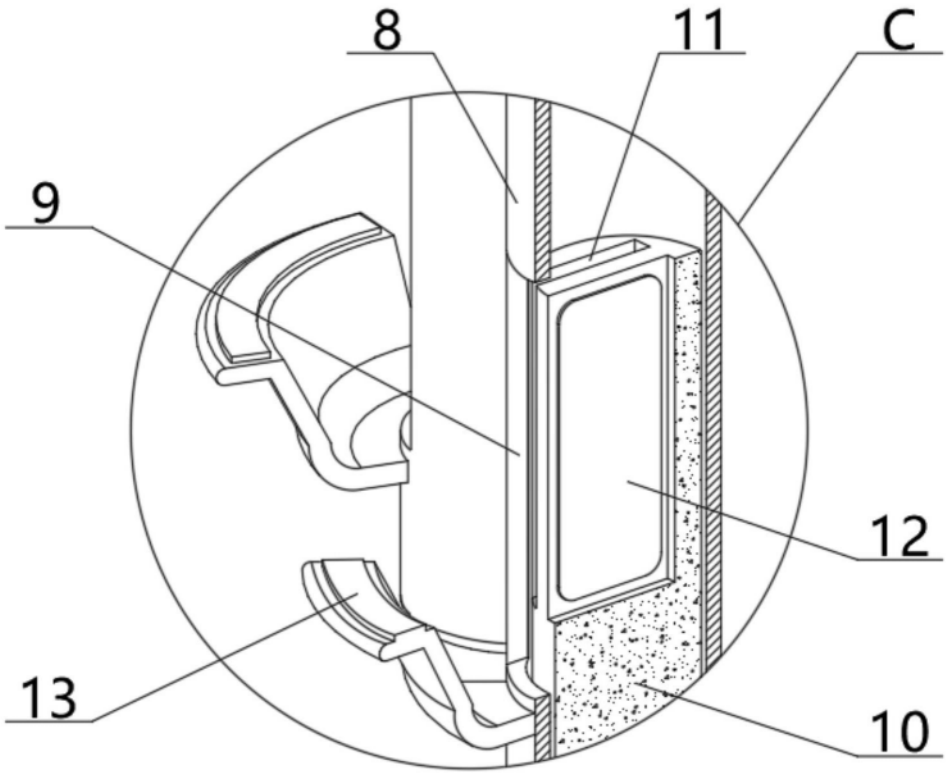

图6