(19)中华人民共和国国家知识产权局

(12)实用新型专利

(10)授权公告号 CN 203791922 U
(45)授权公告日 2014.08.27

(21)申请号 201420130179.8

(22)申请日 2014.03.21

(73)专利权人 夏县海天泵管有限公司
地址 044400 山西省运城市夏县水头镇水头村

(72)发明人 吝抗红

(51)Int.Cl.
B23K 37/053(2006.01)

权利要求书1页 说明书2页 附图2页

(54)实用新型名称

一种可带动辊轮转动并调整辊轮间距离的链轮装置

(57)摘要

本实用新型一种可带动辊轮转动并调整辊轮间距离的链轮装置，属于链轮技术领域；提供一种结构简单、操作方便的一种可带动辊轮转动并调整辊轮间距离的链轮装置；包括把手、双向螺杆、辊轮、链轮、过渡轮、紧固轮、电机和链条，把手和双向螺杆的一端联接，双向螺杆的中间部分与辊轮联接，电机通过链轮与辊轮联接，两辊轮间有过渡轮，辊轮通过紧固轮与链轮联接；本实用新型主要应用在链轮方面。

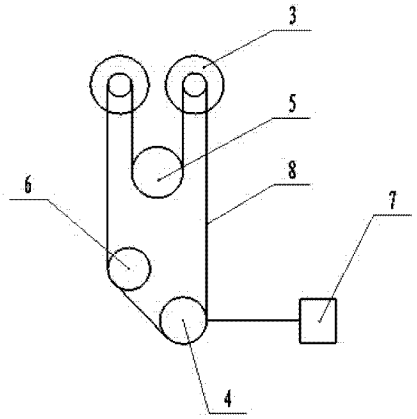

CN 203791922 U

1. 一种可带动辊轮转动并调整辊轮间距离的链轮装置，其特征在于：包括把手（1）、双向螺杆（2）、辊轮（3）、链轮（4）、过渡轮（5）、紧固轮（6）、电机（7）和链条（8），把手（1）和双向螺杆（2）的一端联接，双向螺杆（2）的中间部分与辊轮（3）联接，电机（7）通过链轮（4）与辊轮（3）联接，两辊轮（3）间有过渡轮（5），辊轮（3）通过紧固轮（6）与链轮（4）联接。

一种可带动辊轮转动并调整辊轮间距离的链轮装置

技术领域

[0001] 本实用新型一种可带动辊轮转动并调整辊轮间距离的链轮装置，属于链轮技术领域。

背景技术

[0002] 目前，现有的两个辊轮距离基本上都是固定的，随着社会的发展，泵管的种类和规格也越来越多，由于现有的装置上的辊轮间距都在出厂时已经设定好，当遇到规格偏大或者偏小的泵管时，装置的弊端就显现出来，因此有必要予以改进。

实用新型内容

[0003] 为了解决现有技术存在的不足，提供一种结构简单、操作方便的一种可带动辊轮转动并调整辊轮间距离的链轮装置。

[0004] 为了解决上述技术问题，本实用新型采用的技术方案为：

[0005] 一种可带动辊轮转动并调整辊轮间距离的链轮装置，包括把手、双向螺杆、辊轮、链轮、过渡轮、紧固轮、电机和链条，把手和双向螺杆的一端联接，双向螺杆的中间部分与辊轮联接，电机通过链轮与辊轮联接，两辊轮间有过渡轮，辊轮通过紧固轮与链轮联接。

[0006] 本实用新型与现有技术相比所具有的有益效果是：

[0007] 本实用新型结构简单，操作方便，通过旋转把手，带动双向螺杆转动，从而带动辊轮同向或反向运动。

附图说明

[0008] 下面结合附图对本实用新型的具体实施方式作进一步详细的说明。

[0009] 图 1 为本实用新型的主视图；

[0010] 图 2 为本实用新型的俯视图；

[0011] 图 3 为本实用新型链轮和辊轮联接示意图。

[0012] 图中 1 为把手、2 为双向螺杆、3 为辊轮、4 为链轮、5 为过渡轮、6 为紧固轮、7 为电机、8 为链条。

具体实施方式

[0013] 下面实施例结合附图对本实用新型作进一步的描述。

[0014] 如图 1、图 2 和图 3 所示，一种可带动辊轮转动并调整辊轮间距离的链轮装置，包括把手 1、双向螺杆 2、辊轮 3、链轮 4、过渡轮 5、紧固轮 6、电机 7 和链条 8，把手 1 和双向螺杆 2 的一端联接，双向螺杆 2 的中间部分与辊轮 3 联接，电机 7 通过链轮 4 与辊轮 3 联接，两辊轮 3 间有过渡轮 5，辊轮 3 通过紧固轮 6 与链轮 4 联接。

[0015] 电机 7 转动时带动辊轮 3 转动，两个辊轮 3 之间通过过渡轮 14 联接，链轮 4 与辊轮 3 间有紧固轮 6，用来紧固链条 8。

[0016] 当遇到较大或者较小的水泵管时，转动把手 1，带动双向螺杆 2 转动，从而使辊轮 3 相向或者相反方向运动。

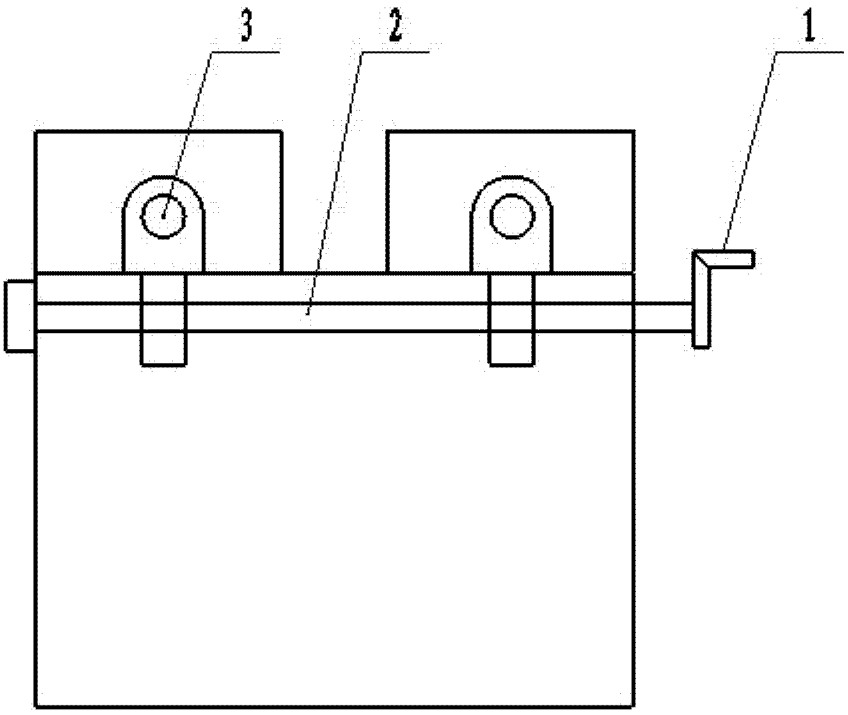

图 1

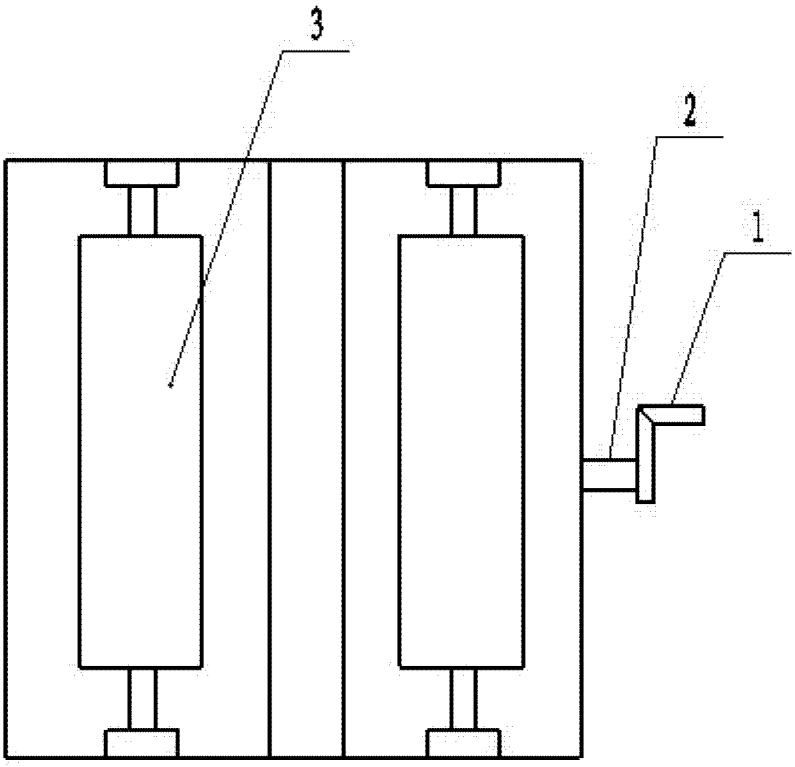

图 2

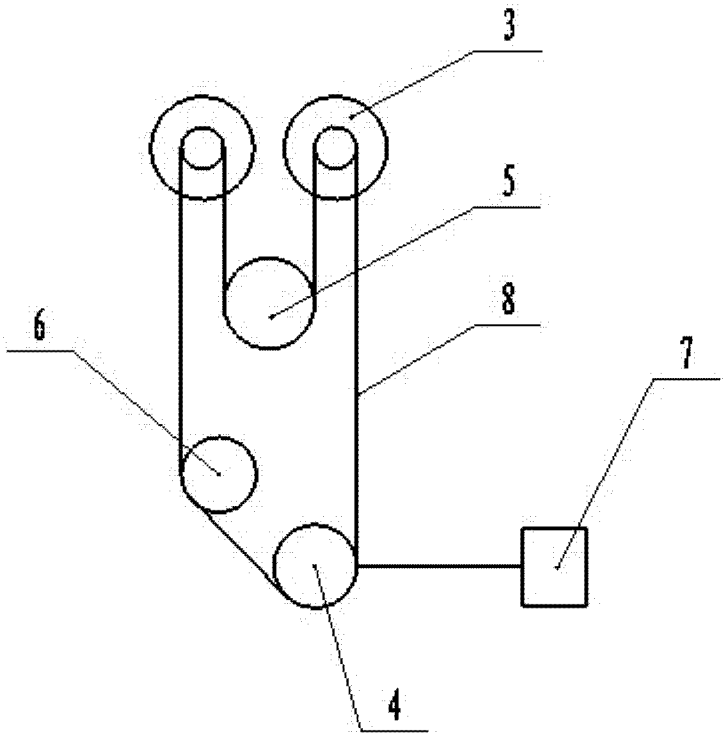

图 3