(19)中华人民共和国国家知识产权局

(12)实用新型专利

(10)授权公告号 CN 215378116 U
(45)授权公告日 2021.12.31

(21)申请号 202121463417.3

(22)申请日 2021.06.29

(73)专利权人 伟兴有限公司
地址 350000 福建省福州市闽侯县南屿镇乌龙江南大道79号信通国际中心A地块3#楼20层2020办公

(72)发明人 冯文阁

(51)Int.Cl.
H02B 1/46(2006.01)
H02B 1/28(2006.01)
B01D 53/26(2006.01)

权利要求书1页 说明书3页 附图3页

(54)实用新型名称

一种防潮性能好的室外用安全型防盗配电箱

(57)摘要

本实用新型公开了一种防潮性能好的室外用安全型防盗配电箱，涉及配电箱技术领域。包括箱体，所述箱体内壁的两侧均固定设置有放置板，所述放置板的的顶部活动设置有框架，所述框架的顶部以及底部均开设有通孔，所述框架的内部活动设置有干燥盒，所述框架的一侧固定设置有推杆，所述推杆的一端固定设置有弹簧，所述框架的底部固定设置有移动板，所述移动板的一侧固定设置有偏心轮，所述箱体内壁底部的两侧均固定设置有吹风箱。通过设置偏心轮，弹簧的弹性使得框架上的移动板紧紧贴合偏心轮的一侧，转动的偏心轮利用自身的凸起面带动框架内的干燥盒进行反复的左右移动，从而加快干燥盒中干燥剂的反应，从而提高干燥处理的效率。

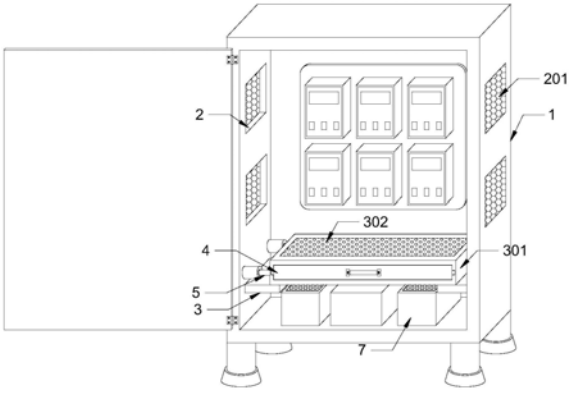

CN 215378116 U

1.一种防潮性能好的室外用安全型防盗配电箱，包括箱体(1)，其特征在于：所述箱体(1)内壁的两侧均固定设置有放置板(3)，所述放置板(3)的顶部活动设置有框架(301)，所述框架(301)的顶部以及底部均开设有通孔(302)，所述框架(301)的内部活动设置有干燥盒(4)，所述框架(301)的一侧固定设置有推杆(5)，所述推杆(5)的一端固定设置有弹簧(501)，所述框架(301)的底部固定设置有移动板(6)，所述移动板(6)的一侧固定设置有偏心轮(601)，所述箱体(1)内壁底部的两侧均固定设置有吹风箱(7)，所述吹风箱(7)的内部从上至下依次设置有过滤网(701)以及风扇(702)。

2.根据权利要求1所述的一种防潮性能好的室外用安全型防盗配电箱，其特征在于：所述箱体(1)的两侧均固定设置有散热口(2)，所述散热口(2)的内部固定设置有防尘网(201)。

3.根据权利要求1所述的一种防潮性能好的室外用安全型防盗配电箱，其特征在于：所述框架(301)上开设有滑轨，且滑轨的内部活动设置有滑块(401)，所述滑块(401)的一侧固定设置有干燥盒(4)。

4.根据权利要求1所述的一种防潮性能好的室外用安全型防盗配电箱，其特征在于：所述偏心轮(601)的内壁固定设置有转轴(602)，所述转轴(602)的一端固定设置有电机(603)。

5.根据权利要求1所述的一种防潮性能好的室外用安全型防盗配电箱，其特征在于：所述吹风箱(7)的内部固定设置有过滤网(701)。

6.根据权利要求1所述的一种防潮性能好的室外用安全型防盗配电箱，其特征在于：所述吹风箱(7)的内部设置有风扇(702)。

一种防潮性能好的室外用安全型防盗配电箱

技术领域

[0001] 本实用新型涉及配电箱技术领域，具体为一种防潮性能好的室外用安全型防盗配电箱。

背景技术

[0002] 配电箱是数据上的海量参数，一般是构成低压林按电气接线，要求将开关设备、测量仪表、保护电器和辅助设备组装在封闭或半封闭金属柜中或屏幅上，构成低压配电箱，正常运行时可借助手动或自动开关接通或分断电路。

[0003] 受潮湿天气影响，配电箱内部容易受潮，潮湿气体会会对配电箱内的元件进行侵蚀，从而缩短元件的使用寿命，现有配电箱一般会通过透气孔保持内外空气流通或者安装风机保持空气的流动，但防潮的范围有限。

实用新型内容

[0004] 本实用新型提供了一种防潮性能好的室外用安全型防盗配电箱，具备防潮性能好的优点，以解决现有配电箱防潮效果一般的问题。

[0005] 为实现防潮性能好的目的，本实用新型提供如下技术方案：一种防潮性能好的室外用安全型防盗配电箱，包括箱体，所述箱体内壁的两侧均固定设置有放置板，所述放置板的的顶部活动设置有框架，所述框架的顶部以及底部均开设有通孔，所述框架的内部活动设置有干燥盒，所述框架的一侧固定设置有推杆，所述推杆的一端固定设置有弹簧，所述框架的底部固定设置有移动板，所述移动板的一侧固定设置有偏心轮，所述箱体内壁底部的两侧均固定设置有吹风箱，所述吹风箱的内部从上至下依次设置有过滤网以及风扇。

[0006] 作为本实用新型的一种优选技术方案，所述箱体的两侧均固定设置有散热口，所述散热口的内部固定设置有防尘网。

[0007] 作为本实用新型的一种优选技术方案，所述框架上开设有滑轨，且滑轨的内部活动设置有滑块，所述滑块的一侧固定设置有干燥盒。

[0008] 作为本实用新型的一种优选技术方案，所述偏心轮的内壁固定设置有转轴，所述转轴的一端固定设置有电机。

[0009] 作为本实用新型的一种优选技术方案，所述吹风箱的内部固定设置有过滤网。

[0010] 作为本实用新型的一种优选技术方案，所述吹风箱的内部设置有风扇。

[0011] 与现有技术相比，本实用新型提供了一种防潮性能好的室外用安全型防盗配电箱，具备以下有益效果：

[0012] 1、该防潮性能好的室外用安全型防盗配电箱，通过设置框架上的滑轨以及滑块，就可以利用滑块与滑轨的滑动连接将干燥盒从框架内取出，对干燥盒中的干燥剂进行更换。

[0013] 2、该防潮性能好的室外用安全型防盗配电箱，通过设置偏心轮，弹簧的弹性使得框架上的移动板紧紧贴合偏心轮的一侧，转动的偏心轮利用自身的凸起面带动框架内的干

燥盒进行反复的左右移动，从而加快干燥盒中干燥剂的反应，从而提高干燥处理的效率。

[0014] 3、该防潮性能好的室外用安全型防盗配电箱，通过设置风扇，转动的风扇对反复左右移动的干燥盒进行吹风，进一步加快干燥盒中干燥剂的反应，使得箱体内保持干燥，从而达到防潮的效果。

附图说明

[0015] 图1为本实用新型的结构示意图；

[0016] 图2为本实用新型的结构正视图；

[0017] 图3为本实用新型的移动板结构示意图；

[0018] 图4为本实用新型的风扇结构示意图。

[0019] 图中：1、箱体；2、散热口；201、防尘网；3、放置板；301、框架；302、通孔；4、干燥盒；401、滑块；5、推杆；501、弹簧；6、移动板；601、偏心轮；602、转轴；603、电机；7、吹风箱；701、过滤网；702、风扇。

具体实施方式

[0020] 下面将结合本实用新型实施例中的附图，对本实用新型实施例中的技术方案进行清楚、完整地描述，显然，所描述的实施例仅仅是本实用新型一部分实施例，而不是全部的实施例。基于本实用新型中的实施例，本领域普通技术人员在没有做出创造性劳动前提下所获得的所有其他实施例，都属于本实用新型保护的范围。

[0021] 请参阅图1-4，本实用新型公开了一种防潮性能好的室外用安全型防盗配电箱，包括箱体1，所述箱体1内壁的两侧均固定设置有放置板3，所述放置板3的的顶部活动设置有框架301，所述框架301的顶部以及底部均开设有通孔302，所述框架301的内部活动设置有干燥盒4，所述框架301的一侧固定设置有推杆5，所述推杆5的一端固定设置有弹簧501，所述框架301的底部固定设置有移动板6，所述移动板6的一侧固定设置有偏心轮601，所述箱体1内壁底部的两侧均固定设置有吹风箱7，所述吹风箱7的内部从上至下依次设置有过滤网701以及风扇702。

[0022] 具体的，所述箱体1的两侧均固定设置有散热口2，所述散热口2的内部固定设置有防尘网201，通过设置散热口2以及防尘网201，散热口2可以达到散热的效果，并且能够保持内外空气的流通，而防尘网201则可以防止外界的杂质进入至箱体1内。

[0023] 具体的，所述框架301上开设有滑轨，且滑轨的内部活动设置有滑块401，所述滑块401的一侧固定设置有干燥盒4，通过设置框架301上的滑轨以及滑块401，就可以利用滑块401与滑轨的滑动连接将干燥盒4从框架301内取出，对干燥盒4中的干燥剂进行更换。

[0024] 具体的，所述偏心轮601的内壁固定设置有转轴602，所述转轴602的一端固定设置有电机603，电机603的型号为Y135L1-4，通过设置偏心轮601，弹簧501的弹性使得框架301上的移动板6紧紧贴合偏心轮601的一侧，转动的偏心轮601利用自身的凸起面带动框架301内的干燥盒4进行反复的左右移动，从而加快干燥盒4中干燥剂的反应，从而提高干燥处理的效率。

[0025] 具体的，所述吹风箱7的内部固定设置有过滤网701，通过设置过滤网701，就可以防止灰尘等杂质进入至吹风箱7内，从而保护吹风箱7内的零部件不受杂质的侵蚀。

[0026] 具体的，所述吹风箱7的内部设置有风扇702，通过设置风扇702，转动的风扇702对反复左右移动的干燥盒4进行吹风，进一步加快干燥盒4中干燥剂的反应，使得箱体1内保持干燥，从而达到防潮的效果。

[0027] 本实用新型的工作原理及使用流程：在使用时，将干燥盒4内铺满干燥剂，然后将干燥盒4安装在框架301的内部，干燥处理时，电机603通过转轴602带动偏心轮601进行转动，弹簧501的弹性使得框架301上的移动板6紧紧贴合偏心轮601的一侧，转动的偏心轮601利用自身的凸起面带动框架301内的干燥盒4进行反复的左右移动，从而加快干燥盒4中干燥剂的反应，转动的风扇702对反复左右移动的干燥盒4进行吹风，进一步加快干燥盒4中干燥剂的反应，使得箱体1内保持干燥。

[0028] 综上所述，该防潮性能好的室外用安全型防盗配电箱，通过设置散热口2以及防尘网201，散热口2可以达到散热的效果，并且能够保持内外空气的流通，而防尘网201则可以防止外界的杂质进入至箱体1内，通过设置框架301上的滑轨以及滑块401，就可以利用滑块401与滑轨的滑动连接将干燥盒4从框架301内取出，对干燥盒4中的干燥剂进行更换，通过设置偏心轮601，弹簧501的弹性使得框架301上的移动板6紧紧贴合偏心轮601的一侧，转动的偏心轮601利用自身的凸起面带动框架301内的干燥盒4进行反复的左右移动，从而加快干燥盒4中干燥剂的反应，从而提高干燥处理的效率，通过设置过滤网701，就可以防止灰尘等杂质进入至吹风箱7内，从而保护吹风箱7内的零部件不受杂质的侵蚀，通过设置风扇702，转动的风扇702对反复左右移动的干燥盒4进行吹风，进一步加快干燥盒4中干燥剂的反应，使得箱体1内保持干燥，从而达到防潮的效果。

[0029] 需要说明的是，在本文中，诸如术语“包括”、“包含”或者其任何其他变体意在涵盖非排他性的包含，从而使得包括一系列要素的过程、方法、物品或者设备不仅包括那些要素，而且还包括没有明确列出的其他要素，或者是还包括为这种过程、方法、物品或者设备所固有的要素。在没有更多限制的情况下，由语句“包括一个……”限定的要素，并不排除在包括所述要素的过程、方法、物品或者设备中还存在另外的相同要素。

[0030] 尽管已经示出和描述了本实用新型的实施例，对于本领域的普通技术人员而言，可以理解在不脱离本实用新型的原理和精神的情况下可以对这些实施例进行多种变化、修改、替换和变型，本实用新型的范围由所附权利要求及其等同物限定。

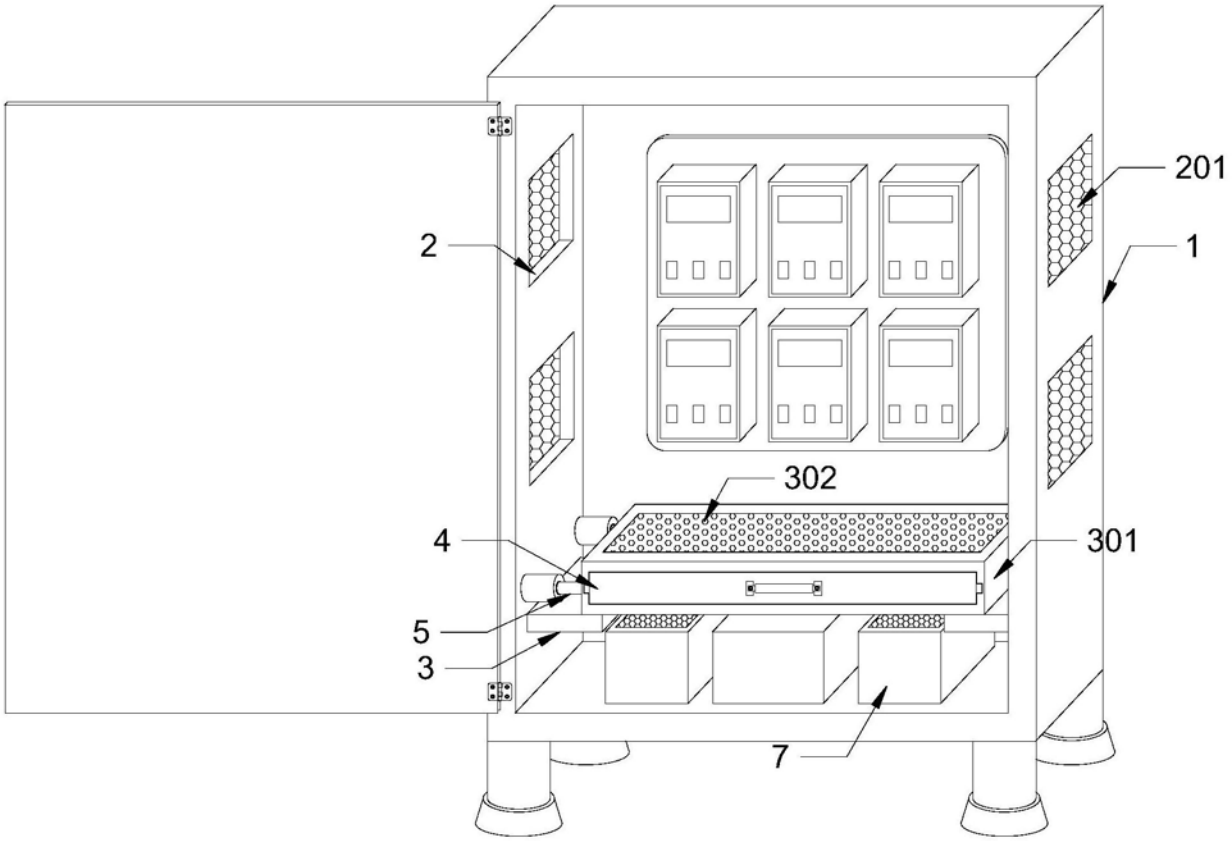

图1

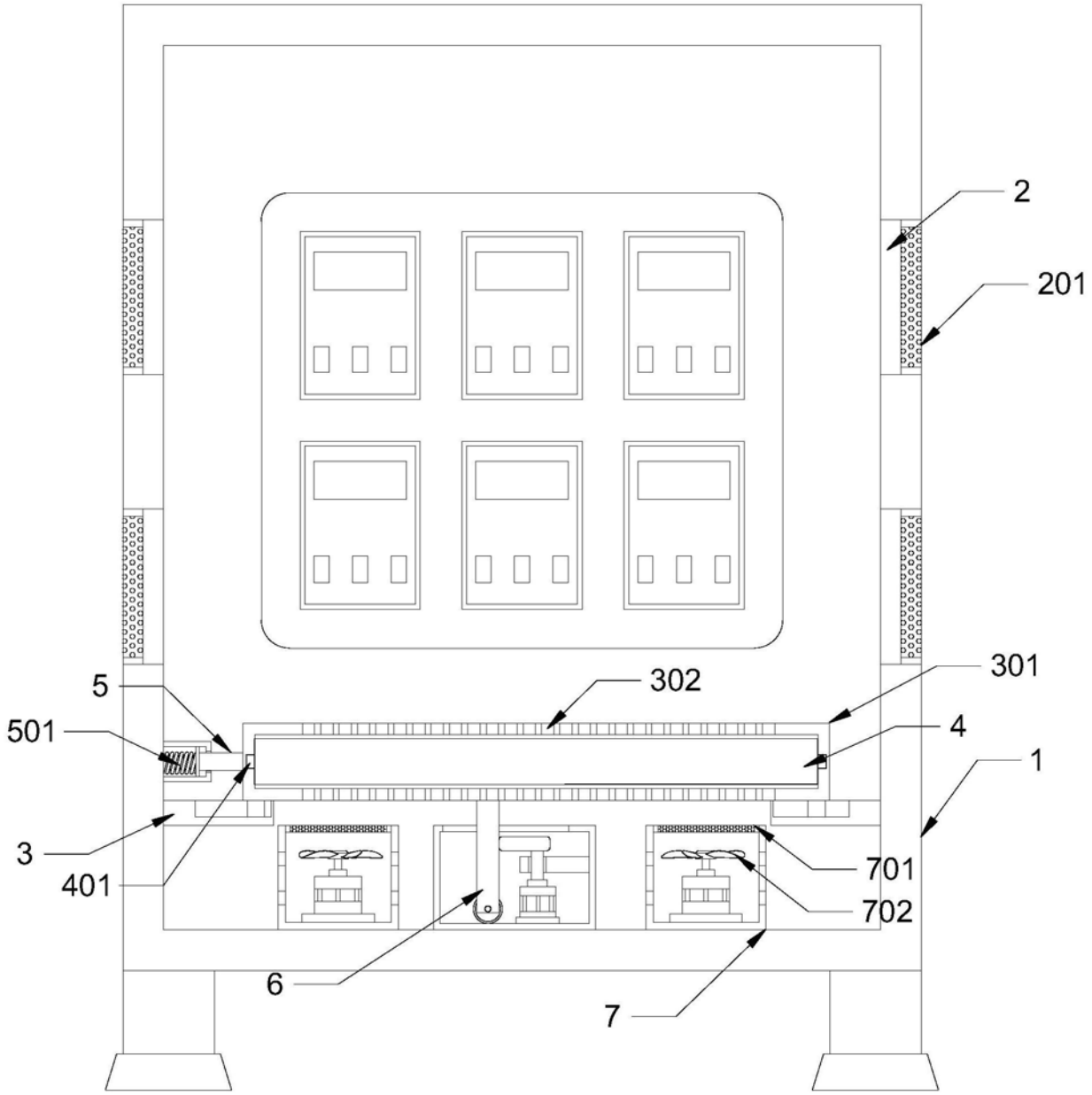

图2

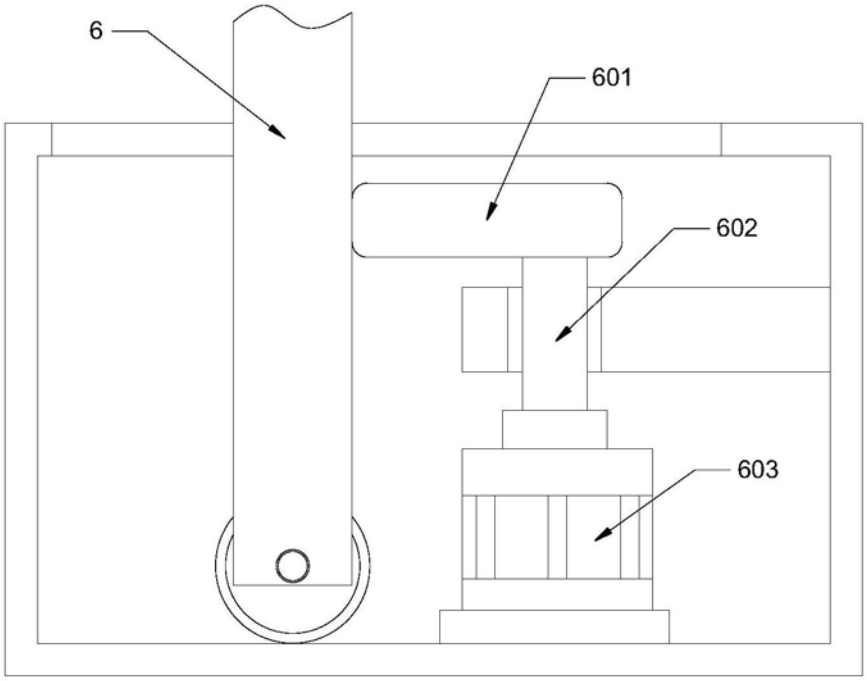

图3

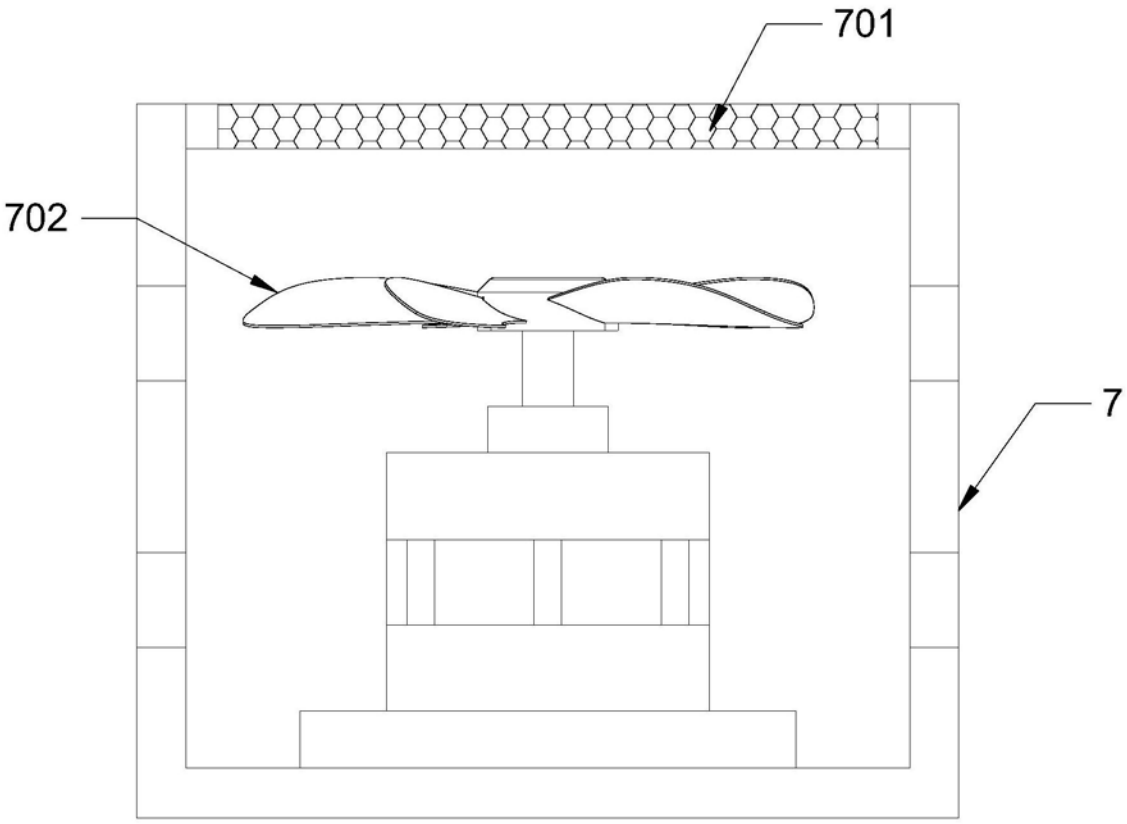

图4