(19)中华人民共和国国家知识产权局

(12)实用新型专利

(10)授权公告号 CN 203227145 U
(45)授权公告日 2013.10.09

(21)申请号 201320195491.0

(22)申请日 2013.04.18

(73)专利权人 山东威高集团医用高分子制品股份有限公司
地址 264209 山东省威海市高技区世昌大道312号

(72)发明人 马才

(74)专利代理机构 青岛高晓专利事务所 37104
代理人 宋文学

(51)Int.Cl.
A61M 5/315(2006.01)

(ESM)同样的发明创造已同日申请发明专利

权利要求书1页 说明书2页 附图2页

(54)实用新型名称

一种四片导向片的注射器筒型芯杆

(57)摘要

本实用新型属于医疗器具领域，具体是涉及一种四片导向片的注射器筒型芯杆，本实用新型是这样实现的：一种四片导向片的注射器筒型芯杆，其特征是：在筒型芯杆的前端加工有芯杆头，在芯杆头的上面安装有活塞，在筒型芯杆的末端加工有芯杆推柄，在芯杆推柄的上面安装有按钮，在筒型芯杆的中部位置加工有四片导向片，综上所述，本实用新型由于在筒型芯杆(4)的上面加工有导向片(5)，这样可以把筒型芯杆(4)的横截面加工成很小，这样可以大大节省原材料，由于有导向片(5)的作用，可以保证筒型芯杆(4)在针筒(1)内的工作稳定可靠。

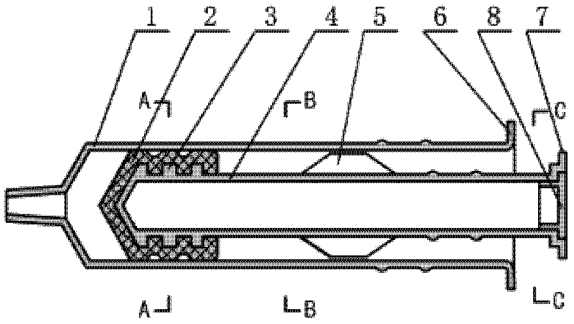

CN 203227145 U

1. 一种四片导向片的注射器筒型芯杆，其特征是：在筒型芯杆的前端加工有芯杆头，在芯杆头的上面安装有活塞，在筒型芯杆的末端加工有芯杆推柄，在芯杆推柄的上面安装有按钮，在筒型芯杆的中部位置加工有四片导向片。

一种四片导向片的注射器筒型芯杆

技术领域

[0001] 本实用新型属于医疗器具领域，具体是涉及一种四片导向片的注射器筒型芯杆。

背景技术

[0002] 目前临床上使用的注射器的芯杆，普遍存在着浪费原材料的结构设计，因为临床上使用的注射器是一次性的，所以浪费相当的惊人，医护人员在吸药和注射操作时，注射器芯杆推拉也比较费力，而且手易从外套边缘滑落，从而导致医疗事故的发生。

实用新型内容

[0003] 本实用新型的目的，就在于克服上述的缺点，而提供的一种四片导向片的注射器筒型芯杆。

[0004] 本实用新型是这样实现的：一种四片导向片的注射器筒型芯杆，其特征是：在筒型芯杆的前端加工有芯杆头，在芯杆头的上面安装有活塞，在筒型芯杆的末端加工有芯杆推柄，在芯杆推柄的上面安装有按钮，在筒型芯杆的中部位置加工有四片导向片。

附图说明

[0005] 下面结合附图对本实用新型做进一步详细的说明。

[0006] 图 1 是本实用新型的主剖视图。

[0007] 图 2 是图 1 的“A-A”剖视图。

[0008] 图 3 是图 1 的“B-B”剖视图。

[0009] 图 4 是图 1 的“C-C”剖视图。

[0010] 图中各标号说明如下：

[0011] 1、针筒，2、活塞，3、芯杆头，4、筒型芯杆，5、导向片，6、针筒翻边，7、芯杆推柄，8、按钮。

具体实施方式

[0012] 本实用新型的针筒 1 选用 PP 聚丙烯材料在模具中一次加工成型，针筒 1 的作用是储存药液并使活塞 2 在针筒 1 内滑行，活塞 2 选用丁基橡胶材料在模具中一次加工成型，活塞 2 的作用就是通过芯杆推柄 7 的推力，把针筒 1 内储存的药液通过针头，向患者体内注射，或者把针筒 1 内储存的药液通过针头进行其它的操作等，芯杆头 3 选用 PP 聚丙烯材料在模具中一次加工成型，其作用就是固定活塞 2，筒型芯杆 4 选用 PP 聚丙烯材料在模具中一次加工成型，其作用就是保证芯杆头 3 上面的活塞 2 工作稳定可靠，导向片 5 选用 PP 聚丙烯材料在模具中一次加工成型，其作用就是保证筒型芯杆 4 在针筒 1 内工作稳定可靠，针筒翻边 6 选用 PP 聚丙烯材料在模具中一次加工成型，其作用就是注射时操作方便稳定可靠，芯杆推柄 7 选用 PP 聚丙烯材料在模具中一次加工成型，其作用就是工作时，保证筒型芯杆 4 工作稳定可靠，按钮 8 选用 PP 聚丙烯材料在模具中一次加工成型，其作用就是操作方便可

靠。

[0013] 综上所述，本实用新型由于在筒型芯杆 4 的上面加工有导向片 5，这样可以把筒型芯杆 4 的横截面加工成很小，这样可以大大节省原材料，由于有导向片 5 的作用，可以保证筒型芯杆 4 在针筒 1 内的工作稳定可靠。

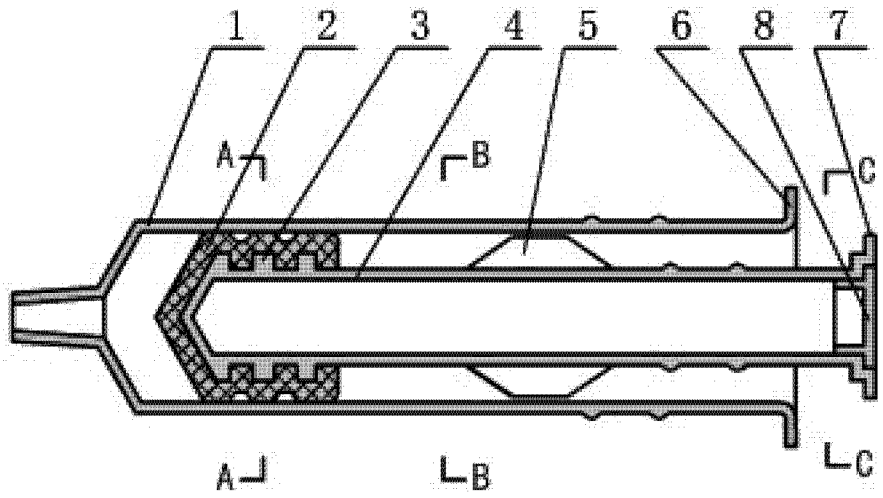

图 1

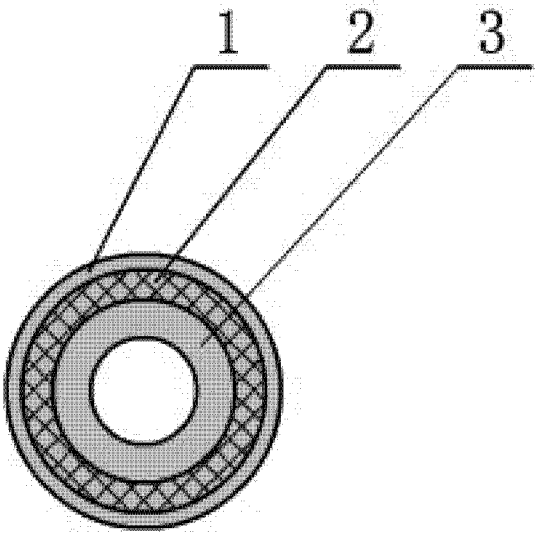

图 2

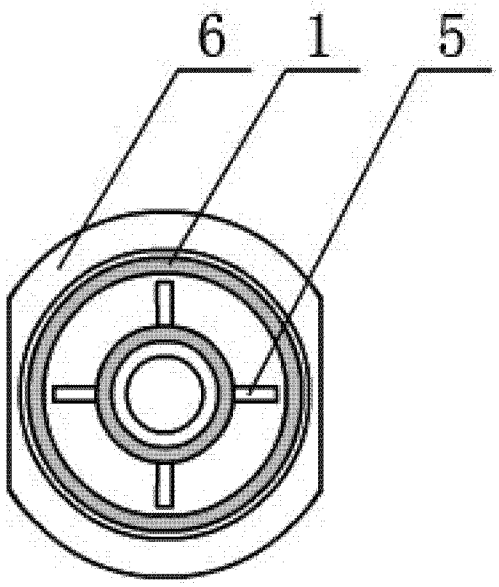

图 3

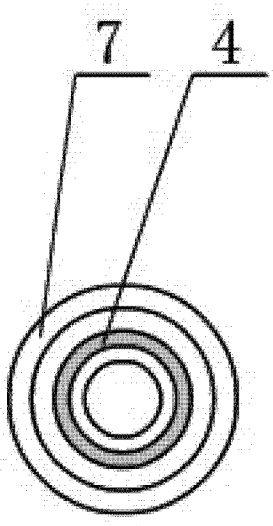

图 4