(19)中华人民共和国国家知识产权局

(12)实用新型专利

(10)授权公告号 CN 202375083 U
(45)授权公告日 2012.08.15

(21)申请号 201120503843.5

(22)申请日 2011.12.07

(73)专利权人 王萌
地址 250100 山东省济南市历城区董家镇843号济南市历城第二中学科技创新办公室

(72)发明人 王萌

(74)专利代理机构 济南诚智商标专利事务所有限公司 37105
代理人 韩百翠

(51)Int.Cl.
A41D 13/08(2006.01)
A41D 19/015(2006.01)

权利要求书 1 页 说明书 1 页 附图 1 页

(54)实用新型名称

一种手套套袖

(57)摘要

本实用新型公开了一种手套套袖。它包括手套和套袖，所述手套和套袖通过扣子连接在一起，所述扣子的上方设有绒毛。本实用新型将手套与套袖结合在一起，更加实用、美观。

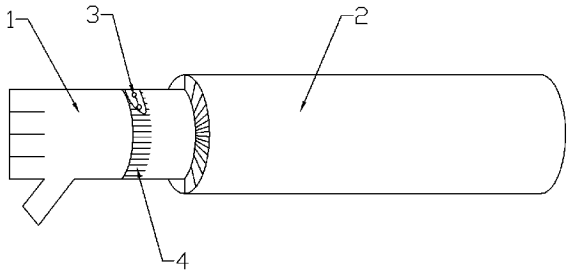

CN 202375083 U

1. 一种手套套袖，其特征是，包括手套和套袖，所述手套和套袖通过扣子连接在一起，所述扣子的上方设有绒毛。

一种手套套袖

技术领域

[0001] 本实用新型涉及一种生活用品，具体是一种手套套袖。

背景技术

[0002] 冬天穿羽绒服看书和写作业时非常容易弄脏袖子，而冬天天气寒冷时也容易冻手。平时学生都是分别买手套和套袖，将二者同时使用时，会存在颜色搭配不和谐，手套边缘易卷曲，二者交界处易冻的缺点。

实用新型内容

[0003] 本实用新型的目的是克服现有技术中的不足，提供一种手套套袖，它将手套与套袖结合在一起，更加实用、美观。

[0004] 本实用新型解决其技术问题所采用的技术方案是：一种手套套袖，其特征是，包括手套和套袖，所述手套和套袖通过扣子连接在一起，所述扣子的上方设有绒毛。

[0005] 本实用新型具有以下突出的有益效果：本实用新型将手套与套袖结合在一起，更加实用、美观。

附图说明

[0006] 附图 1 是本实用新型的结构示意图；

[0007] 附图标记说明：1 手套、2 套袖、3 扣子、4 绒毛。

具体实施方式

[0008] 如图 1 所示，一种手套套袖，包括露手指方便书写的手套 1 和套袖 2，所述手套 1 和套袖 2 通过扣子 3 连接在一起，所述扣子 3 的上方设有绒毛 4。

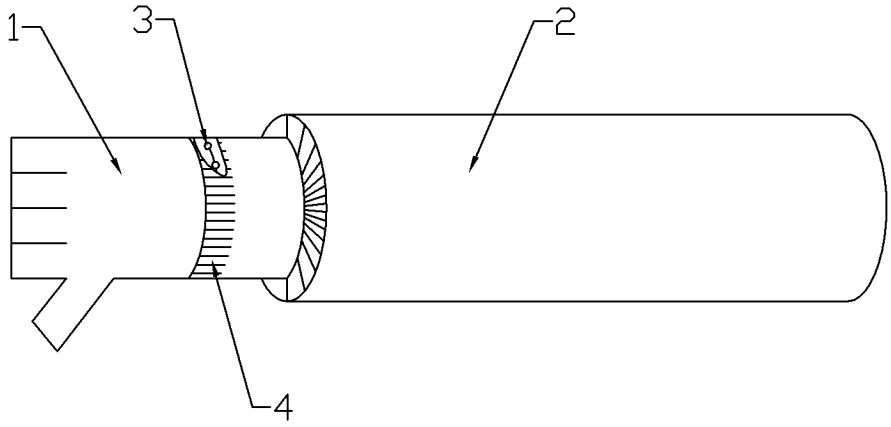

图 1