[A] TIIVISTELMÄ - SAMMANDRAG

(11) (21) Patenttihakemus - Patentansökan 915220

(51) Kv.lk.5 - Int.cl.5

H 03B 5/12, H 03J 5/00

(22) Hakemispäivä - Ansökningsdag 05.11.91

(24) Alkupäivä - Löpdag 05.11.91

(41) Tullut julkiseksi - Blivit offentlig 06.05.93

SUOMI-FINLAND

(FI)

Patentti- ja rekisterihallitus
Patent- och registerstyrelsen

(71) Hakija - Sökande

1. **Nokia Matkapuhelimet Oy**, PL 86, 24101 Salo, (FI)

(72) Keksijä - Uppfinnare

1. **Väisänen, Risto**, Vähäsillankatu 10 B 5, 24100 Salo, (FI)

(74) Asiamies - Ombud: **Berggren Oy Ab**

(54) Keksinnön nimitys - Uppfinningens benämning

**Menetelmä kahden eri taajuusalueella toimivan digitaalisen radiopuhelimen taajuuksien muodostamiseksi**
**Förfarande för alstring av frekvenser för två på olika frekvensområdenfungerande digitala radiotelefoner**

(57) Tiivistelmä - Sammandrag

Menetelmä, jolla voidaan muodostaa ainakin kahden eri taajuusalueella toimivan digitaalisen radiopuhelimen lähetyksessä ja vastaanotossa tarvittavat taajuudet sekoittimien (4, 6, 18) avulla. Menetelmän mukaisesti sekoitintaajuudet (F1, F2) muodostetaan ensimmäisen radiopuhelinjärjestelmän radiopuhelimessa yhtä suuriksi kuin toisen eri lähetys- ja vastaanottotaajuusalueella toimivan radiopuhelinjärjestelmän radiopuhelimessa ja sekoittimista (4, 6, 18) saatavista sekoitustuloksista otetaan ensimmäisen radiopuhelinjärjestelmän radiopuhelimessa eri sekoitustulos kuin toisen eri lähetys- ja vastaanottotaajuusalueella toimivan radiopuhelinjärjestelmän radiopuhelimessa.
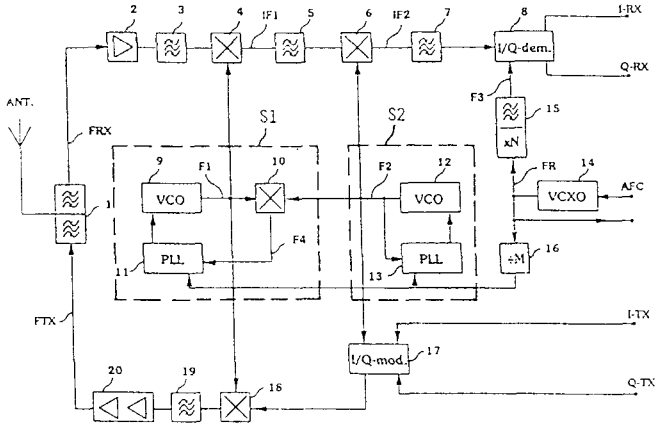
Förfarande med vilket man med hjälp av mixare (4, 6, 18) kan alstra de frekvenser som behövs vid sändning och mottagning för åtminstone två på olika frekvensområden fungerande digitala radiotelefoner. I enlighet med förfarandet bildas mixningsfrekvenserna (F1, F2) så att de är lika stora i ett första radiotelefonsystems radiotelefon som i ett andra på ett annat sändnings- och mottagningsfrekvensområde fungerande radiotelefonsystems radiotelefon och av de mixningsresultat som fås från mixarna (4, 6, 18) tages ett skilt mixningsresultat i det första radiotelefonsystems radiotelefon än i det andra på ett annat sändnings- och mottagningsfrekvensområde fungerande radiotelefonsystems radiotelefon.