(19)国家知识产权局

(12)实用新型专利

(10)授权公告号 CN 219413903 U
(45)授权公告日 2023.07.25

(21)申请号 202223456419.7

(22)申请日 2022.12.23

(73)专利权人 建湖双湖机械有限公司
地址 224700 江苏省盐城市建湖县高新区航空路666号

(72)发明人 王建江 王德军 严汝华

(74)专利代理机构 江苏盐城世拓专利代理事务所(普通合伙) 32526
专利代理师 仓定平

(51)Int.Cl.
F16L 33/24(2006.01)
F16L 41/08(2006.01)

权利要求书1页 说明书3页 附图2页

(54)实用新型名称

一种带有分叉结构的胶管总成

(57)摘要

本实用新型公开了一种带有分叉结构的胶管总成，包括胶管本体，所述胶管本体的中间固定安装有分流胶管，所述胶管本体与分流胶管的顶端拆卸安装有连接头，所述连接头与第二连接头进行螺纹连接，所述第二连接头的另一端拆卸安装有连接胶管。该带有分叉结构的胶管总成，本实用新型通过胶管本体与分流胶管呈直角式固定安装，从而形成分叉结构，且置于胶管本体与分流胶管连接处套设有加强管头的设置从而使得对连接处进行保护，进而通过连接头与第二连接头采用了螺纹连接的方式进行对接安装，且置于内部设置有橡胶圈从而使得胶管之间进行密闭，进而通过固定圆环的设置在连接头与第二连接头对接后进行二次固定连接，使得连接的更加的牢固。

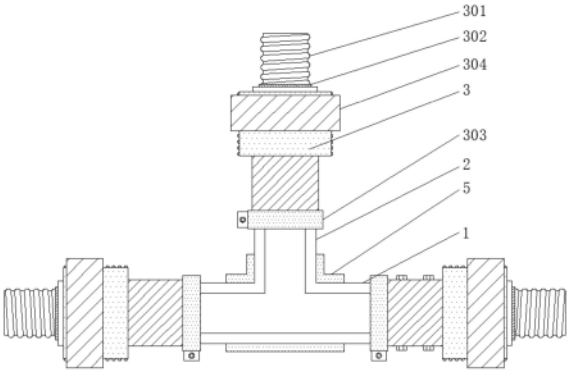

CN 219413903 U

1.一种带有分叉结构的胶管总成,包括胶管本体(1),其特征在于:所述胶管本体(1)的中间固定安装有分流胶管(2),所述胶管本体(1)与分流胶管(2)的顶端拆卸安装有连接头(3),所述连接头(3)与第二连接头(4)进行螺纹连接,所述第二连接头(4)的另一端拆卸安装有连接胶管(402);

所述胶管本体(1)与分流胶管(2)呈直角式固定安装,且胶管本体(1)与分流胶管(2)的连接处外侧套设有加强管头(5),且加强管头(5)与胶管本体(1)与分流胶管(2)之间进行紧密贴合。

2.根据权利要求1所述的一种带有分叉结构的胶管总成,其特征在于:所述连接头(3)的前端固定安装有螺纹连接头(301),且连接头(3)与胶管本体(1)采用卡合的方式进行安装,进而通过外侧的固定螺丝进行固定。

3.根据权利要求2所述的一种带有分叉结构的胶管总成,其特征在于:所述螺纹连接头(301)与连接头(3)固定连接处套设有密封圈(302)。

4.根据权利要求1所述的一种带有分叉结构的胶管总成,其特征在于:所述第二连接头(4)的内部开设有螺纹连接槽(401),且第二连接头(4)与连接胶管(402)采用卡合的方式进行安装,进而通过外侧的第二固定螺丝进行固定。

5.根据权利要求1所述的一种带有分叉结构的胶管总成,其特征在于:所述连接头(3)与胶管本体(1)连接处和第二连接头(4)与连接胶管(402)连接处的外侧拆卸安装有固定箍(303)。

6.根据权利要求1所述的一种带有分叉结构的胶管总成,其特征在于:所述连接头(3)与第二连接头(4)的外侧设置有连接螺纹,且连接头(3)上螺纹连接有固定圆环(304)。

一种带有分叉结构的胶管总成

技术领域

[0001] 本实用新型涉及胶管总成技术领域,具体为一种带有分叉结构的胶管总成。

背景技术

[0002] 胶管(软管)总成是液压系统中常用的一种辅助装置。胶管(软管)总成是液压系统中常用的一种辅助装置。

[0003] 经检索,发现现有技术中的胶管总成典型的如公开号CN103672265A,一种分叉胶管总成,包括主管和支管,在主管上打一个洞,洞内装设铁骨架,支管通过橡胶注塑与主管连接。本发明的有益效果是:由于采用上述技术方案,省掉卡箍,不再采用人工上卡箍工艺,增强了人身安全性,提高了工作效率;胶管内装设铁骨架,提高了胶管强度。

[0004] 综上所述现有的胶管总成,在进行使用不便于与其他的设备之间进行来连接,从而使得不便于与其他的管道进行连接,且传统的连接方式在进行使用时通过外部的晃动,容易出现连接处脱落的情况发生。

实用新型内容

[0005] 本实用新型的目的在于提供一种带有分叉结构的胶管总成,以解决上述背景技术中提出的现有的胶管总成,在进行使用不便于与其他的设备之间进行来连接,从而使得不便于与其他的管道进行连接,且传统的连接方式在进行使用时通过外部的晃动,容易出现连接处脱落的情况发生的问题。

[0006] 为实现上述目的,本实用新型提供如下技术方案:一种带有分叉结构的胶管总成,包括胶管本体,所述胶管本体的中间固定安装有分流胶管,所述胶管本体与分流胶管的顶端拆卸安装有连接头,所述连接头与第二连接头进行螺纹连接,所述第二连接头的另一端拆卸安装有连接胶管;

[0007] 所述胶管本体与分流胶管呈直角式固定安装,且胶管本体与分流胶管的连接处外侧套设有加强管头,且加强管头与胶管本体与分流胶管之间进行紧密贴合。

[0008] 优选的,所述连接头的前端固定安装有螺纹连接头,且连接头与胶管本体采用卡合的方式进行安装,进而通过外侧的固定螺丝进行固定。

[0009] 通过上述技术方案:通过连接头前端固定安装的螺纹连接头与第二连接头进行连接。

[0010] 优选的,所述螺纹连接头与连接头固定连接处套设有密封圈。

[0011] 通过上述技术方案:通过密封圈的设置可以使得胶管之间的连接进行密封。

[0012] 优选的,所述第二连接头的内部开设有螺纹连接槽,且第二连接头与连接胶管采用卡合的方式进行安装,进而通过外侧的第二固定螺丝进行固定。

[0013] 通过上述技术方案:通过第二连接头内部开设的螺纹连接槽与连接头进行对接。

[0014] 优选的,所述连接头与胶管本体连接处和第二连接头与连接胶管连接处的外侧拆卸安装有固定箍。

[0015] 通过上述技术方案:通过固定箍的设置使得连接头与第二连接头进行固定,防止出现脱落。

[0016] 优选的,所述连接头与第二连接头的外侧设置有连接螺纹,且连接头上螺纹连接有固定圆环。

[0017] 通过上述技术方案:通过固定圆环的设置在连接头与第二连接头对接后进行二次固定连接,使得连接的更加的牢固。

[0018] 与现有技术相比,本实用新型的有益效果是:该带有分叉结构的胶管总成,

[0019] 本实用新型为了解决现有的胶管总成,在进行使用不便于与其他的设备之间进行来连接,从而使得不便于与其他的管道进行连接,且传统的连接方式在进行使用时通过外部的晃动,容易出现连接处脱落的情况发生的问题,本实用新型通过胶管本体与分流胶管呈直角式固定安装,从而形成分叉结构,且置于胶管本体与分流胶管连接处套设有加强管头的设置从而使得对连接处进行保护,进而通过连接头与第二连接头采用了螺纹连接的方式进行对接安装,且置于内部设置有橡胶圈从而使得胶管之间进行密闭,进而通过固定圆环的设置在连接头与第二连接头对接后进行二次固定连接,使得连接的更加的牢固,从而解决了上述提及的问题。

附图说明

[0020] 图1为本实用新型正视结构示意图;

[0021] 图2为本实用新型第二连接头与连接胶管连接结构示意图;

[0022] 图3为本实用新型胶管本体和风流胶管与加强管头立体连接结构示意图;

[0023] 图4为本实用新型连接头与第二连接头连接结构示意图。

[0024] 图中:1、胶管本体;2、分流胶管;3、连接头;301、螺纹连接头;302、密封圈;303、固定箍;304、固定圆环;4、第二连接头;401、螺纹连接槽;402、连接胶管;5、加强管头。

具体实施方式

[0025] 下面将结合本实用新型实施例中的附图,对本实用新型实施例中的技术方案进行清楚、完整地描述,显然,所描述的实施例仅仅是本实用新型一部分实施例,而不是全部的实施例。基于本实用新型中的实施例,本领域普通技术人员在没有做出创造性劳动前提下所获得的所有其他实施例,都属于本实用新型保护的范围。

[0026] 请参阅图1-4,本实用新型提供一种技术方案:一种带有分叉结构的胶管总成,根据图1和图2所示,包括胶管本体1,胶管本体1的中间固定安装有分流胶管2,胶管本体1与分流胶管2呈直角式固定安装,且胶管本体1与分流胶管2的连接处外侧套设有加强管头5,且加强管头5与胶管本体1与分流胶管2之间进行紧密贴合,使用时,通过胶管本体1与分流胶管2呈直角式的固定安装从而实现分叉结构,进而通过加强管管头5的设置对连接处进行保护。

[0027] 根据图1和图2所示,胶管本体1与分流胶管2的顶端拆卸安装有连接头3,连接头3与第二连接头4进行螺纹连接,第二连接头4的另一端拆卸安装有连接胶管402,连接头3的前端固定安装有螺纹连接头301,且连接头3与胶管本体1采用卡合的方式进行安装,进而通过外侧的固定螺丝进行固定,螺纹连接头301与连接头3固定连接处套设有密封圈302,第二

连接头4的内部开设有螺纹连接槽401，且第二连接头4与连接胶管402采用卡合的方式进行安装，进而通过外侧的第二固定螺丝进行固定，使用时通过连接头3前端固定安装的螺纹连接头301与第二连接头4内部开设有的螺纹连接槽401之间进行螺纹连接，且通过螺纹连接头301与连接头3固定连接处套设的密封圈302使得可以使连接处进行密封，防止出现胶管连接之间出现泄漏的情况；

[0028] 进一步的，连接头3与胶管本体1连接处和第二连接头4与连接胶管402连接处的外侧拆卸安装有固定箍303，连接头3与第二连接头4的外侧设置有连接螺纹，且连接头3上螺纹连接有固定圆环304，使用时，通过固定箍303的设置对连接头3与胶管本体1连接处和第二连接头4与连接胶管402连接处进固定，防止出现脱落，进而通过连接头3上螺纹连接的固定圆环304对连接头3与第二连接头4对接后进行二次固定连接，使得连接的更加的牢固。

[0029] 本说明书中未作详细描述的内容属于本领域专业技术人员公知的现有技术。

[0030] 术语“中心”、“纵向”、“横向”、“前”、“后”、“左”、“右”、“竖直”、“水平”、“顶”、“底”、“内”、“外”等指示的方位或位置关系为基于附图所示的方位或位置关系，仅是为便于描述本实用新型的简化描述，而不是指示或暗指所指的装置或元件必须具有特定的方位、为特定的方位构造和操作，因而不能理解为对本实用新型保护内容的限制。

[0031] 尽管参照前述实施例对本实用新型进行了详细的说明，对于本领域的技术人员来说，其依然可以对前述各实施例所记载的技术方案进行修改，或者对其中部分技术特征进行等同替换，凡在本实用新型的精神和原则之内，所作的任何修改、等同替换、改进等，均应包含在本实用新型的保护范围之内。

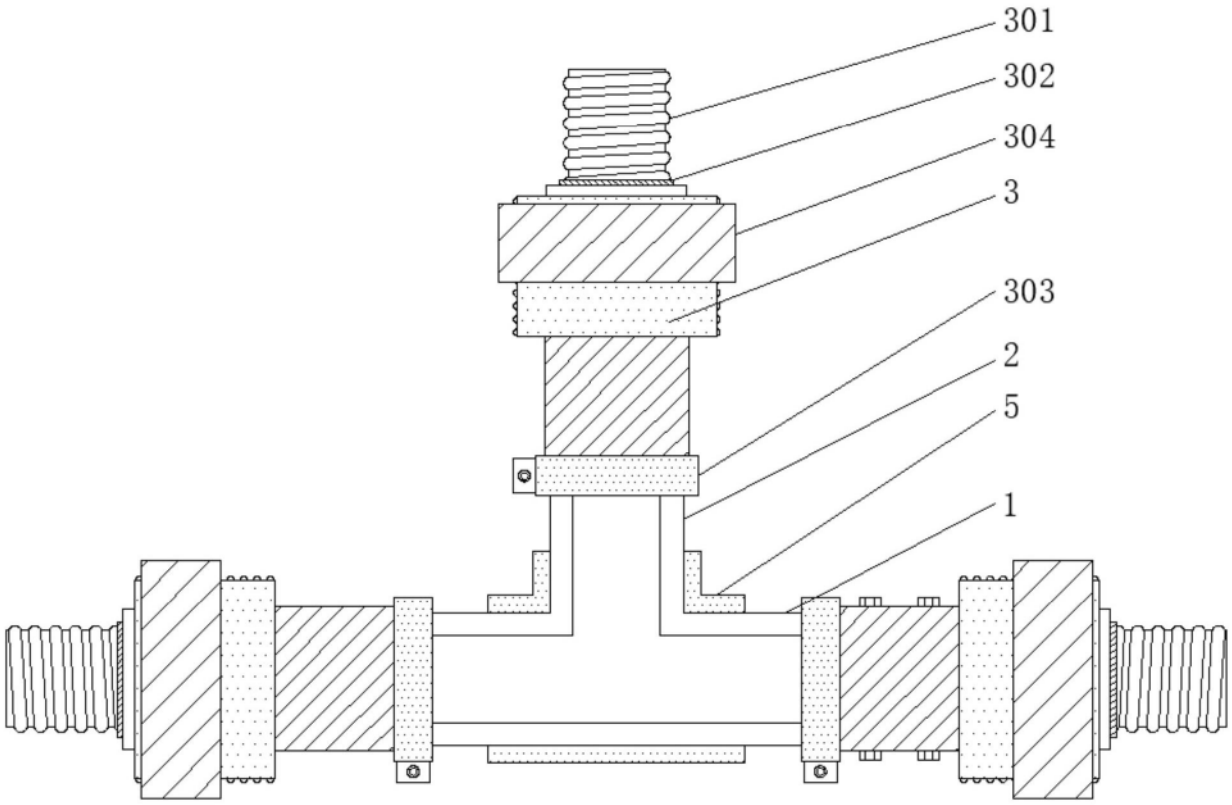

图1

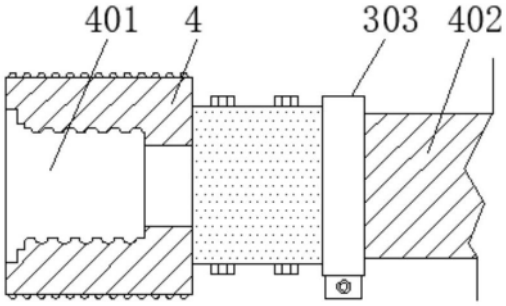

图2

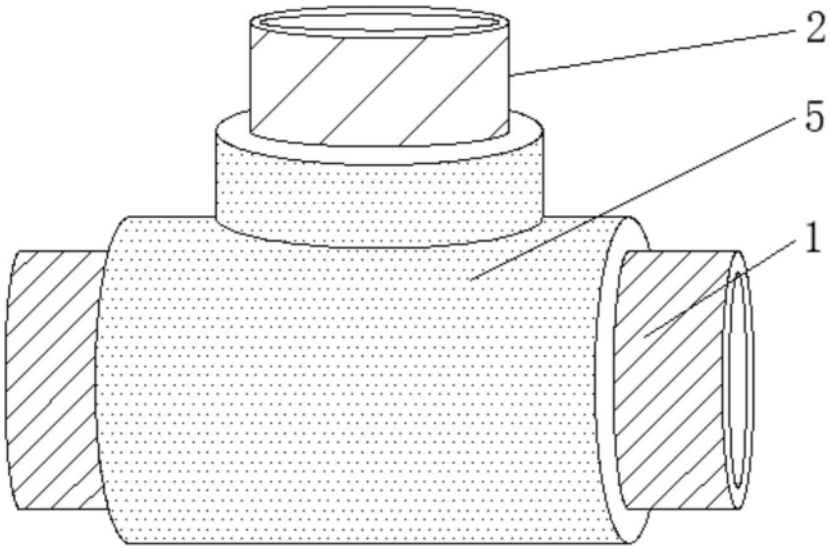

图3

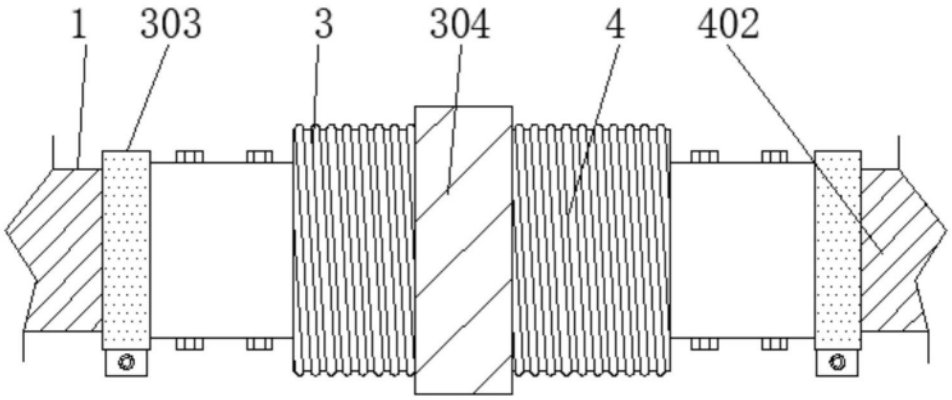

图4