(19)中华人民共和国国家知识产权局

(12)实用新型专利

(10)授权公告号 CN 210321016 U
(45)授权公告日 2020.04.14

(21)申请号 201921021655.1

(22)申请日 2019.07.03

(73)专利权人 四川雅丽兴科技有限公司
地址 645150 四川省宜宾市高县工业园区贾村功能区
专利权人 成都丽雅纤维股份有限公司

(72)发明人 刘林 蒋渝嘉 李文波 何慧玲

(74)专利代理机构 成都天嘉专利事务所(普通合伙) 51211
代理人 向丹

(51)Int.Cl.
F26B 13/08(2006.01)
F26B 13/12(2006.01)
F26B 21/00(2006.01)
F26B 25/00(2006.01)
B65H 23/038(2006.01)
B65H 23/26(2006.01)
B08B 1/02(2006.01)

权利要求书1页 说明书6页 附图2页

(54)实用新型名称

一种新型非织造布生产用烘干装置

(57)摘要

本实用新型公开了一种新型非织造布生产用烘干装置，属于无纺布生产技术领域，包括箱体，箱体内设置除尘机构、烘干机构和收卷机构；除尘机构包括除尘入口、除尘电机、除尘刷和除尘出口，烘干机构包括热风管、热风散热管、进风风机、电加热器、预热器、出风口、出风管、出风风机和导向辊，收卷机构包括收卷架、收卷辊和收卷电机。本实用新型具有烘干效率高、烘干效果好、能耗低和除尘收卷于一体等优点。

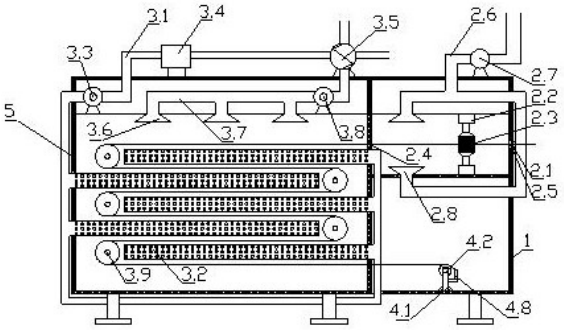

CN 210321016 U

1.一种新型非织造布生产用烘干装置,包括箱体(1),其特征在于:所述箱体(1)内设置除尘机构、烘干机构和收卷机构;

所述除尘机构包括除尘入口(2.1)、除尘电机(2.2)、除尘刷(2.3)和除尘出口(2.4),所述除尘入口(2.1)和除尘出口(2.4)处设置有压紧辊(2.5),所述除尘电机(2.2)固定在箱体(1)上,所述除尘电机(2.2)的输出轴与除尘刷(2.3)相连,所述除尘刷(2.3)与无纺布相接触;

所述烘干机构包括热风管(3.1)、热风散热管(3.2)、进风风机、电加热器(3.4)、预热器(3.5)、出风口(3.6)、出风管(3.7)、出风风机(3.8)和导向辊(3.9),所述导向辊(3.9)固定设置在箱体(1)内,所述导向辊(3.9)呈S形排列,无纺布缠绕在导向辊(3.9)上,无纺布之间设置有热风散热管(3.2),所述热风散热管(3.2)通过热风管(3.1)与进风风机、电加热器(3.4)和预热器(3.5)相连,所述出风口(3.6)设置在箱体(1)顶部,所述出风口(3.6)通过出风管(3.7)与出风风机(3.8)和预热器(3.5)相连;

所述收卷机构包括收卷架(4.1)、收卷辊(4.2)和收卷电机(4.3),所述收卷架(4.1)固定安装在箱体(1)内部的右侧,所述收卷架(4.1)上固定连接有第一支撑板(4.4),所述收卷架(4.1)上设置有滑槽(4.5),所述滑槽(4.5)内滑动连接有第二支撑板(4.6),所述第一支撑板(4.4)和第二支撑板(4.6)上共同设有转轴(4.7),所述转轴(4.7)上套设有收卷辊(4.2),所述转轴(4.7)与收卷电机(4.3)的输出轴相连,所述收卷电机(4.3)通过安装座固定在收卷架(4.1)上。

2.如权利要求1所述的一种新型非织造布生产用烘干装置,其特征在于:所述收卷架(4.1)上还设置有夹紧安装板(4.8),所述夹紧安装板(4.8)上设置有夹紧机构(4.9),所述夹紧机构(4.9)包括金属板(4.10),该金属板(4.10)的中间位置为铰接部,并与夹紧安装板(4.8)铰接,该铰接部设置用于金属板(4.10)与夹紧安装板(4.8)的扭力弹簧(4.11),所述金属板(4.10)一端设有用于与收卷辊(4.2)相抵触的动滚筒(4.12)。

3.如权利要求1所述的一种新型非织造布生产用烘干装置,其特征在于:所述除尘机构还包括除尘管(2.6)、除尘风机(2.7)和除尘口(2.8),所述除尘口(2.8)设置在无纺布上下两侧的箱体(1)上,所述除尘口(2.8)通过除尘管(2.6)与除尘风机(2.7)相连。

4.如权利要求1所述的一种新型非织造布生产用烘干装置,其特征在于:所述出风口(3.6)为至少两个,所述出风口(3.6)通过出风管(3.7)与出风风机(3.8)相连。

5.如权利要求1所述的一种新型非织造布生产用烘干装置,其特征在于:所述除尘电机(2.2)和除尘刷(2.3)至少两个,分别安装在无纺布上下两端的箱体(1)上。

6.如权利要求1所述的一种新型非织造布生产用烘干装置,其特征在于:所述热风散热管(3.2)上均布散热孔。

7.如权利要求1所述的一种新型非织造布生产用烘干装置,其特征在于:所述箱体(1)上部设置有安装架(5),所述电加热器(3.4)、预热器(3.5)和除尘风机(2.7)设置在安装架(5)上。

一种新型非织造布生产用烘干装置

技术领域

[0001] 本实用新型属于非织造布产技术领域，具体涉及一种新型非织造布生产用烘干装置。

背景技术

[0002] 无纺布又称不织布，是由定向的或随机的纤维而构成。因具有布的外观和某些性能而称其为布。无纺布具有防潮、透气、柔韧、质轻、不助燃、容易分解、无毒无刺激性、色彩丰富、价格低廉、可循环再用等特点。如多采用聚丙烯粒料为原料，经高温熔融、喷丝、铺纲、热压卷取连续一步法生产而成。

[0003] 无纺布的加工中，对其进行烘干是必不可少的一个步骤，以往用于无纺布烘干的机器中，主要是滚筒式烘干机，使用以往滚筒式烘干机进行烘干时，无纺布贴附于烘干机的烘干筒上，通过烘干筒对无纺布的加热，加快潮湿的无纺布的干燥速度，但是以往通过烘干筒对无纺布进行烘干。

[0004] 公开号为CN105318684A，公开日为2016年2月10日的中国专利文件公开了一种无纺布用烘干机，其特征是，包括机架，所述机架前端设置有烘干筒，所述烘干筒的两端分别经筒架固定在机架上，所述烘干筒下方的机架上设置有用于对烘干筒底部无纺布进行挤压的压附装置，所述压附装置的下端与机架之间设置有升降装置。该专利通过压附装置与烘干筒配合实现对无纺布的烘干，但是该烘干机存在烘干效率低、烘干效果不好、能效高等缺点。

发明内容

[0005] 本实用新型的目的在于提供一种烘干效率高、烘干效果好、能耗低和除尘收卷于一体的新型非织造布生产用烘干装置。

[0006] 本实用新型的目的是通过以下技术方案实现的：

[0007] 一种新型非织造布生产用烘干装置，包括箱体，其特征在于：所述箱体内设置除尘机构、烘干机构和收卷机构；

[0008] 所述除尘机构包括除尘入口、除尘电机、除尘刷和除尘出口，所述除尘入口和除尘出口处设置有压紧辊，所述除尘电机固定在箱体上，所述除尘电机的输出轴与除尘刷相连，所述除尘刷与无纺布相接触；

[0009] 所述烘干机构包括热风管、热风散热管、进风风机、电加热器、预热器、出风口、出风管、出风风机和导向辊，所述导向辊固定设置在箱体内，所述导向辊呈S形排列，无纺布缠绕在导向辊上，无纺布之间设置有热风散热管，所述热风散热管通过热风管与进风风机、电加热器和预热器相连，所述出风口设置在箱体顶部，所述出风口通过出风管与出风风机和预热器相连；

[0010] 所述收卷机构包括收卷架、收卷辊和收卷电机，所述收卷架固定安装在箱体内部的右侧，所述收卷架上固定连接有第一支撑板，所述收卷架上设置有滑槽，所述滑槽内滑动

连接有第二支撑板，所述第一支撑板和第二支撑板上共同设有转轴，所述转轴上套设有收卷辊，所述转轴与收卷电机的输出轴相连，所述收卷电机通过安装座固定在收卷架上。

[0011] 优选的，所述收卷架上还设置有夹紧安装板，所述夹紧安装板上设置有夹紧机构，所述夹紧机构包括金属板，该金属板的中间位置为铰接部，并与夹紧安装板铰接，该铰接部设置用于金属板与夹紧安装板的扭力弹簧，所述金属板一端设有用于与收卷辊相抵触的动滚筒。

[0012] 优选的，所述除尘机构还包括除尘管、除尘风机和除尘口，所述除尘口设置在无纺布上下两侧的箱体上，所述除尘口通过除尘管与除尘风机相连。

[0013] 优选的，所述出风口为至少两个，所述出风口通过出风管与出风风机相连。

[0014] 优选的，所述除尘电机和除尘刷至少两个，分别安装在无纺布上下两端的箱体上。

[0015] 优选的，所述热风散热管上均布散热孔。

[0016] 优选的，所述箱体上部设置有安装架，所述电加热器、预热器和除尘风机设置在安装架上。

[0017] 本技术方案的有益效果如下：

[0018] 一、本实用新型提供的新型非织造布生产用烘干装置，包括箱体箱体内设置除尘机构、烘干机构和收卷机构，除尘机构包括除尘入口、除尘电机、除尘刷和除尘出口，除尘入口和除尘出口处设置有压紧辊，除尘电机固定在箱体上，除尘电机的输出轴与除尘刷相连，除尘刷与无纺布相接触；烘干机构包括热风管、热风散热管、进风风机、电加热器、预热器、出风口、出风管、出风风机和导向辊，导向辊固定设置在箱体内，导向辊呈S形排列，无纺布缠绕在导向辊上，无纺布之间设置有热风散热管，热风散热管通过热风管与进风风机、电加热器和预热器相连，出风口设置在箱体顶部，出风口通过出风管与出风风机和预热器相连；

[0019] 收卷机构包括收卷架、收卷辊和收卷电机，收卷架固定安装在箱体内部的右侧，收卷架上固定连接有第一支撑板，收卷架上设置有滑槽，所述滑槽内滑动连接有第二支撑板，第一支撑板和第二支撑板上共同设有转轴，转轴上套设有收卷辊，转轴与收卷电机的输出轴相连，收卷电机通过安装座固定在收卷架上，使用时无纺布从除尘入口进入，在除尘电机和除尘刷的作用下进行除尘，无纺布从除尘出口进入后，在S形排列的导向辊传动，在传动过程中通过热风散热管内的热风进行烘干，烘干后的热风从出风口来开本装置，带走水分，起到快速烘干的目的，在S型排列的导向辊传动使得烘干更均匀，烘干后的热风在预热器处对空气进行预热，有效回收热量，减少能耗，烘干后无纺布在收料辊上通过收卷电机完成收卷，收卷架上设置的滑槽使得收料辊方便取出。本装置具有烘干效率高、烘干效果好、能耗低和除尘收卷于一体等优点。

[0020] 二、本实用新型提供的新型非织造布生产用烘干装置，收卷架上还设置有夹紧安装板，夹紧安装板上设置有夹紧机构，夹紧机构包括金属板，该金属板的中间位置为铰接部，并与夹紧安装板铰接，该铰接部设置用于金属板与夹紧安装板的扭力弹簧，金属板一端设有用于与收卷辊相抵触的动滚筒，夹紧机构采用杠杆原理结构，金属板与夹紧安装板铰接处为支点，金属板的一端设置动滚筒，该滚筒随无纺布的送料而旋转，最大程度降低抵触在无纺布上所产生的阻力，也能起到很好的加紧作用，防止收卷时无纺布松动。

[0021] 三、本实用新型提供的新型非织造布生产用烘干装置，除尘机构还包括除尘管、除尘风机和除尘口，除尘口设置在无纺布上下两侧的箱体上，除尘口通过除尘管与除尘风机

相连，无纺布在除尘电机和除尘刷的作用下实现除尘，掉落的灰尘在除尘风机作用下自动离开本装置，减少了扫除落尘的工作。

[0022] 四、本实用新型提供的新型非织造布生产用烘干装置，出风口为至少两个，所述出风口通过出风管与出风风机相连，使得烘干后的热风更快速地离开本装置，使得烘干效率更高。

[0023] 五、本实用新型提供的新型非织造布生产用烘干装置，除尘电机和除尘刷至少两个，分别安装在无纺布上下两端的箱体上，对无纺布的正反两面都进行除尘，使得无纺布更洁净。

[0024] 六、本实用新型提供的新型非织造布生产用烘干装置，热风散热管上均布散热孔，箱体上部设置有安装架，电加热器、预热器和除尘风机设置在安装架上，散热孔均匀布置使得烘干更均匀，电加热器、预热器和除尘风机设置在安装架上使得装置占地更小。

附图说明

[0025] 本实用新型的前述和下文具体描述在结合以下附图阅读时变得更清楚，附图中：

[0026] 图1是本实用新型的结构示意图；

[0027] 图2是本实用新型收卷机构的结构示意图；

[0028] 图3是本实用新型夹紧机构的结构示意图；

[0029] 图中：

[0030] 1、箱体；2.1、除尘入口；2.2、除尘电机；2.3、除尘刷；2.4、除尘出口；2.5、压紧辊；2.6、除尘管；2.7、除尘风机；2.8、除尘口；3.1、热风管；3.2、热风散热管；3.3、进风电机；3.4、电加热器；3.5、预热器；3.6、出风口；3.7、出风管；3.8、出风风机；3.9、导向辊；4.1、收卷架；4.2、收卷辊；4.3、收卷电机；4.4、第一支撑板；4.5、滑槽；4.6、第二支撑板；4.7、转轴；4.8、夹紧安装板；4.9、夹紧机构；4.10、金属板；4.11、扭力弹簧；4.12、动滚筒；5、安装架。

具体实施方式

[0031] 下面通过几个具体的实施例来进一步说明实现本实用新型目的技术方案，需要说明的是，本实用新型要求保护的技术方案包括但不限于以下实施例。

[0032] 实施例1

[0033] 作为本实用新型一种最基本的实施方案，本实施例公开了一种新型非织造布生产用烘干装置，如图1—图3所示，包括箱体1，所述箱体1内设置除尘机构、烘干机构和收卷机构；所述除尘机构包括除尘入口2.1、除尘电机2.2、除尘刷2.3和除尘出口2.4，所述除尘入口2.1和除尘出口2.4处设置有压紧辊2.5，所述除尘电机2.2固定在箱体1上，所述除尘电机2.2的输出轴与除尘刷2.3相连，所述除尘刷2.3与无纺布相接触；所述烘干机构包括热风管3.1、热风散热管3.2、进风风机、电加热器3.4、预热器3.5、出风口3.6、出风管3.7、出风风机3.8和导向辊3.9，所述导向辊3.9固定设置在箱体1内，所述导向辊3.9呈S形排列，无纺布缠绕在导向辊3.9上，无纺布之间设置有热风散热管3.2，所述热风散热管3.2通过热风管3.1与进风风机、电加热器3.4和预热器3.5相连，所述出风口3.6设置在箱体1顶部，所述出风口3.6通过出风管3.7与出风风机3.8和预热器3.5相连；所述收卷机构包括收卷架4.1、收卷辊4.2和收卷电机4.3，所述收卷架4.1固定安装在箱体1内部的右侧，所述收卷架4.1上固定连

接有第一支撑板4.4，所述收卷架4.1上设置有滑槽4.5，所述滑槽4.5内滑动连接有第二支撑板4.6，所述第一支撑板4.4和第二支撑板4.6上共同设有转轴4.7，所述转轴4.7上套设有收卷辊4.2，所述转轴4.7与收卷电机4.3的输出轴相连，所述收卷电机4.3通过安装座固定在收卷架4.1上。

[0034] 本实用新型提供的新型非织造布生产用烘干装置，包括箱体1箱体1内设置除尘机构、烘干机构和收卷机构，除尘机构包括除尘入口2.1、除尘电机2.2、除尘刷2.3和除尘出口2.4，除尘入口2.1和除尘出口2.4处设置有压紧辊2.5，除尘电机2.2固定在箱体1上，除尘电机2.2的输出轴与除尘刷2.3相连，除尘刷2.3与无纺布相接触；烘干机构包括热风管3.1、热风散热管3.2、进风风机、电加热器3.4、预热器3.5、出风口3.6、出风管3.7、出风风机3.8和导向辊3.9，导向辊3.9固定设置在箱体1内，导向辊3.9呈S形排列，无纺布缠绕在导向辊3.9上，无纺布之间设置有热风散热管3.2，热风散热管3.2通过热风管3.1与进风风机、电加热器3.4和预热器3.5相连，出风口3.6设置在箱体1顶部，出风口3.6通过出风管3.7与出风风机3.8和预热器3.5相连；收卷机构包括收卷架4.1、收卷辊4.2和收卷电机4.3，收卷架4.1固定安装在箱体1内部的右侧，收卷架4.1上固定连接有第一支撑板4.4，收卷架4.1上设置有滑槽4.5，所述滑槽4.5内滑动连接有第二支撑板4.6，第一支撑板4.4和第二支撑板4.6上共同设有转轴4.7，转轴4.7上套设有收卷辊4.2，转轴4.7与收卷电机4.3的输出轴相连，收卷电机4.3通过安装座固定在收卷架4.1上，使用时无纺布从除尘入口2.1进入，在除尘电机2.2和除尘刷2.3的作用下进行除尘，无纺布从除尘出口2.4进入后，在S形排列的导向辊3.9传动，在传动过程中通过热风散热管3.2内的热风进行烘干，烘干后的热风从出风口3.6来开本装置，带走水分，起到快速烘干的目的，在S型排列的导向辊3.9传动使得烘干更均匀，烘干后的热风在预热器3.5处对空气进行预热，有效回收热量，减少能耗，烘干后无纺布在收料辊上通过收卷电机4.3完成收卷，收卷架4.1上设置的滑槽4.5使得收料辊方便取出。本装置具有烘干效率高、烘干效果好、能耗低和除尘收卷于一体等优点。

[0035] 实施例2

[0036] 作为本实用新型一种优选的实施方案，本实施例公开了一种新型非织造布生产用烘干装置，如图1—图3所示，包括箱体1，所述箱体1内设置除尘机构、烘干机构和收卷机构；所述除尘机构包括除尘入口2.1、除尘电机2.2、除尘刷2.3和除尘出口2.4，所述除尘入口2.1和除尘出口2.4处设置有压紧辊2.5，所述除尘电机2.2固定在箱体1上，所述除尘电机2.2的输出轴与除尘刷2.3相连，所述除尘刷2.3与无纺布相接触；所述烘干机构包括热风管3.1、热风散热管3.2、进风风机、电加热器3.4、预热器3.5、出风口3.6、出风管3.7、出风风机3.8和导向辊3.9，所述导向辊3.9固定设置在箱体1内，所述导向辊3.9呈S形排列，无纺布缠绕在导向辊3.9上，无纺布之间设置有热风散热管3.2，所述热风散热管3.2通过热风管3.1与进风风机、电加热器3.4和预热器3.5相连，所述出风口3.6设置在箱体1顶部，所述出风口3.6通过出风管3.7与出风风机3.8和预热器3.5相连；所述收卷机构包括收卷架4.1、收卷辊4.2和收卷电机4.3，所述收卷架4.1固定安装在箱体1内部的右侧，所述收卷架4.1上固定连接有第一支撑板4.4，所述收卷架4.1上设置有滑槽4.5，所述滑槽4.5内滑动连接有第二支撑板4.6，所述第一支撑板4.4和第二支撑板4.6上共同设有转轴4.7，所述转轴4.7上套设有收卷辊4.2，所述转轴4.7与收卷电机4.3的输出轴相连，所述收卷电机4.3通过安装座固定在收卷架4.1上。

[0037] 优选的，所述收卷架4.1上还设置有夹紧安装板4.8，所述夹紧安装板4.8上设置有夹紧机构4.9，所述夹紧机构4.9包括金属板4.10，该金属板4.10的中间位置为铰接部，并与夹紧安装板4.8铰接，该铰接部设置用于金属板4.10与夹紧安装板4.8的扭力弹簧4.11，所述金属板4.10一端设有用于与收卷辊4.2相抵触的动滚筒4.12。

[0038] 优选的，所述除尘机构还包括除尘管2.6、除尘风机2.7和除尘口2.8，所述除尘口2.8设置在无纺布上下两侧的箱体1上，所述除尘口2.8通过除尘管2.6与除尘风机2.7相连。

[0039] 优选的，所述出风口3.6为至少两个，所述出风口3.6通过出风管3.7与出风风机3.8相连。

[0040] 优选的，所述除尘电机2.2和除尘刷2.3至少两个，分别安装在无纺布上下两端的箱体1上。

[0041] 优选的，所述热风散热管3.2上均布散热孔。

[0042] 优选的，所述箱体1上部设置有安装架5，所述电加热器3.4、预热器3.5和除尘风机2.7设置在安装架5上。

[0043] 本实用新型提供的新型非织造布生产用烘干装置，包括箱体1箱体1内设置除尘机构、烘干机构和收卷机构，除尘机构包括除尘入口2.1、除尘电机2.2、除尘刷2.3和除尘出口2.4，除尘入口2.1和除尘出口2.4处设置有压紧辊2.5，除尘电机2.2固定在箱体1上，除尘电机2.2的输出轴与除尘刷2.3相连，除尘刷2.3与无纺布相接触；烘干机构包括热风管3.1、热风散热管3.2、进风风机、电加热器3.4、预热器3.5、出风口3.6、出风管3.7、出风风机3.8和导向辊3.9，导向辊3.9固定设置在箱体1内，导向辊3.9呈S形排列，无纺布缠绕在导向辊3.9上，无纺布之间设置有热风散热管3.2，热风散热管3.2通过热风管3.1与进风风机、电加热器3.4和预热器3.5相连，出风口3.6设置在箱体1顶部，出风口3.6通过出风管3.7与出风风机3.8和预热器3.5相连；收卷机构包括收卷架4.1、收卷辊4.2和收卷电机4.3，收卷架4.1固定安装在箱体1内部的右侧，收卷架4.1上固定连接有第一支撑板4.4，收卷架4.1上设置有滑槽4.5，所述滑槽4.5内滑动连接有第二支撑板4.6，第一支撑板4.4和第二支撑板4.6上共同设有转轴4.7，转轴4.7上套设有收卷辊4.2，转轴4.7与收卷电机4.3的输出轴相连，收卷电机4.3通过安装座固定在收卷架4.1上，使用时无纺布从除尘入口2.1进入，在除尘电机2.2和除尘刷2.3的作用下进行除尘，无纺布从除尘出口2.4进入后，在S形排列的导向辊3.9传动，在传动过程中通过热风散热管3.2内的热风进行烘干，烘干后的热风从出风口3.6来开本装置，带走水分，起到快速烘干的目的，在S型排列的导向辊3.9传动使得烘干更均匀，烘干后的热风在预热器3.5处对空气进行预热，有效回收热量，减少能耗，烘干后无纺布在收料辊上通过收卷电机4.3完成收卷，收卷架4.1上设置的滑槽4.5使得收料辊方便取出。本装置具有烘干效率高、烘干效果好、能耗低和除尘收卷于一体等优点。

[0044] 收卷架4.1上还设置有夹紧安装板4.8，夹紧安装板4.8上设置有夹紧机构4.9，夹紧机构4.9包括金属板4.10，该金属板4.10的中间位置为铰接部，并与夹紧安装板4.8铰接，该铰接部设置用于金属板4.10与夹紧安装板4.8的扭力弹簧4.11，金属板4.10一端设有用于与收卷辊4.2相抵触的动滚筒4.12，夹紧机构4.9采用杠杆原理结构，金属板4.10与夹紧安装板4.8铰接处为支点，金属板4.10的一端设置动滚筒4.12，该滚筒随无纺布的送料而旋转，最大程度降低抵触在无纺布上所产生的阻力，也能起到很好的加紧作用，防止收卷时无纺布松动。除尘机构还包括除尘管2.6、除尘风机2.7和除尘口2.8，除尘口2.8设置在无纺布

上下两侧的箱体1上，除尘口2.8通过除尘管2.6与除尘风机2.7相连，无纺布在除尘电机2.2和除尘刷2.3的作用下实现除尘，掉落的灰尘在除尘风机2.7作用下自动离开本装置，减少了扫除落尘的工作。出风口3.6为至少两个，所述出风口3.6通过出风管3.7与出风风机3.8相连，使得烘干后的热风更快速地离开本装置，使得烘干效率更高。除尘电机2.2和除尘刷2.3至少两个，分别安装在无纺布上下两端的箱体1上，对无纺布的正反两面都进行除尘，使得无纺布更洁净。热风散热管3.2上均布散热孔，箱体1上部设置有安装架5，电加热器3.4、预热器3.5和除尘风机2.7设置在安装架5上，散热孔均匀布置使得烘干更均匀，电加热器3.4、预热器3.5和除尘风机2.7设置在安装架5上使得装置占地更小。

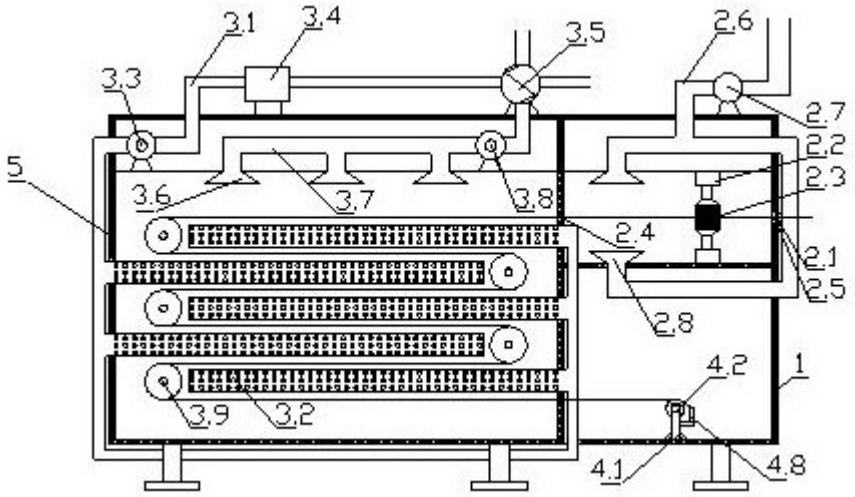
3.1
3.4
3.5
2.6
3.3
2.7
2.2
5
3.6
3.7
3.8
2.3
2.4
2.1
2.5
2.8
4.2
1
3.9
3.2
4.1
4.8

图1

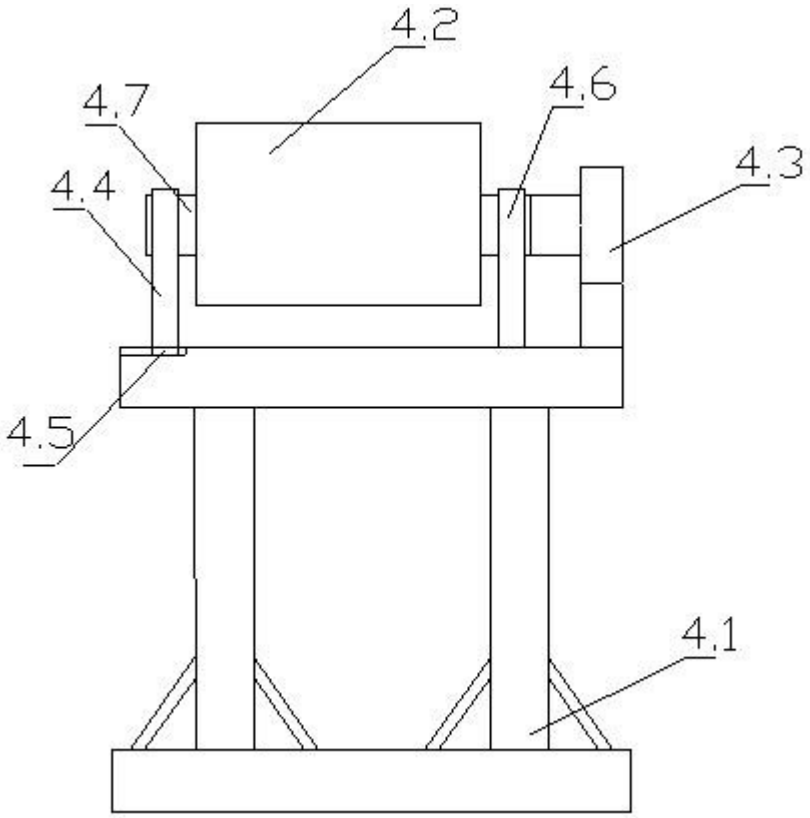
4.2
4.7
4.6
4.4
4.3
4.5
4.1

图2

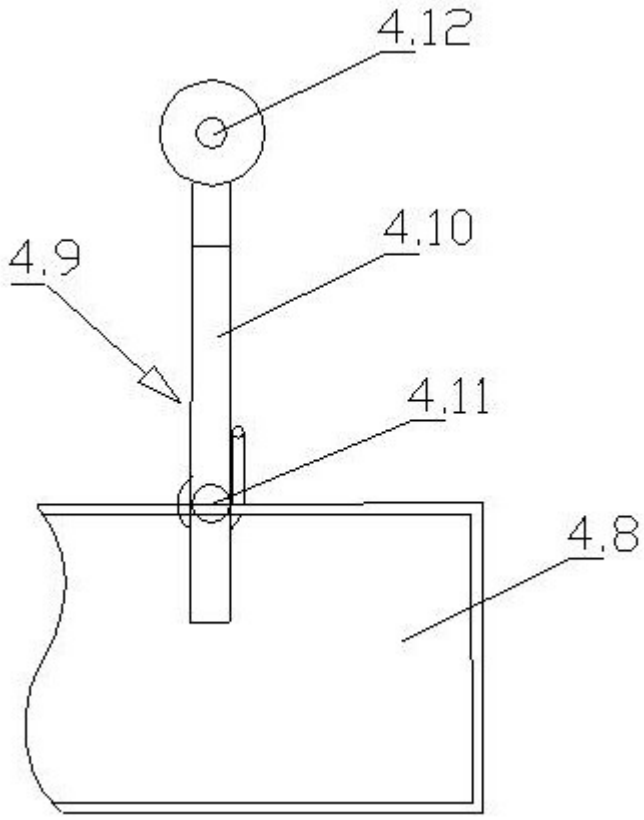

图3