(19)中华人民共和国国家知识产权局

(12)发明专利申请

(10)申请公布号 CN 105836269 A
(43)申请公布日 2016.08.10

(21)申请号 201610212956.7

(22)申请日 2016.04.06

(71)申请人 广德县七彩斑马包装科技有限公司
地址 242200 安徽省宣城市广德县桃州镇山关村

(72)发明人 林元针

(74)专利代理机构 合肥鼎途知识产权代理事务所(普通合伙) 34122
代理人 叶丹

(51)Int.Cl.
B65D 30/08(2006.01)
B65D 30/10(2006.01)
B65D 33/28(2006.01)
B65D 33/16(2006.01)
B65D 33/06(2006.01)

权利要求书1页 说明书3页 附图1页

(54)发明名称

一种包装马首异形袋

(57)摘要

本发明提供了一种包装马首异形袋，包括有袋体，所述袋体内层覆有一层PE膜，所述袋体由袋体前面和袋体后面密封封装而成；所述袋体前面和袋体后面封装后形成袋体顶端的开口封边、左侧封边、右上侧封边、右下侧封边和底端封边。本发明使得袋体的保护性能优良，可以防水、防潮，同时还有一定的隔热效果；无臭、无毒、安全可靠，且采用这种密封方式以及折叠方式，在生产时可以采用手工粘结直接粘贴。

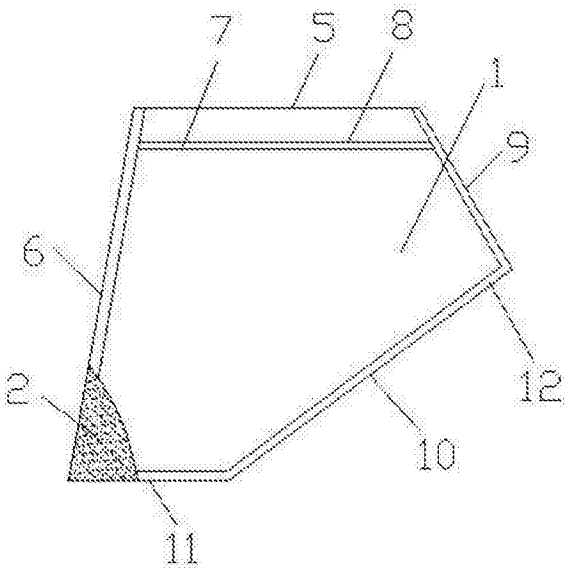

CN 105836269 A

1.一种包装马首异形袋，其特征在于：包括有袋体(1)，所述袋体(1)内层覆有一层PE膜(2)，所述袋体(1)由袋体前面(3)和袋体后面(4)密封封装而成；

所述袋体前面(3)和袋体后面(4)封装后形成袋体(1)顶端的开口封边(5)、左侧封边(6)、右上侧封边(9)、右下侧封边(10)和底端封边(11)；

所述开口封边(5)的长度大于所述底端封边(11)的长度，所述左侧封边(6)的长度大于所述右下侧封边(10)的长度，所述右下侧封边(10)的长度大于所述右上侧封边(9)的长度，所述右下侧封边(10)的长度大于所述开口封边(5)的长度。

2.根据权利要求1所述的一种手持式包装马首异形袋，其特征在于：所述袋体(1)的开口封边(5)与所述袋体(1)的底端封边(11)相互平行。

3.根据权利要求1所述的一种手持式包装马首异形袋，其特征在于：所述袋体(1)的材质为牛皮纸或铜板纸。

4.根据权利要求1所述的一种手持式包装马首异形袋，其特征在于：所述袋体前、后面(3,4)的顶端侧面设置拉线(8)，且所述拉线(8)采用封装线(7)封装。

5.根据权利要求1所述的一种手持式包装马首异形袋，其特征在于：所述左侧封边(6)、右上侧封边(9)、右下侧封边(10)和底端封边(11)的外侧都设置包边(12)。

一种包装马首异形袋

技术领域

[0001] 本发明涉及包装袋领域，具体涉及一种包装马首异形袋。

背景技术

[0002] 包装袋，用于装置食用物品或者小物件等，使用塑料包装袋的好处为使用寿命比较长，节省成本，而且重量轻。

[0003] 现有技术中，在塑料包装袋产品中，袋子原料为直接采购，在撕开包装袋的时候需要用到硬塑料拉条，将袋子的外层通过拉条强行拉开，拉开后即可扔掉，这样硬塑料拉条极难降解，又很少或者不回收利用，因此会造成成本的增加和生产工艺的增加，同时容易造成环境的污染和材料的浪费。

[0004] 一般现有的包装袋的内部空间较小，因此容量较小，在食品没吃完时不能及时封口，或者是封口的密封效果不好，现有的塑料拉链的在压合不易对接，在包装袋周围的连接处密封封装时，容易形成气泡和起皱，因此密封性也很难保证。且现有的食品包装袋在开口后取食时，如小孩拿取不方便，容易洒落，也不方便拿取，且生产成本较高。

发明内容

[0005] 针对以上现有技术中存在的问题，本发明提供了一种简单实用的 包装马首异形袋。

[0006] 本发明是通过以下技术方案实现的：

[0007] 一种包装马首异形袋，包括有袋体，所述袋体内层覆有一层PE膜，所述袋体由袋体前面和袋体后面密封封装而成；

[0008] 所述袋体前面和袋体后面封装后形成袋体顶端的开口封边、左侧封边、右上侧封边、右下侧封边和底端封边。

[0009] 进一步地，所述开口封边的长度大于所述底端封边的长度，所述左侧封边的长度大于所述右下侧封边的长度，所述右下侧封边的长度大于所述右上侧封边的长度，所述右下侧封边的长度大于所述开口封边的长度。

[0010] 进一步地，所述袋体的开口封边与所述袋体的底端封边相互平行。

[0011] 进一步地，所述袋体的材质为牛皮纸或铜板纸。

[0012] 进一步地，所述袋体前、后面的顶端侧面设置拉线，且所述拉线采用封装线封装。

[0013] 进一步地，所述左侧封边、右上侧封边、右下侧封边和底端封边的外侧都设置包边。

[0014] 工作原理：使用时，可以将袋体的封装线直接拉开，且封装线的订制可以采用现有的机器直接封装，即面粉以及化肥在封装时采用的封装方法，可以直接拉开一头就能轻易打开，然后再通过封装线拆掉后露出的拉线，手撕袋体前面和袋体后面的拉线，即可打开袋体，这样能够使得袋子在增加密封性的同时比较容易撕开，由于没有了现有 设计的硬质拉条，因此就节省了原料和成本，避免了对环境造成的污染，封装时，直接采用小夹子将袋体

的口夹住即可封上，同时密封效果很好，同时也可以将封口沿着一侧折边再采用夹子夹住可以进一步进行密封，同时在没吃完的食物封口后的密封效果很好，避免了食物的变质；

[0015] 且同时在打开取东西时，可以手持袋体的下方，即左侧封边与右侧封边形成的夹角，以及左侧封边与右侧封边的下部，则夹角为锐角，这样形成的袋体易于手持，则小孩与成人方便拿取东西；采用的PE膜为安全性较高的PE膜，因此可以直接与食物接触，因此保证了食物无毒害，安全放心；密封是采用直接热封密封，使得袋子在生产时高温密封的密封性很好，横向拉链撕口，撕开后可以继续使用。

[0016] 本发明的有益效果为：使得袋体的保护性能优良，可以防水、防潮，同时还有一定的隔热效果；无臭、无毒、安全可靠，且采用这种密封方式以及折叠方式，在生产时可以采用手工粘结直接粘贴，但是采用机械加工的方式则比较复杂，但是这种折叠袋体的方式，可以在现有的成本基础上进一步省50％的成本，因此更加简易方便使用，且成本进一步降低。

附图说明

[0017] 图1为本发明的结构示意图。

[0018] 图2为本发明的结构图。

[0019] 其中：1为袋体；2为PE膜；3为袋体前面；4为袋体后面；5 为开口封边；6为左侧封边；7为封装线；8为拉线；9为右上侧封边；10为右下侧封边；11为底端封边；12为包边。

具体实施方式

[0020] 为了使本发明的目的、技术方案及优点更加清楚明白，以下结合附图及实施例，对本发明进行进一步详细说明。应当理解，此处所描述的具体实施例仅仅用以解释本发明，并不用于限定本发明。

[0021] 请参照图1-2，本发明提供了一种包装马首异形袋，包括有袋体1，袋体1内层覆有一层PE膜2，袋体1由袋体前面3和袋体后面4密封封装而成；袋体前面3和袋体后面4封装后形成袋体1顶端的开口封边5、左侧封边6、右上侧封边9、右下侧封边10和底端封边11，方便从袋内取东西。

[0022] 请参照图1，优选地，开口封边5的长度大于底端封边11的长度，左侧封边6的长度大于右下侧封边10的长度，右下侧封边10的长度大于右上侧封边9的长度，右下侧封边10的长度大于开口封边5的长度，增加了容积率，易于手持。

[0023] 请参照图1，优选地，袋体1的开口封边5与袋体1的底端封边11相互平行。

[0024] 请参照图1，优选地，袋体1的材质为牛皮纸或铜板纸。

[0025] 请参照图1，优选地，袋体前、后面3,4的顶端侧面设置拉线8，且拉线8采用封装线7封装。

[0026] 请参照图1，优选地，袋体前面3与袋体后面4的连接处都是通 过密封纸10热焊粘结。

[0027] 请参照图1，优选地，密封纸10的材质为聚氯乙烯密封纸，且密封纸10两侧面上涂有增粘剂11。

[0028] 请参照图1，优选地，增粘剂11为苯丙醇胺或松香甘油酯。

[0029] 请参照图1，优选地，PE膜2内表面上覆有一层植物纤维层12。

[0030] 请参照图1，优选地，左侧封边6、右上侧封边16、右下侧封边10和底端封边11的外侧都设置包边12，采用生产包装袋的边角料进行包边，既可以节省原料，又可以避免孩子或成人在手持或者手触摸袋体时划伤身体。

[0031] 使用时，可以将袋体的封装线直接拉开，且封装线的订制可以采用现有的机器直接封装，即面粉以及化肥在封装时采用的封装方法，可以直接拉开一头就能轻易打开，然后再通过封装线拆掉后露出的拉线，手撕袋体前面和袋体后面的拉线，即可打开袋体，这样能够使得袋子在增加密封性的同时比较容易撕开，由于没有了现有设计的硬质拉条，因此就节省了原料和成本，避免了对环境造成的污染，封装时，直接采用小夹子将袋体的口夹住即可封上，同时密封效果很好，同时也可以将封口沿着一侧折边再采用夹子夹住可以进一步进行密封，同时在没吃完的食物封口后的密封效果很好，避免了食物的变质；

[0032] 且同时在打开取东西时，可以手持袋体的下方，即左侧封边与右侧封边形成的夹角，以及左侧封边与右侧封边的下部，则夹角为锐角，这样形成的袋体易于手持，则小孩与成人方便拿取东西；采用的PE膜为安全性较高的PE膜，因此可以直接与食物接触，因此保证了食 物无毒害，安全放心；密封是采用直接热封密封，使得袋子在生产时高温密封的密封性很好，横向拉链撕口，撕开后可以继续使用。

[0033] 本发明使得袋体的保护性能优良，可以防水、防潮，同时还有一定的隔热效果；无臭、无毒、安全可靠，且采用这种密封方式以及折叠方式，在生产时可以采用手工粘结直接粘贴，但是采用机械加工的方式则比较复杂，但是这种折叠袋体的方式，可以在现有的成本基础上进一步省50％的成本，因此更加简易方便使用，且成本进一步降低。

[0034] 以上所述仅为本发明的较佳实施例而已，并不用以限制本发明，凡在本发明的精神和原则之内所作的任何修改、等同替换和改进等，均应包含在本发明的保护范围之内。

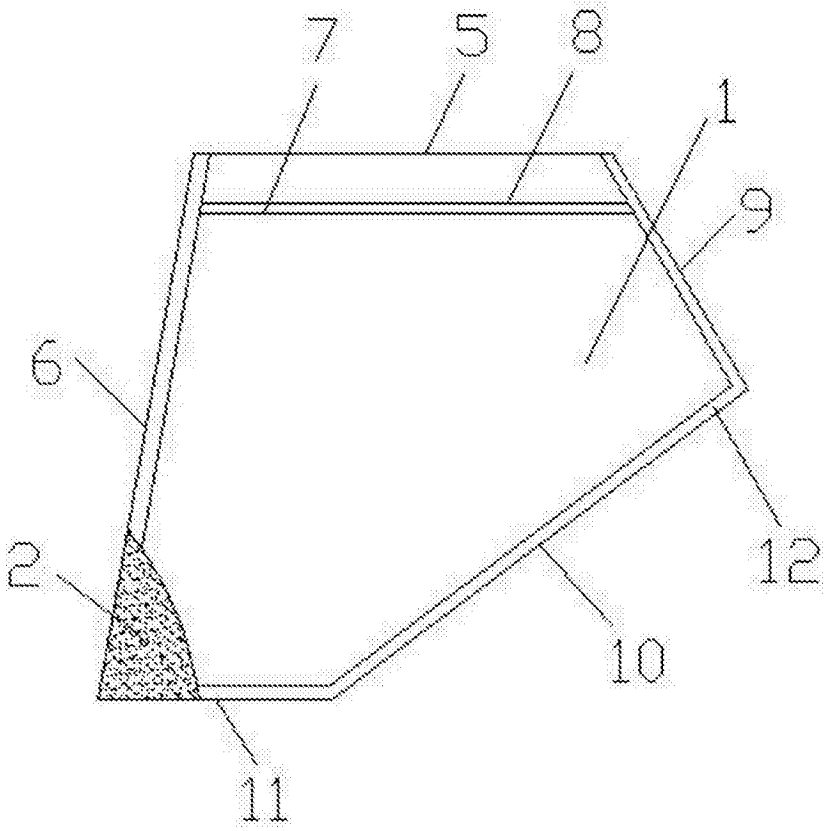

图1

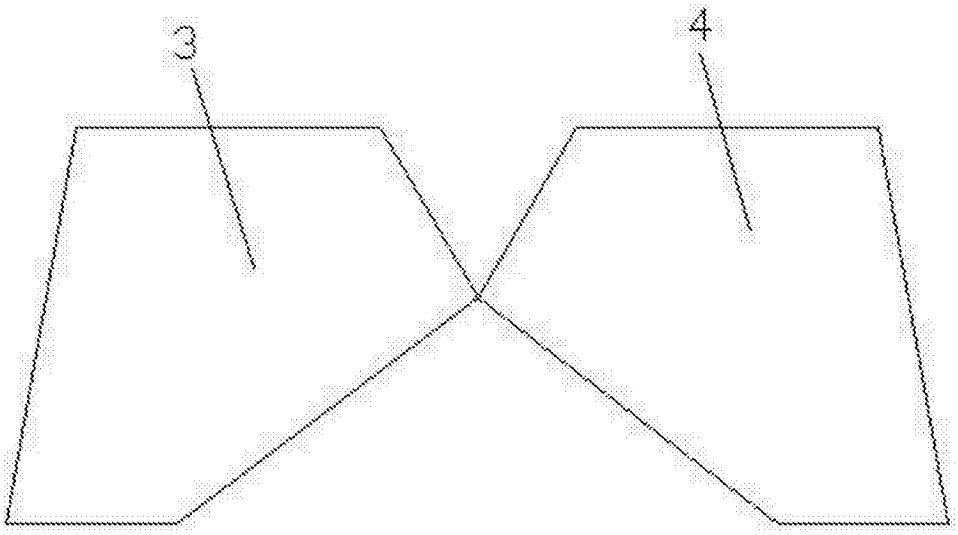

图2