[19] 中华人民共和国国家知识产权局

[51] Int. Cl.
E06B 5/11 (2006.01)
E05B 47/06 (2006.01)
E05B 63/14 (2006.01)

[12] 实用新型专利说明书

专利号 ZL 200820096487.8

[45] 授权公告日 2009 年 4 月 29 日

[11] 授权公告号 CN 201228509Y

[22] 申请日 2008.7.11

[21] 申请号 200820096487.8

[73] 专利权人 李 娟

地址 550014 贵州省贵阳市白云区育才路 33 号白云区第二中学

[72] 发明人 李 娟 陈 礁 曹 红 李宗经 杨 敏 王 磊 徐 强 肖礼保 马启会

[74] 专利代理机构 贵阳东圣专利商标事务有限公司

代理人 于俊汉

权利要求书 1 页 说明书 2 页 附图 1 页

[54] 实用新型名称

家庭智能防盗门

[57] 摘要

一种家庭智能防盗门，属于防盗门，门(1)通过合页(20)安装在门框(18)上，在门(1)内安装防盗器，防盗器的主机(7)通过导线与分电器的正、负极连接，分电器又分别与右电动锁马达(2)、左电动锁马达(14)、上电动锁马达(8)和下电动锁马达(16)连接；通过导线与指示灯(10)、传感器(11)和启辉器(12)连接；通过导线与变压器(5)和蓄电器(4)连接，在主机上有天线(6)，在左右上下电动锁马达上安装套有弹簧的左右上下锁轴，上下左右锁轴与门框(18)四方内的锁轴孔(19)配合，防盗门无锁孔，由防盗器控制，四方由锁轴进行锁门，可防堵锁孔和万能钥匙开锁，如忘记上锁可以提醒主人或自动关闭房门，增加防盗的保险性，适于家庭使用。

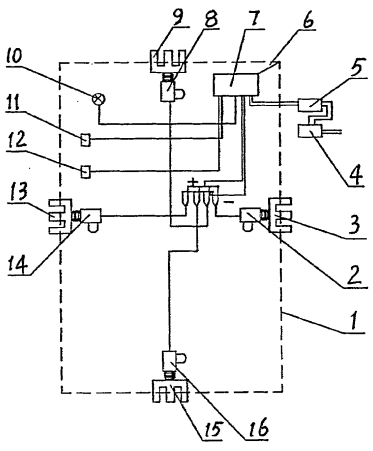

1．一种家庭智能防盗门，由门、门框和防盗器组成，其特征在于：门（1）通过合页（20）安装在门框（18）上，在门（1）内安装防盗器，防盗器的主机（7）通过导线与分电器的正、负极连接，分电器又分别与右电动锁马达（2）、左电动锁马达（14）、上电动锁马达（8）和下电动锁马达（16）连接；通过导线与指示灯（10）、传感器（11）和启辉器（12）连接；通过导线与变压器（5）和蓄电器（4）连接，在主机上有天线（6），在右电动锁马达（2）上安装套有弹簧的右锁轴（3），在上电动锁马达（8）上安装套有弹簧的上锁轴（9），在左电动锁马达（14）上安装套有弹簧的左锁轴（13），在下电动锁马达（16）上安装套有弹簧的下锁轴（15），上下左右锁轴与门框（18）四方内的锁轴孔（19）配合。

2．根据权利要求 1 所述的家庭智能防盗门，其特征在于；锁轴是三爪形或四爪形，门框上的锁轴孔（19）也是三爪形或四爪形，锁轴的爪是方形也可以是圆形，锁轴孔是方形也可以是圆形。

家庭智能防盗门

技术领域：本实用新型涉及防盗门，特别是一种家庭智能防盗门。

背景技术：现有技术中的防盗门有锁孔，锁孔容易被小孩用口香糖或其它物品堵塞住，钥匙放不进锁孔，打不开门，有的用万能钥匙开门，家里被盗，有时把钥匙忘记在家里，开不了门。

发明内容：本实用新型的目的在于提供一种家庭智能防盗门，该防盗门无锁孔，可以避免他人恶作剧堵塞锁孔和万能钥匙开锁，出门时如果忘记上锁可以提醒主人或自动关闭房门，达到增加防盗的保险性。

本实用新型的构成：由门、门框和防盗器组成，门 1 通过合页 20 安装在门框 18 上，在门 1 内安装防盗器，防盗器的主机 7 通过导线与分电器的正、负极连接，分电器又分别与右电动锁马达 2、左电动锁马达 14、上电动锁马达 8 和下电动锁马达 16 连接；通过导线与指示灯 10、传感器 11 和启辉器 12 连接；通过导线与变压器 5 和蓄电器 4 连接，在主机上有天线 6，在右电动锁马达 2 上安装套有弹簧的右锁轴 3，在上电动锁马达 8 上安装套有弹簧的上锁轴 9，在左电动锁马达 14 上安装套有弹簧的左锁轴 13，在下电动锁马达 16 上安装套有弹簧的下锁轴 15，上下左右锁轴与门框 18 四方内的锁轴孔 19 配合。

锁轴是三爪形或四爪形，门框上的锁轴孔 19 也是三爪形或四爪形，锁轴的爪是方形也可以是圆形，锁轴孔是方形也可以是圆形。

与现有技术比较，本实用新型运用汽车防盗中控装置改装在家用防盗门上，防盗门四方都由锁轴来进行锁门，由汽车中控装置来启动锁轴的伸缩，

在门与门框间安装感应器，能使门在忘记上锁时报警，在主人不知道是否锁门的情况下，中控装置将在 30 秒时间内自动上锁，为预防因停电而导致防盗门失控，特为防盗门安装了专门的供电系统，这一功能由蓄电池或继电器 UPS 来完成，平时由 220V 照明电供电，一旦停电自动转为蓄电池或继电器 UPS 供电。

本实用新型无锁孔，可以避免他人恶作剧堵塞锁孔和万能钥匙开锁，出门时如果忘记上锁可以提醒主人或自动关闭房门，增加防盗的保险性。

附图说明：图 1 是防盗装置示意图，图 2 是防盗门关闭图，图 3 是防盗门打开图，图 4 是图 3 的 A-A 剖视图。

图中 1.门，2.右电动锁马达，3.右锁轴，4.蓄电器，5.变压器，6.天线，7.主机，8.上电动锁马达，9.上锁轴，10.指示灯，11.传感器，12.启辉器，13.左锁轴，14.左电动锁马达，15.下锁轴，16.下电动锁马达，17.拉手，18.门框，19.锁轴孔，20.合页。

具体实施方式：如图 1、图 2、图 3、图 4 所示，门 1 通过合页 20 安装在门框 18 上，在门 1 内安装防盗器，防盗器的主机 7 通过导线与分电器的正、负极连接，分电器又分别与右电动锁马达 2、左电动锁马达 14、上电动锁马达 8 和下电动锁马达 16 连接；通过导线与指示灯 10、传感器 11 和启辉器 12 连接；通过导线与变压器 5 和蓄电器 4 连接，在主机上有天线 6，在右电动锁马达 2 上安装套有弹簧的右锁轴 3，在上电动锁马达 8 上安装套有弹簧的上锁轴 9，在左电动锁马达 14 上安装套有弹簧的左锁轴 13，在下电动锁马达 16 上安装套有弹簧的下锁轴 15，上下左右锁轴与门框 18 四方内的锁轴孔 19 配合。

锁轴是三爪形或四爪形，门框上的锁轴孔也是三爪形或四爪形，锁轴上的爪是方形也可以是圆形，锁轴孔是方形也可以是圆形。

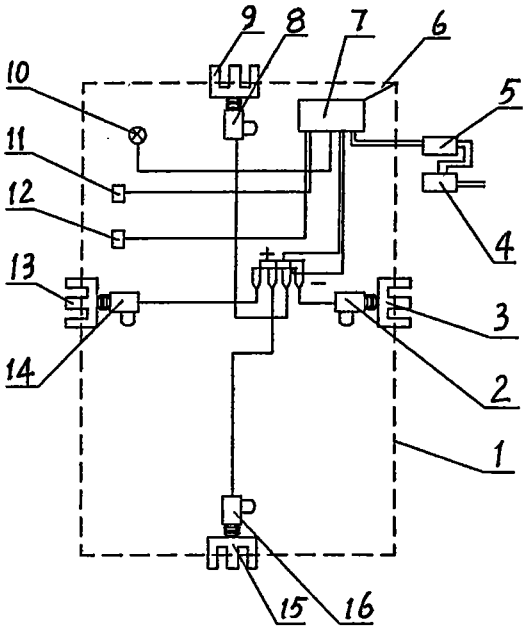

图1

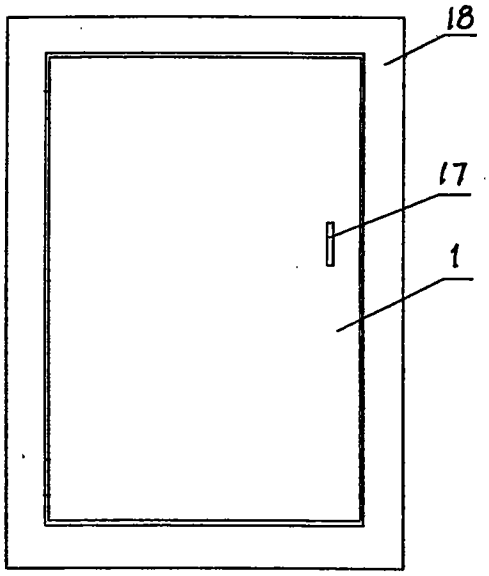

图2

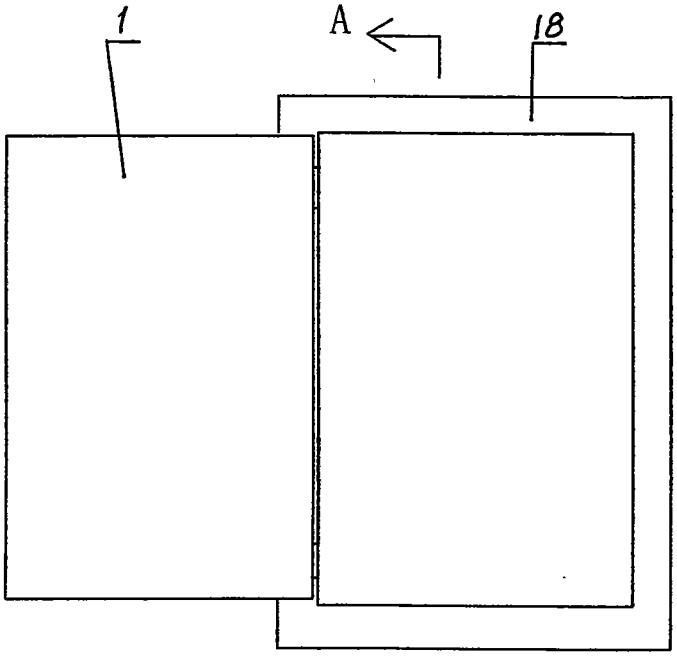

图3

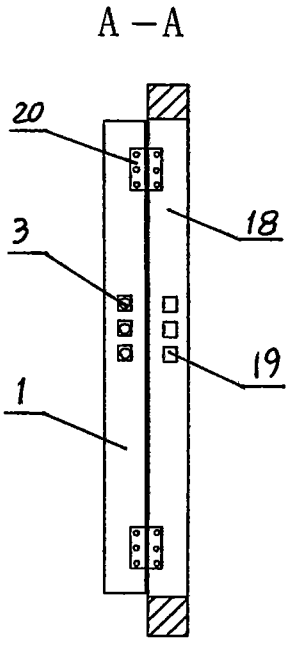

图4