(19)中华人民共和国国家知识产权局

(12)实用新型专利

(10)授权公告号 CN 204862541 U
(45)授权公告日 2015.12.16

(21)申请号 201520605519.2

(22)申请日 2015.08.11

(73)专利权人 安庆市绿谷食品有限公司
地址 246121 安徽省安庆市怀宁县公岭镇南街47号

(72)发明人 丁伯文

(74)专利代理机构 北京力量专利代理事务所（特殊普通合伙） 11504
代理人 宋林清

(51)Int.Cl.
A47J 17/02(2006.01)

(ESM)同样的发明创造已同日申请发明专利

权利要求书1页 说明书2页 附图1页

(54)实用新型名称

一种削皮刀

(57)摘要

本实用新型提供了一种削皮刀，包括刀片、收纳盒盒底和收纳盒，所述刀片设置于收纳盒前端，收纳盒中部设置有手柄，收纳盒盒底活动连接于收纳盒底部。本实用新型的有益效果在于：既方便使用，又卫生，有效解决了瓜果皮削下来后，无处收纳的问题，并且由于可拆卸的收纳盒盒底方便了后期收纳盒的清洗。

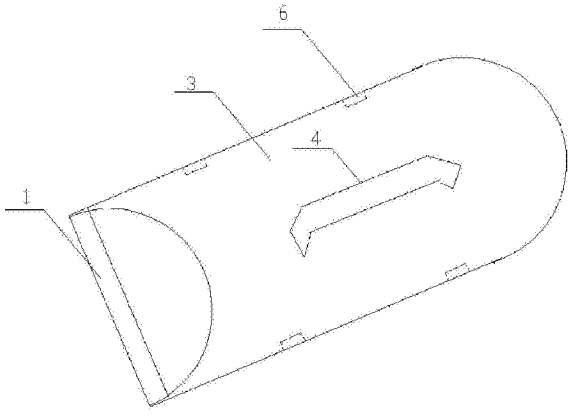

CN 204862541 U

1. 一种削皮刀，其特征在于，包括刀片 (1)、收纳盒盒底 (2) 和收纳盒 (3)，所述刀片设置于收纳盒前端，收纳盒中部设置有手柄 (4)，收纳盒盒底活动连接于收纳盒底部。

2. 根据权利要求 1 所述的一种削皮刀，其特征在于 :所述收纳盒盒底边缘设有四个矩形凹槽 (5)，所述收纳盒边缘对应设有四个矩形凸起 (6)，收纳盒盒底和收纳盒通过凹槽与凸起配合连接到一起。

3. 根据权利要求 1 所述的一种削皮刀，其特征在于 :所述刀片可更换。

4. 根据权利要求 1 所述的一种削皮刀，其特征在于 :所述收纳盒盒底可更换。

5. 根据权利要求 1 所述的一种削皮刀，其特征在于 :所述收纳盒纵切面为半圆形。

6. 根据权利要求 1 所述的一种削皮刀，其特征在于 :所述收纳盒和收纳盒盒底均为半透明塑料。

一种削皮刀

技术领域

[0001] 本实用新型涉及一种生活用具，特别涉及一种削皮刀。

背景技术

[0002] 削皮刀是人们的日常用品，食用水果和择菜中都会用到，现市面上大部分水果刀在去皮的同时，均不能较好地处理果皮。一般果皮比较粘，清理比较难，有些能够提供自动收集果皮的削皮刀清理比较麻烦，结构不利于清理，容易造成细菌的滋生。

实用新型内容

[0003] 本实用新型的目的是提供一种削皮刀，解决了上述现有技术问题中的一个或者多个。

[0004] 本实用新型提供了一种削皮刀，包括包括刀片、收纳盒盒底和收纳盒，所述刀片设置于收纳盒前端，收纳盒中部设置有手柄，收纳盒盒底活动连接于收纳盒底部。

[0005] 优选地，所述收纳盒盒底边缘设有四个矩形凹槽，所述收纳盒边缘对应设有四个矩形凸起，收纳盒盒底和收纳盒通过凹槽与凸起配合连接到一起。

[0006] 优选地，所述刀片可更换。

[0007] 优选地，所述收纳盒盒底可更换。

[0008] 优选地，所述收纳盒纵切面为半圆形。

[0009] 优选地，所述收纳盒和收纳盒盒底均为半透明塑料材质。

[0010] 采用上述结构的一种削皮刀，使用时，一手握住手柄，一手拿着瓜果，由于削皮器包括刀片、收纳盒和收纳盒盒底，刀片设置于收纳盒前端，并且收纳盒盒底和收纳盒通过凹槽与凸起配合连接到一起，把刀片对准瓜果，就可以削皮了，削下来的瓜果皮会顺势落入收纳盒中，不会掉落到地上，由于收纳盒和收纳盒盒底为半透明塑料材质，所以可以看到瓜皮是否填满收纳盒，当瓜果皮满了，可以拆下收纳盒盒底，把瓜果皮倒掉。本实用新型的有益效果在于：有效解决了瓜果皮削下来后，无处收纳的问题，并且由于可拆卸的收纳盒盒底方便了后期收纳盒的清洗。

附图说明

[0011] 图 1 是本实用新型的收纳盒结构示意图。

[0012] 图 2 是本实用新型的收纳盒盒底结构示意图。

具体实施方式

[0013] 为了使本实用新型实现的技术手段、创作特征、达成目的与功效易于明白了解，下面结合具体图示，进一步阐述本实用新型。

[0014] 本实用新型的一种削皮刀如图 1、图 2 所示，包括刀片 1、收纳盒盒底 2 和收纳盒 3，所述刀片设置于收纳盒前端，收纳盒中部设置有手柄 4，收纳盒盒底活动连接于收纳盒底

部。所述收纳盒盒底边缘设有四个矩形凹槽5，所述收纳盒边缘对应设有四个矩形凸起6，收纳盒盒底和收纳盒通过凹槽与凸起配合连接到一起。所述刀片可更换。所述收纳盒盒底可更换。所述收纳盒纵切面为半圆形。所述收纳盒和收纳盒盒底均为半透明塑料材质。

[0015] 采用上述结构的一种削皮刀，使用时，一手握住手柄，一手拿着瓜果，由于削皮器包括刀片、收纳盒和收纳盒盒底，刀片设置于收纳盒前端，并且收纳盒盒底和收纳盒通过凹槽与凸起配合连接到一起，所以把刀片对准瓜果，就可以削皮了，削下来的瓜果皮会顺势落入收纳盒中，不会掉落到地上，由于收纳盒和收纳盒盒底为半透明塑料材质，所以可以看到瓜皮是否填满收纳盒，当瓜果皮满了，可以拆下收纳盒盒底，把瓜果皮倒掉。本实用新型的一种削皮刀既方便使用，又卫生，有效解决了瓜果皮削下来后，无处收纳的问题，并且由于可拆卸的收纳盒盒底方便了后期收纳盒的清洗。

[0016] 以上所述仅是本实用新型的优先实施方式，应当指出，对于本技术领域的普通技术人员来说，在不脱离本实用新型技术原理的前提下，还可以做出若干改进和润饰，这些改进和润饰也应视为本实用新型的保护范围。

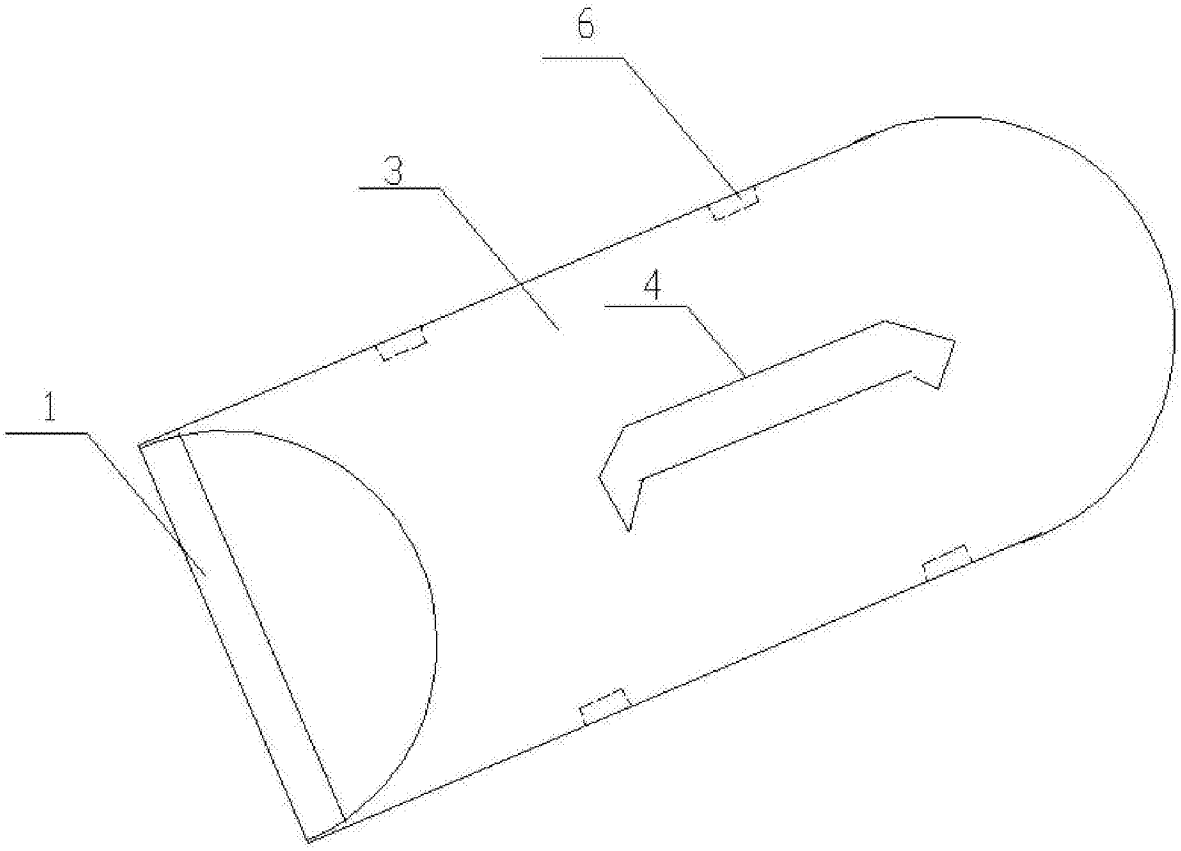

图 1

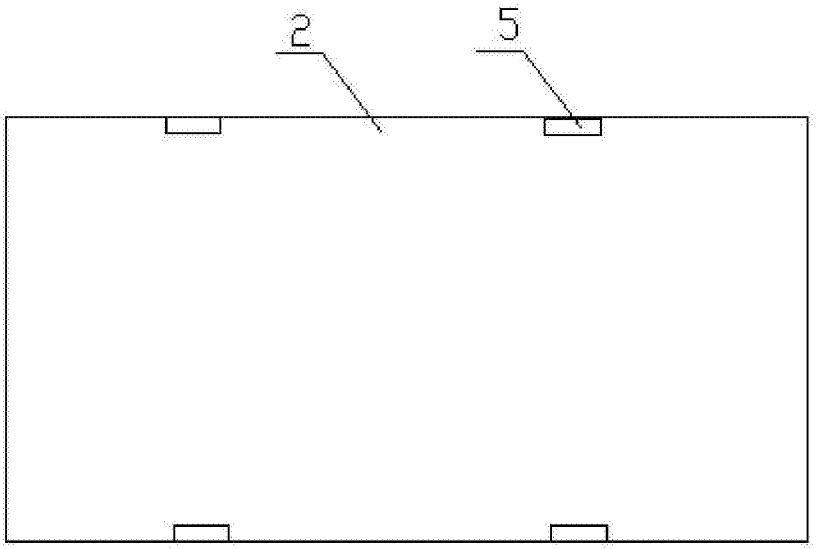

图 2