(19)中华人民共和国国家知识产权局

(12)实用新型专利

(10)授权公告号 CN 203121348 U
(45)授权公告日 2013.08.14

(21)申请号 201320196515.4

(22)申请日 2013.03.23

(73)专利权人 陈伟芳
地址 362302 福建省南安市霞美镇霞美村霞新新厝角33号

(72)发明人 陈伟芳

(51)Int.Cl.
A45C 5/04(2006.01)
A45C 15/00(2006.01)

权利要求书1页 说明书1页 附图1页

(54)实用新型名称

一种真空抽气旅行箱

(57)摘要

一种真空抽气旅行箱，由旅行箱、真空抽气泵、拉杆、压缩袋组成。其特征是：在旅行箱背面安装一个真空抽气泵，真空抽气泵上安装一根拉杆，旅行箱内设有一个压缩袋。当放入旅行箱中的衣物较多时，先将衣服放入压缩袋中，然后将压缩袋上的袋孔与真空抽气泵对接，上下不断拉动拉杆，拉杆带动真空抽气泵，真空抽气泵吸取压缩袋里的空气，使旅行箱节省一半的空间放置其它物品。

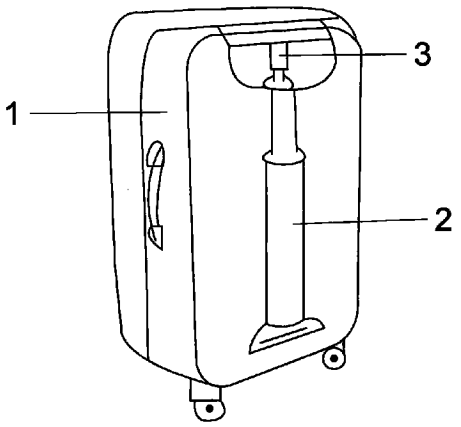

CN 203121348 U

1. 一种真空抽气旅行箱，由旅行箱、真空抽气泵、拉杆、压缩袋组成，其特征是：在旅行箱背面安装一个真空抽气泵，真空抽气泵上安装一根拉杆，旅行箱内设有一个压缩袋。

一种真空抽气旅行箱

技术领域

[0001] 本实用新型涉及一种带有抽气泵的旅行箱，具体的讲是一种真空抽气旅行箱。

背景技术

[0002] 现在的旅行箱内的空间都是固定式的，如需将旅行箱中多放置一些衣物都不可以，给人们造成烦恼。

实用新型内容

[0003] 本实用新型的目的在于提供一种真空抽气旅行箱，具有通过抽气泵来抽去旅行箱中的空气，使旅行箱中能放置更多物品的作用。

[0004] 本实用新型是以如下技术方案实现的：一种真空抽气旅行箱，由旅行箱、真空抽气泵、拉杆、压缩袋组成。其特征是：在旅行箱背面安装一个真空抽气泵，真空抽气泵上安装一根拉杆，旅行箱内设有一个压缩袋。当放入旅行箱中的衣物较多时，先将衣服放入压缩袋中，然后将压缩袋上的袋孔与真空抽气泵对接，上下不断拉动拉杆，拉杆带动真空抽气泵工作，真空抽气泵吸取压缩袋里的空气，使旅行箱节省一半的空间放置其它物品。

[0005] 所述的拉杆除了当作拉手拉动旅行箱外，也是真空抽气泵的压杆。

[0006] 有益效果：具有通过抽气泵来压缩衣服，使旅行箱中能放置更多物品的作用。

附图说明

[0007] 图 1 是本实用新型一种真空抽气旅行箱的结构图。

[0008] 图 2 是本实用新型一种真空抽气旅行箱的开启示意图。

[0009] 图中 1. 旅行箱，2. 真空抽气泵，3. 拉杆，4. 压缩袋。

具体实施方式

[0010] 本实用新型一种真空抽气旅行箱，包括旅行箱 1、真空抽气泵 2、拉杆 3、压缩袋 4。

[0011] 参照图 1、图 2，在旅行箱 1 背面安装一个真空抽气泵 2，真空抽气泵 2 上安装一根拉杆 3，旅行箱 1 内设有一个压缩袋 4。

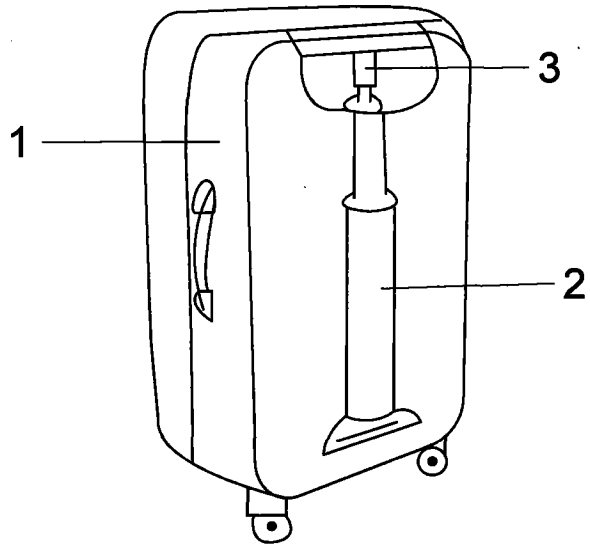

图 1

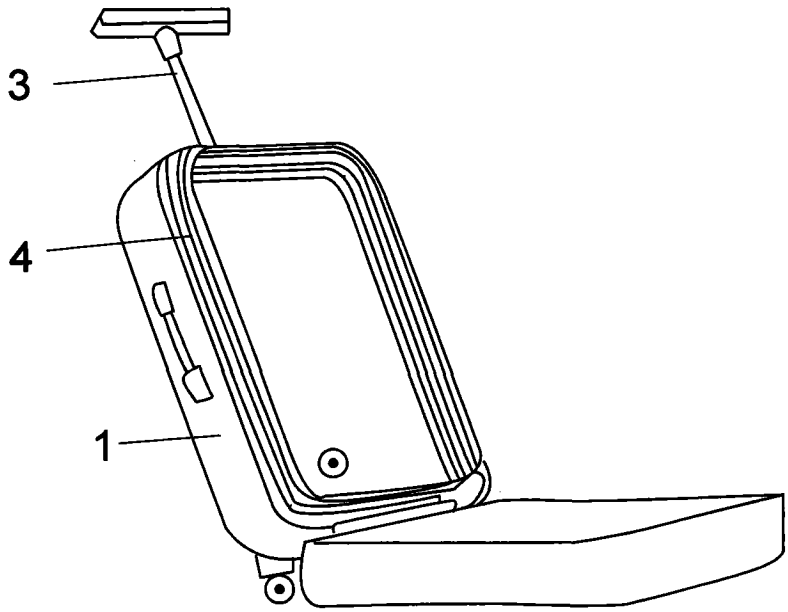

图 2