(19)中华人民共和国国家知识产权局

(12)实用新型专利

(10)授权公告号 CN 203074056 U
(45)授权公告日 2013.07.24

(21)申请号 201320040975.8

(22)申请日 2013.01.25

(73)专利权人 吴莎
地址 430056 湖北省武汉市江汉大学商学院财务管理11级

(72)发明人 吴莎

(51)Int.Cl.
A47G 19/22(2006.01)

权利要求书1页 说明书2页 附图1页

(54)实用新型名称

新型杯子

(57)摘要

本实用新型涉及一种新型杯子，它包括杯体、杯盖和储物区，其特征是：所述杯盖设在杯体的上端，其与杯体之间通过螺纹连接；所述储物区设在杯盖的上端，其内部设有隔板，隔板将储物区分为两个相等的区间；所述储物区的上端设有端盖，端盖与储物区之间通过螺纹连接。本实用新型与普通的杯子相比，其上设有储物区，储物区中可以储存果汁粉、咖啡粉等饮料物质，当人们需要冲泡饮料时，只需要按动按钮即可，其更能满足人们的需求。

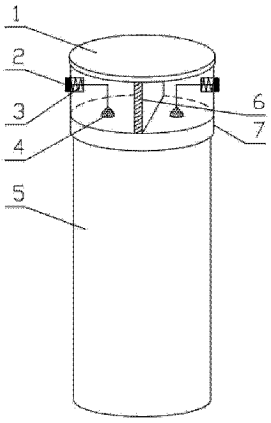

CN 203074056 U

1. 一种新型杯子，它包括杯体、杯盖和储物区，其特征是：所述杯盖设在杯体的上端，其与杯体之间通过螺纹连接；所述储物区设在杯盖的上端，其内部设有隔板，隔板将储物区分为两个相等的区间，两个区间的底端中心处分别设有漏口，两个区间的侧壁上分别设有按钮；所述储物区的上端设有端盖，端盖与储物区之间通过螺纹连接。

2. 根据权利要求 1 所述的新型杯子，其特征是：所述按钮的内部设有连杆，连杆的下端头上设有橡胶塞，橡胶塞处在漏口的上端。

新型杯子

技术领域

[0001] 本实用新型涉及一种杯子，尤其是可以储存果汁粉类物质的一种新型杯子。

背景技术

[0002] 杯子是人们用来喝水的用具，传统的水杯很简单，就是一个装水的容器。随着经济的发展，人们的生活水平不断提高，传统的水杯再也不能满足人们的需要。为了满足人们的需要，并伴随着科技的发展，人们发明了各种各样的水杯。

[0003] 现在的杯子不仅做工精美，而且种类繁多，功能各异。有抗摔的塑料杯，保温的保温杯，大容量的旅行杯，便于携带的可折叠杯等等，但是目前市面上鲜有可以储存果汁粉等饮料物质的杯子来满足人们对果汁、咖啡等饮料的日常需求。

实用新型内容

[0004] 针对目前市面上的杯子不能满足人们储存果汁粉等饮料物质的需求，本实用新型目的是提供一种新型杯子，它的端盖上设有存放咖啡粉、果汁粉等饮料物质的区域，其能随时满足人们冲泡饮料的需求。

[0005] 为了实现本实用新型的目的所采用的技术方案是：一种新型杯子，它包括杯体、杯盖和储物区，其特征是：所述杯盖设在杯体的上端，其与杯体之间通过螺纹连接；所述储物区设在杯盖的上端，其内部设有隔板，隔板将储物区分为两个相等的区间，两个区间的底端中心处分别设有漏口，两个区间的侧壁上分别设有按钮；所述储物区的上端设有端盖，端盖与储物区之间通过螺纹连接。

[0006] 本实用新型的有益效果是：它与普通的杯子相比，其上设有储物区，储物区中可以储存果汁粉、咖啡粉等饮料物质，当人们需要冲泡饮料时，只需要按动按钮即可，其更能满足人们的需求。

附图说明

[0007] 图 1 为本实用新型的结构视图。

[0008] 图中，1- 端盖、2- 按钮、3- 复位弹簧、4- 橡胶塞、5- 杯体、6- 隔板、7- 杯盖。

具体实施方式

[0009] 下面结合附图和具体实施例对本实用新型作进一步说明。

[0010] 在图 1 所示的第一实施例中，一种新型杯子，它包括杯体、杯盖和储物区，其特征是：所述杯盖设在杯体的上端，其与杯体之间通过螺纹连接；所述储物区设在杯盖的上端，其内部设有隔板，隔板将储物区分为两个相等的区间，两个区间的底端中心处分别设有漏口，两个区间的侧壁上分别设有按钮；所述储物区的上端设有端盖，端盖与储物区之间通过螺纹连接。

[0011] 在图 1 所示的第二实施例中，所述按钮的内部设有连杆，连杆的下端头上设有橡

胶塞，橡胶塞处在漏口的上端，且刚好堵住漏口。

[0012] 在图 1 所示的第三实施例中，所述按钮的内部设有复位弹簧，复位弹簧的另一端固定在挡板上；当被按压的按钮松开后，按钮会在复位弹簧的作用下自动弹回。

[0013] 使用本实用新型时，人们拧开端盖便可将两种不同类别的果汁粉分别放在储物区的两个区间中，需要冲泡饮料时，按压按钮，果汁粉就会自动掉进杯体中与水混合。

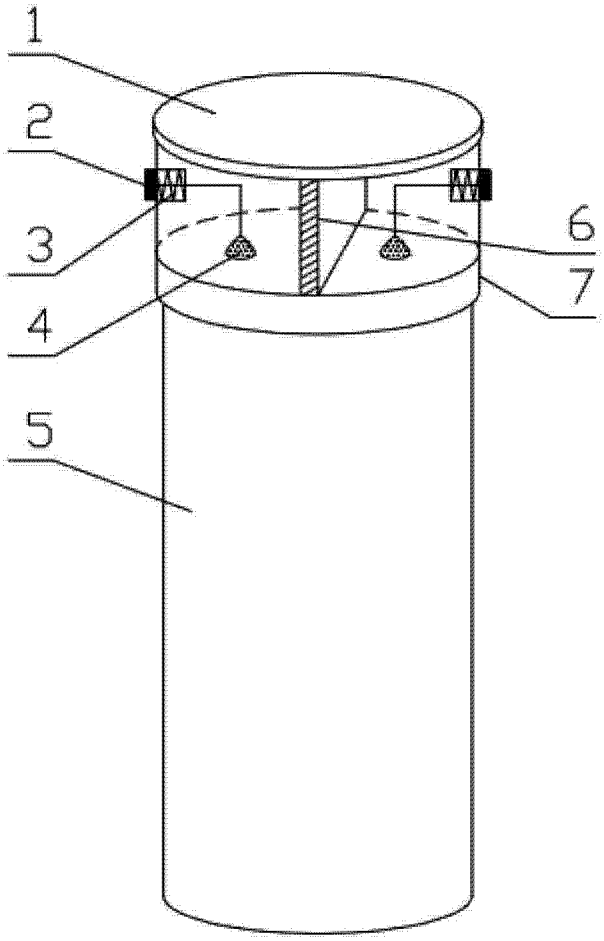

图 1