M617366

(19)中華民國智慧財產局

(12)新型說明書公告本 **(11)證書號數：TW M617366 U**

(45)公告日： 中華民國 110 (2021) 年 09 月 21 日

(21)申請案號：110205400 (22)申請日： 中華民國 110 (2021) 年 05 月 13 日

(51)Int. Cl.： *A47G9/10 (2006.01)*

(71)申請人：台灣巧維企業有限公司(中華民國) TAIWAN CHEAU WEI CO., LTD. (TW)
南投縣竹山鎮延平里延平一路 12 號

(72)新型創作人：翁啟富 WENG, CHI FU (TW)

(74)代理人：王德文

申請專利範圍項數：10 項 圖式數：3 共 14 頁

(54)名稱

具支撐性的複合枕頭結構

(57)摘要

一種具支撐性的複合枕頭結構，包含有：一枕套，具有一容置空間與一開口連通至該容置空間；一第一彈性墊，設置於該枕套之容置空間；一第二彈性墊，設置於該枕套之容置空間，且該第一彈性墊疊置於該第二彈性墊上；以及一支撐墊，設置於該容置空間，環繞抵靠於該第一彈性墊與該第二彈性墊的外側的至少一部分。

指定代表圖：

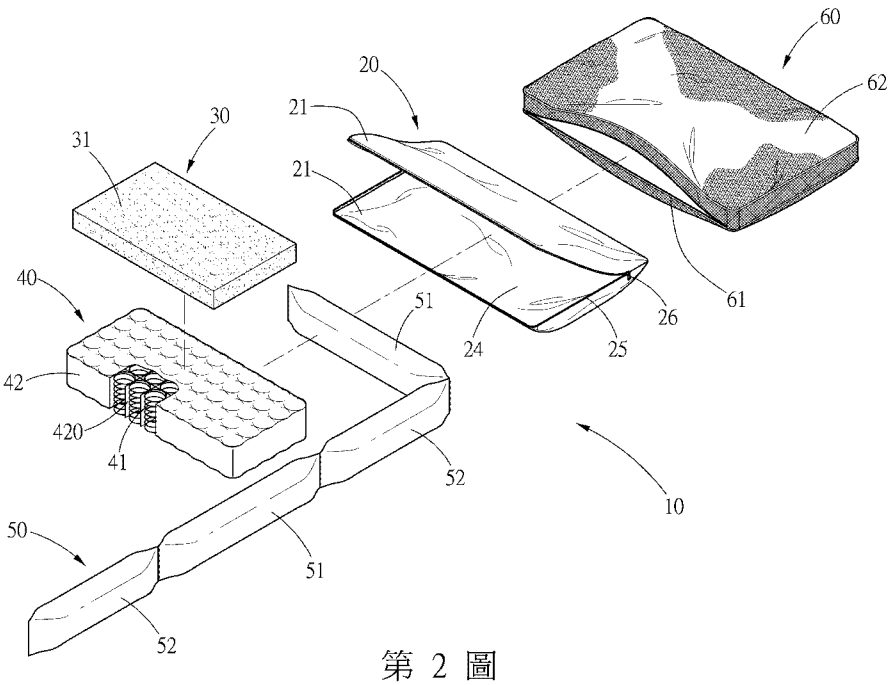

第 2 圖

符號簡單說明：

10:枕頭

20:枕套

21:枕套布料

24:容置空間

25:開口

26:拉鍊

30:第一彈性墊

31:多孔性結構

40:第二彈性墊

41:獨立筒

42:布套

50:支撐墊

51:長段支撐部

52:短段支撐部

60:外套

61:第一面料

62:第二面料

420:隔間

專利案號：110205400

公告本

M617366

【新型摘要】

【中文新型名稱】　具支撐性的複合枕頭結構

【中文】一種具支撐性的複合枕頭結構，包含有：一枕套，具有一容置空間與一開口連通至該容置空間；一第一彈性墊，設置於該枕套之容置空間；一第二彈性墊，設置於該枕套之容置空間，且該第一彈性墊疊置於該第二彈性墊上；以及一支撐墊，設置於該容置空間，環繞抵靠於該第一彈性墊與該第二彈性墊的外側的至少一部分。

【指定代表圖】　　第2圖

【代表圖之符號簡單說明】

10 枕頭

20 枕套

21 枕套布料

24 容置空間

25 開口

26 拉鍊

30 第一彈性墊

31 多孔性結構

40 第二彈性墊

41 獨立筒

42 布套

50 支撐墊

51 長段支撐部

52 短段支撐部

60 外套

61 第一面料

62 第二面料

420 隔間

【新型說明書】

【中文新型名稱】　具支撐性的複合枕頭結構

【技術領域】

【0001】　本創作係與枕頭有關，特別是關於一種具支撐性的複合枕頭結構。

【先前技術】

【0002】　睡眠是人類維持身體健康不可或缺的生理活動。人在睡眠的時候，身體會自行修復骨骼、肌肉、神經及免疫系統，大腦也從白天長時間的使用中獲得休息的機會，藉以維持大腦的情緒、記憶、及認知功能。據研究，一個成年人一天所需的正常睡眠時間為7到9個小時，然而現代人或因工作忙碌、身心壓力及睡眠障礙等等，無法獲得充分的休息，因此如何睡得好也是現代人必修的研究課題。

【0003】　寢具是輔助睡眠不可或缺的要件，其中枕頭是影響睡眠品質的重要考量因素。習用的市售枕頭通常為單一材質，其材質種類有棉花、乳膠、記憶枕(惰性棉)、或獨立筒等等，視使用者需求及預算挑選。然而不同材質對於睡姿或睡眠習慣有不同影響，若使用者需要不同材質的枕頭時，便需購買更多類型的枕頭，增加購買枕頭的預算及枕頭收納的困難。

【0004】　另一種習用的枕頭結構具有複數個材質，通常為一枕套設置有複數個墊體於其內部空間。此種枕頭結構的問題在於墊體在枕套內並無支撐，因此使用者在睡眠的過程中，容易因翻身或移動枕頭而導致墊體位移，造成枕

頭高度不平均，長時間使用下來容易對使用者的肩頸肌肉產生傷害，睡眠品質也無法維持。

【新型內容】

【0005】 本創作的主要目的在於提供一種具支撐性的複合枕頭結構，其可以提供複數個不同彈性材質的墊體以調整枕頭的高度、彈性與軟硬度外，更提供一支撐結構支撐枕頭的形狀，提升使用者的睡眠品質。

【0006】 為達上述創作目的，本創作所提供之一種具支撐性的複合枕頭結構，包含有：一枕套，具有一容置空間與一開口連通至該容置空間；一第一彈性墊，設置於該枕套之容置空間；一第二彈性墊，設置於該枕套之容置空間，且該第一彈性墊疊置於該第二彈性墊上；以及一支撐墊，設置於該容置空間，環繞抵靠於該第一彈性墊與該第二彈性墊的外側的至少一部分。

【0007】 在一實施例中，該第一彈性墊與該第二彈性墊具有不同的彈性狀態。

【0008】 在一實施例中，該第一彈性墊具有一多孔性結構的物件。

【0009】 在一實施例中，該第二彈性墊具有複數個呈並排狀態的獨立筒。

【0010】 在一實施例中，第二彈性墊更具有一布套，該布套內具有複數個隔間，該等獨立筒分別設置於該等隔間中。

【0011】 在一實施例中，該支撐墊中設有填充材料。

【0012】 在一實施例中，該枕套的該開口具有一拉鍊，用以啟閉該開口。

【0013】 在一實施例中，該枕套中設置有填充材料。

【0014】 在一實施例中，更具有一外套，套設於該枕套之外側。

【0015】 在一實施例中，該外套具有一第一面料與一第二面料，設於該外套的相對二側。

【0016】 以下即依本創作的目的與功效，茲舉出較佳實施例，並配合圖式詳細說明。

【圖式簡單說明】

【0017】

第1圖係本創作一較佳實施例之立體圖。

第2圖係本創作一較佳實施例之分解圖。

第3圖係本創作一較佳實施例之剖視圖，顯示使用者使用枕頭時的狀況。

【實施方式】

【0018】 請參閱第1圖所示，本創作一較佳實施例揭示一種具支撐性的複合枕頭結構，該枕頭10主要包含有：一枕套20、一第一彈性墊30、一第二彈性墊40、一支撐墊50及一外套60。

【0019】 請參閱第2圖及第3圖所示，該枕套20具有二枕套布面21與複數個枕套填充物22，該等枕套填充物22係設置於該二枕套布面21內，在本實施例中該等枕套填充物22材質為棉花，在其他實施例中該等枕套填充物22可為羽絨或其他等效的填充材料。該枕套20更具有一容置空間24由該二枕套布面21所圈圍出。該二枕套布面21的周緣具有一開口25，該開口25連通至該容置空間24，

且該開口25設置有一拉鍊26，作為啟閉該開口25，並防止灰塵與異物進入該容置空間24之用。

【0020】 該第一彈性墊30具有一多孔性結構31，在本實施例中該多孔性結構31的材質為惰性棉，即習知記憶枕使用之材質，在另一實施例中，其材質可為乳膠、海綿或其他等效的材質。該第一彈性墊30設置於該容置空間24的中央。該第二彈性墊40具有複數個呈並排狀態的獨立筒41，該等獨立筒41係由鋼絲所製成的彈性元件。該第二彈性墊40更具有一布套42，該布套42內具有複數個相同大小的隔間420，該等獨立筒41係個別設置於該等隔間420中，用以固定該等獨立筒41之間的相對位置。該第二彈性墊40同樣設置於該容置空間24的中央，且該第一彈性墊30係疊置於該第二彈性墊40之上。該第一彈性墊30與該第二彈性墊40可視需要情況進行重新排列或拆換，據以滿足使用者所需的該枕頭10高度及舒適程度。

【0021】 該支撐墊50具有二長段支撐部51及二短段支撐部52。該二長段支撐部51及該二短段支撐部52皆為長條形枕頭結構，且依照短－長－短－長之順序連接而成，該二長段支撐部51及該二短段支撐部52分別具有一支撐布面53及複數個支撐填充物54。該等支撐填充物54係設置於該支撐布面53中，在本實施例中該等支撐填充物54材質為棉花，在另一實施例中該等支撐填充物54可為羽絨或其他等效的填充材料。該支撐墊50設置於該第二容置空間24的周緣，該二長段支撐部51貼合於該第一彈性墊30及該第二彈性墊40的長邊外側；該二短段支撐部52貼合於該第一彈性墊30及該第二彈性墊40的短邊外側，用以固定該第一彈性墊30及該第二彈性墊40在該枕芯20中的位置。

【0022】 該枕頭10更具有一外套60，該外套60係設置於該枕套20之外。該外套60具有一第一面料61與一第二面料62設置於該外套60之兩側，該第一面料61與該第二面料62為不同材質。在本實施例中，該第一面料61為透氣涼感材質，提供使用者接觸時的透氣性和清涼感；該第二面料62為天絲材質，提供使用者接觸上的柔順感與舒適感。在另一實施例中，該第一面料61及該第二面料62可為抗菌、防臭、防水、或防塵蟎之面料材質，使用者可視需要選擇所需之面料，藉以提升睡眠品質。

【0023】 請參閱第3圖所示，使用者在使用本創作之具支撐性的複合枕頭結構時，可依照使用者個人偏好的睡眠習慣與頭頸高度，調整該第一彈性墊30及該第二彈性墊40的排列組合。在本實施例中，該第一彈性墊30係疊置於該第二彈性件40的上方；在另一實施例中，該第二彈性墊40與該第一彈性墊30的疊置順序可以改變，亦可以更換不同高度之該第一彈性墊30及該第二彈性墊40，以符合使用者所需要的高度。在本創作之具支撐性的複合枕頭結構中，該支撐墊50係提供一支撐結構的作用，在該枕套20的該開口25閉合的情況下，該支撐墊50能環繞抵靠於該第一彈性墊30、該第二彈性墊40的外側，固定該第一彈性墊30及第二彈性墊40在該第二容置空間24中的位置，如此一來，即便使用者在翻身或移動該枕頭10時，也不會影響該枕頭10的形狀及高度。

【0024】 本創作揭示之具支撐性的複合枕頭結構，提供使用者在使用同一顆該枕頭10時能依照自己的睡眠習慣，藉由調整該第一彈性墊30與該第二彈性墊40，得到適合自己頭頸的睡眠體驗；且該支撐墊50提供的支撐結構，讓使用者在睡眠時翻身或移動該枕頭10時，該第一彈性墊30與該第二彈性墊40不會

平移或滑動造成該枕頭10高度落差，避免了因該枕頭10高度不平均而造成的肩頸肌肉問題，有效提升使用者睡眠品質。

【0025】 以上乃本創作之較佳實施例以及設計圖式，惟較佳實施例以及設計圖式僅是舉例說明，並非用於限制本創作技藝之權利範圍，凡以均等之技藝手段、或為下述「申請專利範圍」內容所涵蓋之權利範圍而實施者，並不脫離本創作之範疇而為申請人之權利範圍。

【符號說明】

【0026】

10 枕頭

20 枕套

21 枕套布面

22 枕套填充物

24 容置空間

25 開口

26 拉鍊

30 第一彈性墊

31 多孔性結構

40 第二彈性墊

41 獨立筒

42 布套

50 支撐墊

51 長段支撐部

52 短段支撐部

53 支撐布面

54 支撐填充物

60 外套

61 第一面料

62 第二面料

420 隔間

【新型申請專利範圍】

【請求項1】　一種具支撐性的複合枕頭結構，包含有：

一枕套，具有一容置空間與一開口連通至該容置空間；

一第一彈性墊，設置於該枕套之容置空間；

一第二彈性墊，設置於該枕套之容置空間，且該第一彈性墊疊置於該第二彈性墊上；以及

一支撐墊，設置於該容置空間，環繞抵靠於該第一彈性墊與該第二彈性墊的外側的至少一部分。

【請求項2】　如請求項1所述之具支撐性的複合枕頭結構，其中該第一彈性墊與該第二彈性墊具有不同的彈性狀態。

【請求項3】　如請求項1所述之具支撐性的複合枕頭結構，其中該第一彈性墊具有一多孔性結構的物件。

【請求項4】　如請求項1所述之具支撐性的複合枕頭結構，其中該第二彈性墊具有複數個呈並排狀態的獨立筒。

【請求項5】　如請求項4所述之具支撐性的複合枕頭結構，其中該第二彈性墊更具有一布套，該布套內具有複數個隔間，該等獨立筒分別設置於該等隔間中。

【請求項6】　如請求項1所述之具支撐性的複合枕頭結構，其中該支撐墊中設有填充材料。

【請求項7】　如請求項1所述之具支撐性的複合枕頭結構，其中該枕套的該開口具有一拉鍊，用以啟閉該開口。

【請求項8】　如請求項7所述之具支撐性的複合枕頭結構，其中該枕套中設置有填充材料。

【請求項9】　如請求項1所述之具支撐性的複合枕頭結構，其中更具有一外套，套設於該枕套之外側。

【請求項10】　如請求項9所述之具支撐性的複合枕頭結構，其中該外套具有一第一面料與一第二面料，設於該外套的相對二側。

【新型圖式】

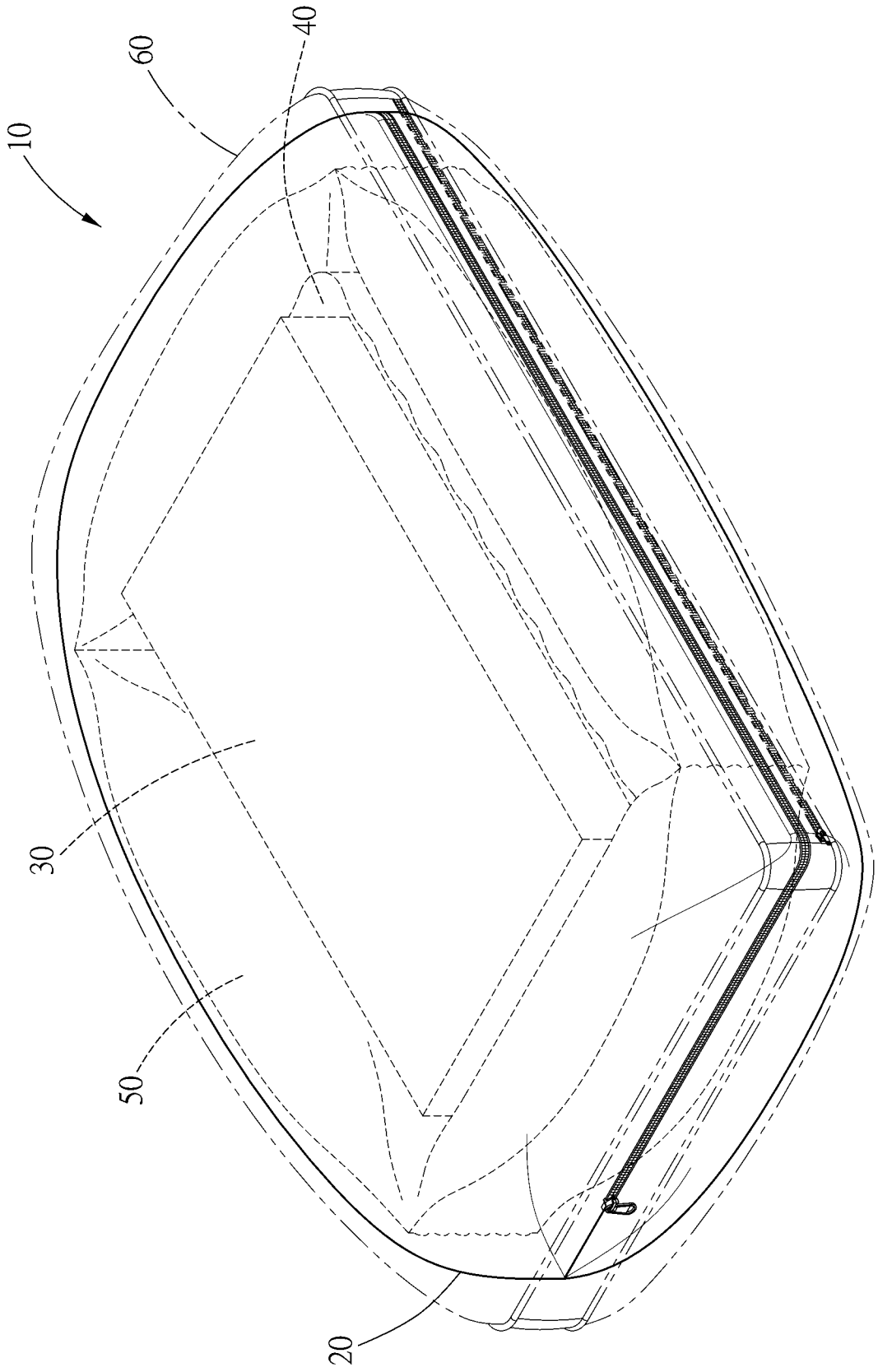

第 1 圖

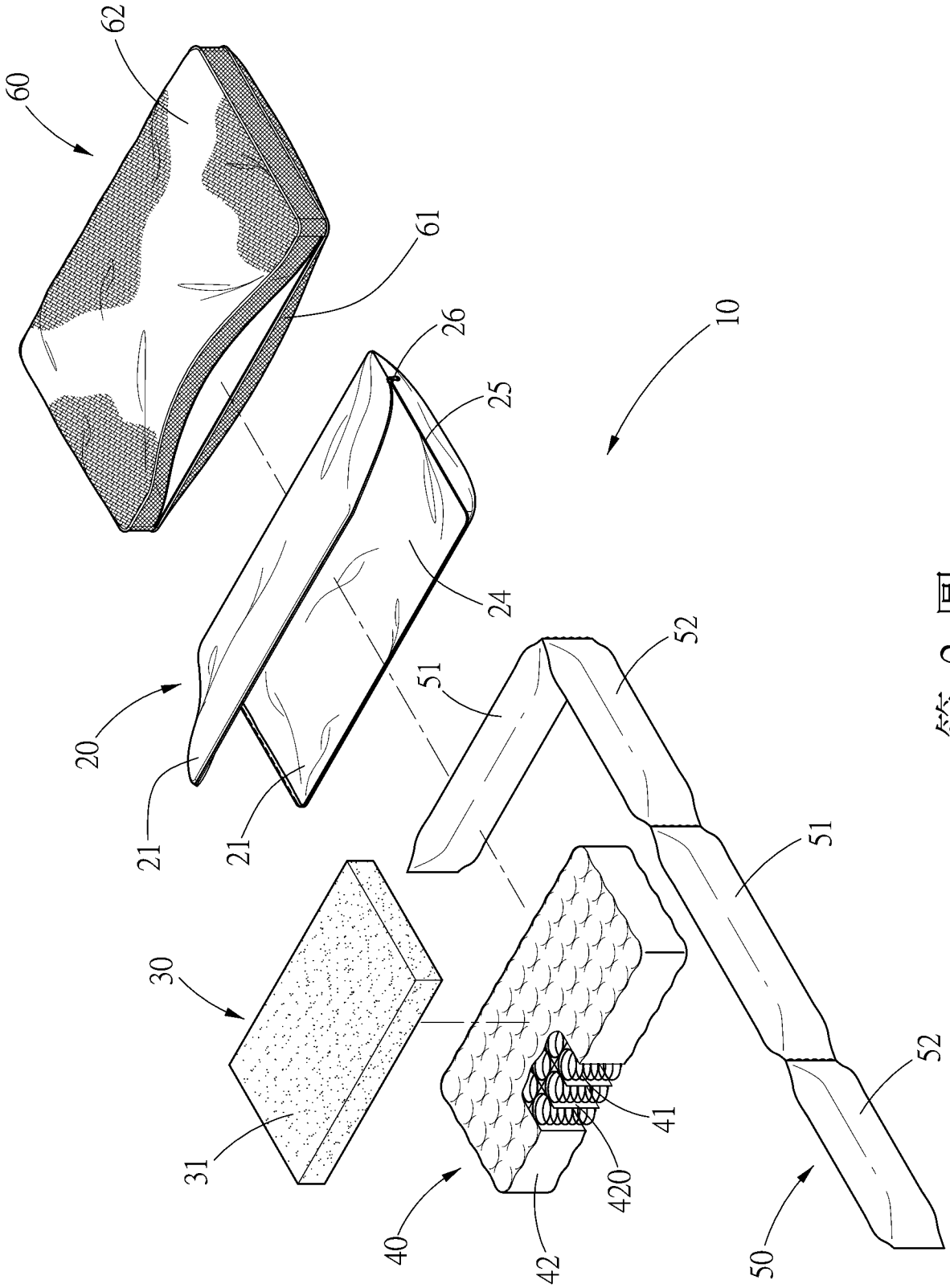

第 2 圖

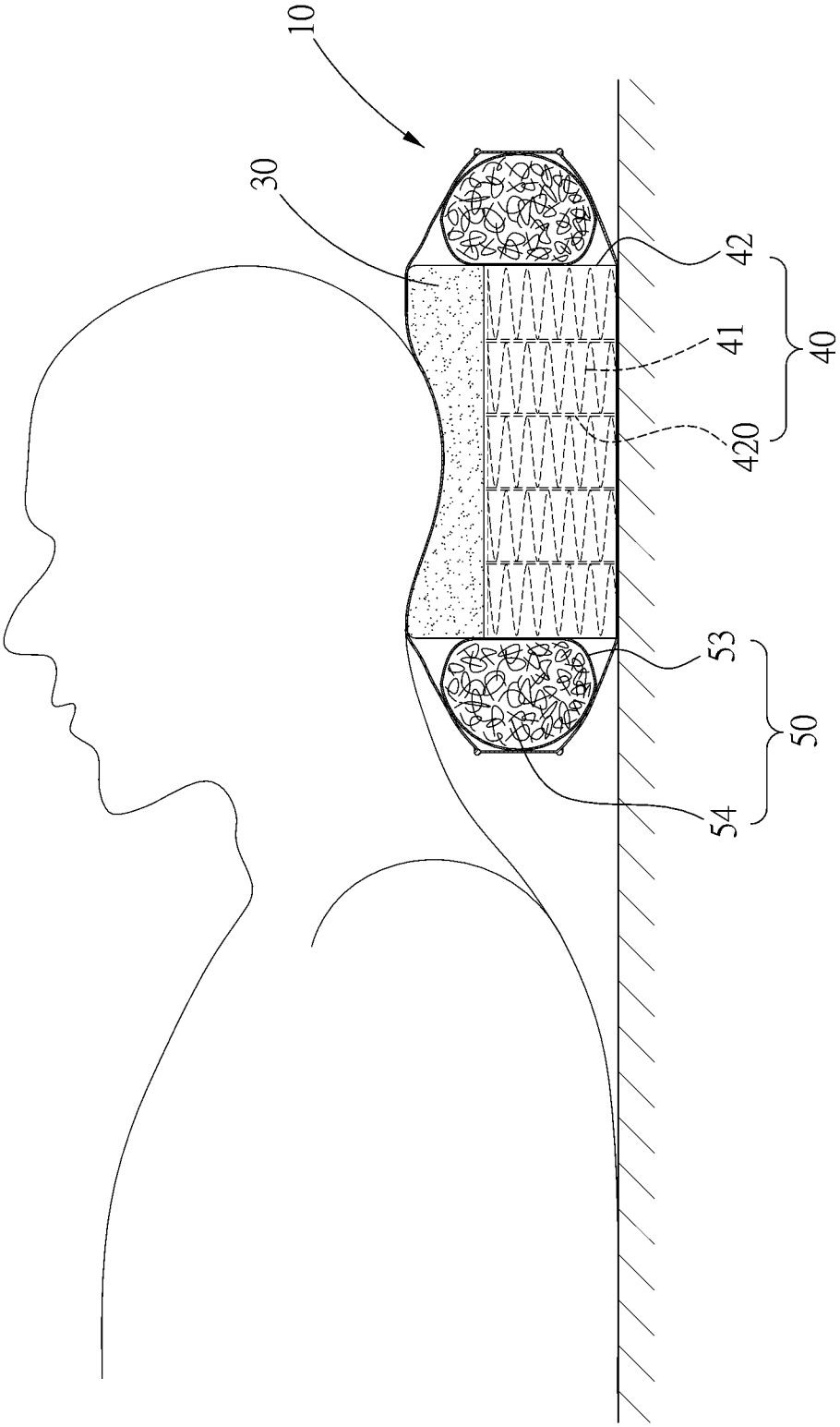

第 3 圖