(19)中华人民共和国国家知识产权局

(12)实用新型专利

(10)授权公告号 CN 202040359 U
(45)授权公告日 2011.11.16

(21)申请号 201120069665.X

(22)申请日 2011.03.16

(73)专利权人 双恒阀门有限公司
地址 201506 上海市金山工业区通业路 211 号 3 幢 3 区

(72)发明人 陈信阳 黄金标

(51)Int.Cl.
F16K 3/18(2006.01)
F16K 31/04(2006.01)

权利要求书 1 页 说明书 1 页 附图 1 页

(54)实用新型名称

核电站闸阀

(57)摘要

本实用新型公开了一种核电站闸阀，包括阀体(1)和底座(4)，所述阀体(1)内设置有阀板(2)和阀杆(3)，所述阀板(2)上设置有凹槽，阀杆(3)通过阀板(2)上的凹槽与阀板(2)连接；且所述阀体(1)的出水端设有密封圈(6)，另一端与底座(4)相连，且底座(4)上设置有电机(5)。本实用新型的有益效果：结构简单、操作方便、密封性能好的新型的电动核电站闸阀。

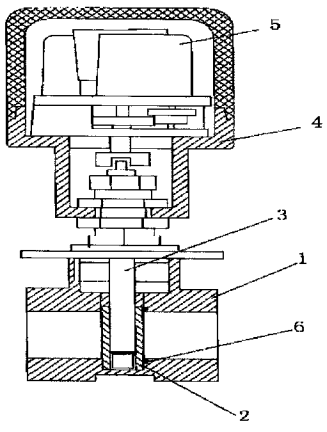

CN 202040359 U

1. 一种核电站闸阀，包括阀体 (1) 和底座 (4)，所述阀体 (1) 内设置有阀板 (2) 和阀杆 (3)，其特征在于：所述阀板 (2) 上设置有凹槽，阀杆 (3) 通过阀板 (2) 上的凹槽与阀板 (2) 连接；且所述阀体 (1) 的出水端设有密封圈 (6)，另一端与底座 (4) 相连，且底座 (4) 上设置有电机 (5)。

核电站闸阀

技术领域

[0001] 本实用新型涉及一种核电站闸阀。

背景技术

[0002] 现有的电动核电站闸阀其结构比较复杂、操作起来极其不方便方便、而且其密封性还不好。

发明内容

[0003] 针对传统核电站闸阀的缺点，本实用新型提供一种新型的核电站闸阀。

[0004] 为了实现上述目的，本实用新型所采取的措施：

[0005] 一种核电站闸阀，包括阀体和底座，所述阀体内设置有阀板和阀杆，所述阀板上设置有凹槽，阀杆通过阀板上的凹槽与阀板连接；且所述阀体的出水端设有密封圈，另一端与底座相连，且底座上设置有电机。

[0006] 本实用新型的有益效果：结构简单、操作方便、密封性能好的新型的电动核电站闸阀。

附图说明

[0007] 图 1，本实用新型的结构示意图。

具体实施方式

[0008] 一种核电站闸阀，包括阀体 1 和底座 4，所述阀体 1 内设置有阀板 2 和阀杆 3，所述阀板 2 上设置有凹槽，阀杆 3 通过阀板 2 上的凹槽与阀板 2 连接；且所述阀体 1 的出水端设有密封圈 6，另一端与底座 4 相连，且底座 4 上设置有电机 5。

[0009] 本实用新型的有益效果：结构简单、操作方便、密封性能好的新型的电动核电站闸阀。

[0010] 本领域内普通的技术人员的简单更改和替换都是本实用新型的保护范围之内。

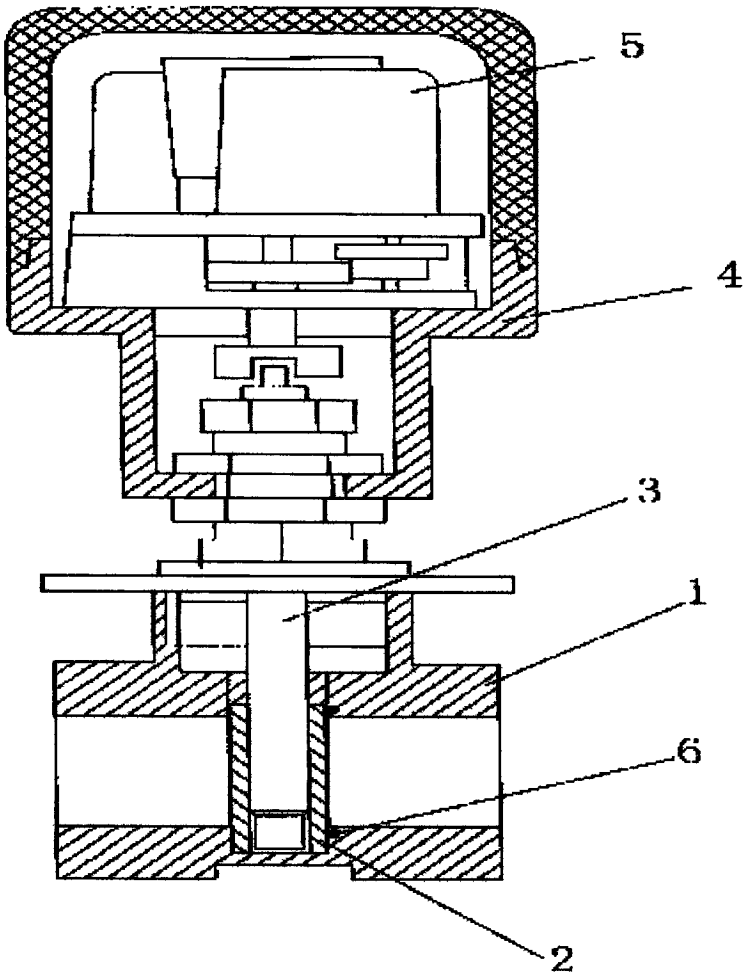

图 1