[19]中华人民共和国国家知识产权局

[51]Int. Cl[7]
A45C 11/00

[12]实用新型专利说明书

[21] ZL 专利号 99256222.8

[45]授权公告日 2001 年 3 月 28 日

[11]授权公告号 CN 2424660Y

[22]申请日 1999.12.11 [24]颁证日 2000.9.23

[21]申请号 99256222.8

[73]专利权人 耿 捷

地址 423000 湖南省郴州市人民东路 28 号经委办公室转

[72]设计人 耿 捷

权利要求书 1 页 说明书 3 页 附图页数 1 页

[54]实用新型名称 一种带可调视距读写架的书包

[57]摘要

一种带可调视距读写架的书包，其结构包括盒盖 1、盒本体 16，盒盖 1 与盒 本体 16 之间安装有视角调节装置，盒盖 1 兼作阅读架，其内侧安装有夹书装 置，盒本体 16 的空间上覆盖有供写字用的面板 9、10、12、17。该书包合扰时为一盒体，便于携带，展开时可作读写架，可置于桌子、双膝等支撑 物上使用，集书包、阅读架、写字台的功能于一体，实现了一物多功能。

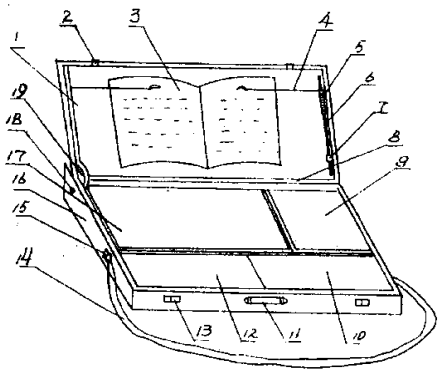

ISSN1008-4274

知识产权出版社出版

权 利 要 求 书

1、一种带可调视距读写架的书包，包括盒盖(1)、盒本体(16)、挂勾(15)、皮带(14)和提手(11)，盒盖(1)和盒本体(16)铰合连接，其上安装有相配套的锁勾(2)和锁扣(13)，其特征在于：盒盖(1)和盒本体(16)之间安装有调节视角装置，盒盖(1)的左右内侧安装有夹书装置，盒本体(16)的空间上覆盖有供写字用的面板(9、10、12、17)。

2、根据权利要求1所述的一种带可调视距读写架的书包，其特征在于：所述的调节视角装置，其结构包括挂齿盘(19)和齿卡(20)，挂齿盘(19)与盒本体(16)相连，齿卡(20)则活动安装于盒本体(16)的内侧，齿卡(20)与挂齿盘(19)相啮合，齿卡(20)上安装有按钮(18)，按钮(18)从盒本体(16)侧的孔中伸出。

3、根据权利要求1所述的一种带可调视距读写架的书包，其特征在于：盒本体(16)的内部空间可分隔成大小不等的格。

4、根据权利要求1所述的一种带可调视距读写架的书包，其特征在于：所述的夹书装置包括夹书杆(4)、弹簧(5)以及供弹簧滑动的金属棒，金属棒的两端安装有限位棒卡(7)，夹书杆(4)与弹簧(5)相连接使得弹簧(5)的扭力转换成夹书杆(4)的夹持力。

说　明　书

一种带可调视距读写架的书包

本实用新型涉及一种书包，特别是带可调视距读写架的书包。

普通的书包由柔性布料缝制而成，其功能仅能携带书本和文具用品，读写时需另备桌子等用具或设备。为了便于阅读，我国专利文献公开了一种盒式阅读架实用新型专利，其申请日为1997年4月11日，申请号为97214081，审定公告号为2284542。该实用新型公开了一种可供夹持并支撑书籍的盒式阅读架，其结构包括盒体及其上所设的盒盖。两者折叠合拢后构成一文具盒形状的盒体，盒盖翻启打开后，盒盖与盒体展开构成一托书的支承架体。这种阅读架只设置了使夹持书籍的平面，仅能供阅读之用。目前市面上尚未发现一种集书包、阅读架、写字台于一体的产品。

本实用新型的目的在于提供一种书包，这种书包即可用于携带一定数量的书籍、文具等，同时还提供简易的写字台面和阅读架。

为达到上述目的，本实用新型的技术方案是这样设计的。

一种带可调视距读写架的书包，包括盒盖、盒本体、挂勾、皮带和提手，盒盖和盒本体绞合连接，其上安装有相配套的锁勾和锁扣，盒盖和盒本体之间安装有调节视角装置，盒盖的内侧安装有夹书装置，盒本体的空间上覆盖有供写字用的面板。

所述的调节视角装置，其结构包括挂齿盘和齿卡，挂齿盘与盒本体相连，齿卡则活动安装于盒本体的内侧，齿卡与挂齿盘相

啮合，齿卡上安装有按钮，按钮从盒本体侧的孔中伸出。

盒本体的内部空间可分隔成大小不等的格，其上搁置一供写字用的面板。

所述的夹书装置包括夹书杆、弹簧以及供弹簧滑动的金属棒，金属棒的两端安装有限位棒卡，夹书杆与弹簧相连接使得弹簧的扭力转换成夹书杆的夹持力。

本实用新型涉及的带可调视距读写架的书包，折叠合拢后其结构为盒状、便于携带，其内有一定的空间，可容纳书、文具、字典等文具。盒盖兼作阅读架，方便阅读，盒本体上设置了写字台面可供写字之用，适用于办公室以外的场合使用。

下面结合附图及实施例详细说明本实用新型。

图1为实施例立体结构示意图。

图2为调节视角装置的立体结构图。

图3为调节视角装置的侧视图。

图4为夹书装置主体结构图。

实施例：

根据图1本实施例涉及的一种带可调视距阅读架的书包，其结构包括盒盖1及盒本体16。盒盖1兼作阅读架，盒盖1 和盒本体16铰合连接，盒盖1处于开启状态时，其内表面为放置书本3的支撑面供方便阅读，盒盖1的下沿8稍稍突起，用以托住书本3 的下沿。根据图3盒盖1内表面上安装有夹书装置，夹书装置安装在盒盖1的两侧，包括夹书杆4、弹簧5，供弹簧5上下滑动的金属棒6，

说　明　书

金属棒6下端安装有限位棒卡7，夹书杆4与弹簧5相互连接以使夹书杆4产生夹持书本3的夹持力，又根据图2盒盖1与盒本体16之间安装有调节视角装置，其结构包括挂齿盘19和齿卡20，挂齿盘19直接与盒盖1相连，齿卡20活动安装于盒本体16的侧面，齿卡 20与挂齿盘19相啮合，齿卡20上安装有按钮18通过盒本体16侧的孔中伸出，盒本体16内部空间分隔成大小不等的格，以放置书本、字典、计算器、商务通等文具用品，各格之上搁置了透明有机玻璃面板(9、10、12、17)。有机玻璃面板(9、10、12、17)基本属于一个平面上，它们相互组合构成写字台面，盒本体16上设置有挂勾15、皮带14和提手11，以便携带，盒盖1上安有锁勾2和盒本体16上安装有与锁勾2配套使用的锁扣13。

说 明 书 附 图

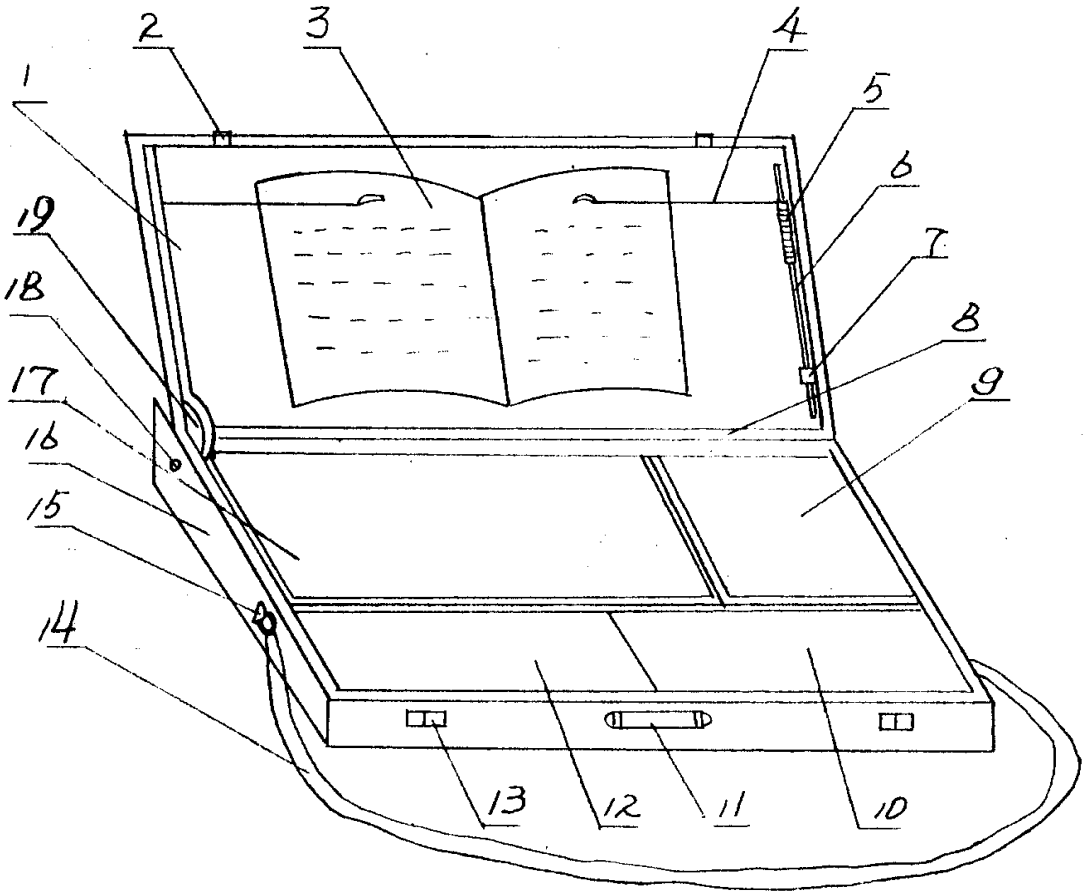

图1

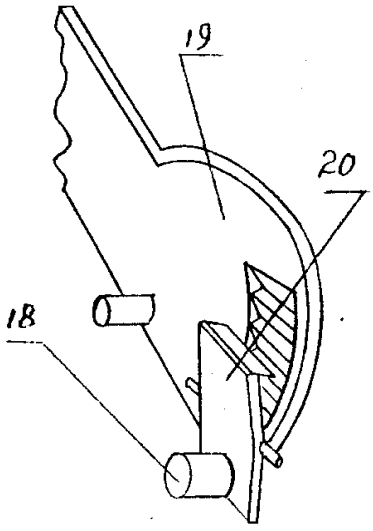

图2

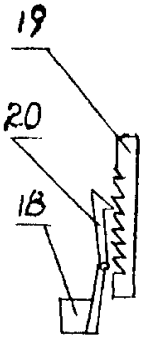

图3

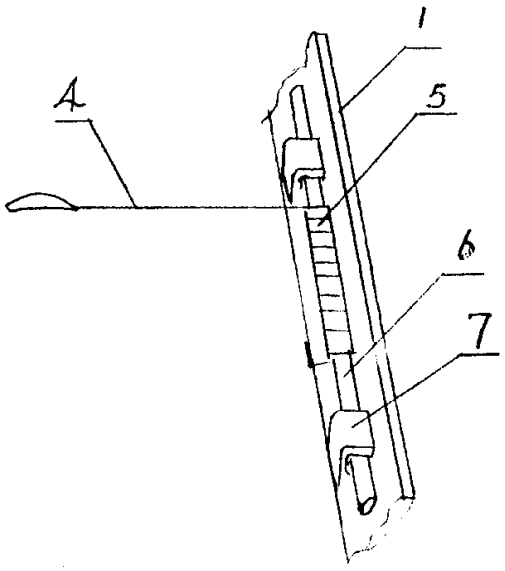

图4