(19)中华人民共和国国家知识产权局

(12)实用新型专利

(10)授权公告号 CN 213941681 U
(45)授权公告日 2021.08.13

(21)申请号 202021986568.2

(22)申请日 2020.09.11

(73)专利权人 陈玉玲
地址 253000 山东省德州市经济开发区新河东路优抚医院

(72)发明人 陈玉玲 史红昌

(51)Int.Cl.
A61M 1/14(2006.01)

权利要求书1页 说明书3页 附图2页

(54)实用新型名称

一种可移动且高度可调的血液透析仪固定管架

(57)摘要

本实用新型涉及医疗设备技术领域，且公开了一种可移动且高度可调的血液透析仪固定管架，包括底座，所述底座底部四个拐角处均安装有锁止万向轮，所述底座的顶部一侧固定安装有固定杆，所述固定杆内部为中空结构，所述固定杆内部活动连接有伸缩杆，所述固定杆侧壁转动连接有调节螺栓。该可移动且高度可调的血液透析仪固定管架，结构简单，使用方便，通过在底座底部设置锁止万向轮，可以根据患者的需要将固定管架移动至所需要的位置，通过设置固定杆和伸缩杆，配合调节螺栓，可根据患者的需要调节高度。

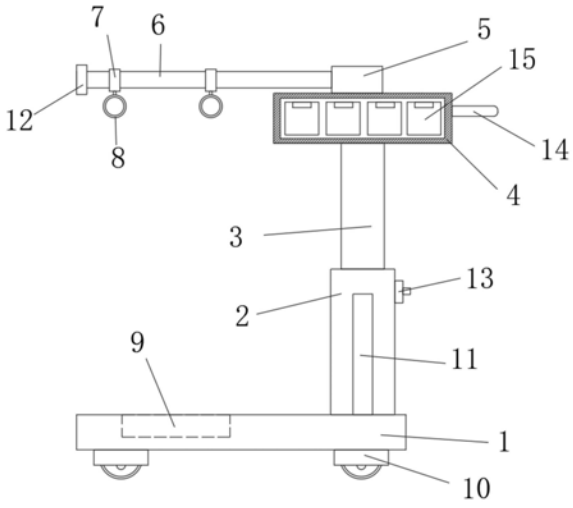

CN 213941681 U

1.一种可移动且高度可调的血液透析仪固定管架,包括底座(1),其特征在于,所述底座(1)底部四个拐角处均安装有锁止万向轮(10),所述底座(1)的顶部一侧固定安装有固定杆(2),所述固定杆(2)内部为中空结构,所述固定杆(2)内部活动连接有伸缩杆(3),所述固定杆(2)侧壁转动连接有调节螺栓(13),所述伸缩杆(3)顶部固定安装有支座(4),所述支座(4)的顶部固定安装有固定块(5),所述固定块(5)侧壁开设有限位孔,所述限位孔内固定安装有水平杆(6),所述水平杆(6)远离固定块(5)的一端外侧壁固定安装有限位块(12),所述水平杆(6)上套接有两个滑动环(7),两个所述滑动环(7)的底部均活动连接有限位环(8)。

2.根据权利要求1所述的一种可移动且高度可调的血液透析仪固定管架,其特征在于,所述支座(4)前后侧壁开设有多个放置槽,每个所述放置槽内均安装有一个抽屉(15)2。

3.根据权利要求1所述的一种可移动且高度可调的血液透析仪固定管架,其特征在于,所述底座(1)顶部开设有透析仪限位槽(9),所述透析仪限位槽(9)与透析仪的形状相适配。

4.根据权利要求1所述的一种可移动且高度可调的血液透析仪固定管架,其特征在于,所述固定杆(2)侧壁对称两侧固定安装有辅助支撑杆(11),所述辅助支撑杆(11)远离固定杆(2)的一端固定安装在底座(1)的顶部。

5.根据权利要求1所述的一种可移动且高度可调的血液透析仪固定管架,其特征在于,所述支座(4)远离限位块(12)的一侧固定安装有推手(14)。

6.根据权利要求1所述的一种可移动且高度可调的血液透析仪固定管架,其特征在于,所述限位环(8)可水平自转360°且限位环(8)的内径大于动、静脉血液循环导管的外径。

一种可移动且高度可调的血液透析仪固定管架

技术领域

[0001] 本实用新型涉及医疗设备技术领域，具体为一种可移动且高度可调的血液透析仪固定管架。

背景技术

[0002] 血液透析是治疗尿毒症的重要手段。血液透析就是将人体血液中的有毒物质及多余水分通过血液透析仪排出体外。透析时，让患者躺在手术床上，对两个血管或对血管内两处进行穿刺，一个是用于将血管内的血液排进血液体外循环回路，另一个是将透析过的血液输入患者体内，手术部位为手腕上部，因每次透析时间都较长，患者很难坚持做到长时间保持手臂不动，而现有的透析仪又不能调节高度，患者稍有不慎或操作人员碰撞到患者手臂都有可能导致透析管脱落，影响血液透析的正常进行。

实用新型内容

[0003] (一)解决的技术问题

[0004] 针对现有技术的不足，本实用新型提供了一种可移动且高度可调的血液透析仪固定管架，解决了上述背景技术中提出的现有的透析仪不能调节高度的问题。

[0005] (二)技术方案

[0006] 为实现以上目的，本实用新型通过以下技术方案予以实现：

[0007] 一种可移动且高度可调的血液透析仪固定管架，包括底座，所述底座底部四个拐角处均安装有锁止万向轮，所述底座的顶部一侧固定安装有固定杆，所述固定杆内部为中空结构，所述固定杆内部活动连接有伸缩杆，所述固定杆侧壁转动连接有调节螺栓，所述伸缩杆顶部固定安装有支座，所述支座的顶部固定安装有固定块，所述固定块侧壁开设有限位孔，所述限位孔内固定安装有水平杆，所述水平杆远离固定块的一端外侧壁固定安装有限位块，所述水平杆上套接有两个滑动环，两个所述滑动环的底部均活动连接有限位环。

[0008] 进一步的，所述支座侧壁开设有多个放置槽，每个所述放置槽内均安装有一个抽屉。

[0009] 进一步的，所述底座顶部开设有透析仪限位槽，所述透析仪限位槽与透析仪的形状相适配。

[0010] 进一步的，所述固定杆侧壁对称两侧固定安装有辅助支撑杆，所述辅助支撑杆远离固定杆的一端固定安装在底座的顶部。

[0011] 进一步的，所述支座远离限位块的一侧固定安装有推手。

[0012] 进一步的，所述限位环可水平自转360°且限位环的内径大于动、静脉血液循环导管的外径。

[0013] (三)有益效果

[0014] 本实用新型提供了一种可移动且高度可调的血液透析仪固定管架，具备以下有益效果：

[0015] (1)、该可移动且高度可调的血液透析仪固定管架，结构简单，使用方便，通过在底座底部设置锁止万向轮，可以根据患者的需要将固定管架移动至所需要的位置，通过设置固定杆和伸缩杆，配合调节螺栓，可根据患者的需要调节高度。

[0016] (2)、该可移动且高度可调的血液透析仪固定管架，通过在固定杆两侧安装辅助支撑杆，使固定杆更加稳固，通过限位环可水平自转360°的设计，使限位环可配合多角度的使用，通过在支座侧壁设置多个抽屉，方便医护人员存放物品。

附图说明

[0017] 图1为本实用新型可移动且高度可调的血液透析仪固定管架的主视结构示意图；

[0018] 图2为本实用新型可移动且高度可调的血液透析仪固定管架的侧视结构示意图。

[0019] 图中：底座1，固定杆2，伸缩杆3，支座4，固定块5，水平杆6，滑动环7，限位环8，透析仪限位槽9，锁止万向轮10，辅助支撑杆11，限位块12，调节螺栓13，推手14，抽屉15。

具体实施方式

[0020] 下面将结合本实用新型实施例中的附图，对本实用新型实施例中的技术方案进行清楚、完整地描述，显然，所描述的实施例仅仅是本实用新型一部分实施例，而不是全部的实施例。

[0021] 请参阅图1-2，本实用新型提供一种技术方案：

[0022] 一种可移动且高度可调的血液透析仪固定管架，包括底座1，底座1底部四个拐角处均安装有锁止万向轮10，可以根据患者的需要将固定管架移动至所需要的位置，底座1的顶部一侧固定安装有固定杆2，固定杆2内部为中空结构，固定杆2内部活动连接有伸缩杆3，固定杆2侧壁转动连接有调节螺栓13，可根据患者的需要调节高度，伸缩杆3顶部固定安装有支座4，支座4的顶部固定安装有固定块5，固定块5侧壁开设有限位孔，限位孔内固定安装有水平杆6，水平杆6远离固定块5的一端外侧壁固定安装有限位块12，水平杆6上套接有两个滑动环7，两个滑动环7的底部均活动连接有限位环8；

[0023] 支座4前后侧壁开设有多个放置槽，每个放置槽内均安装有一个抽屉15，方便医护人员存放物品。

[0024] 底座1顶部开设有透析仪限位槽9，透析仪限位槽9与透析仪的形状相适配。

[0025] 固定杆2侧壁对称两侧固定安装有辅助支撑杆11，辅助支撑杆11远离固定杆2的一端固定安装在底座1的顶部，使固定杆2更加稳固。

[0026] 支座4远离限位块12的一侧固定安装有推手14，配个锁止万向轮10使本实用新型移动更加方便。

[0027] 限位环8可水平自转360°，可使限位环8可配合多角度的使用，且限位环8的内径大于动、静脉血液循环导管的外径，不影响动、静脉血液循环导管内的流量。

[0028] 工作原理，该可移动且高度可调的血液透析仪固定管架，使用时将推动推手14配合锁止万向轮10将本装置移动到合适位置，然后将动、静脉血液循环导管分别卡在限位环8内，移动滑动环7对限位环8的位置进行调节，然后拧松调节螺栓13，调节伸缩杆3到合适位置，再拧紧调节螺栓13。

[0029] 需要说明的是，在本文中，“多个”的含义是两个或两个以上，除非另有明确具体的

限定。在本实用新型中，除非另有明确的规定和限定，术语“设置”、“安装”、“相连”、“连接”、“固定”等术语应做广义理解，例如，可以是固定连接，也可以是可拆卸连接；也可以通过中间媒介间接相连。对于本领域的普通技术人员而言，可以根据具体情况理解上述术语在本实用新型中的具体含义。

[0030] 以上所述，仅为本实用新型较佳的具体实施方式，但本实用新型的保护范围并不局限于此，任何熟悉本技术领域的技术人员在本实用新型揭露的技术范围内，根据本实用新型的技术方案及其实用新型构思加以等同替换或改变，都应涵盖在本实用新型的保护范围之内。

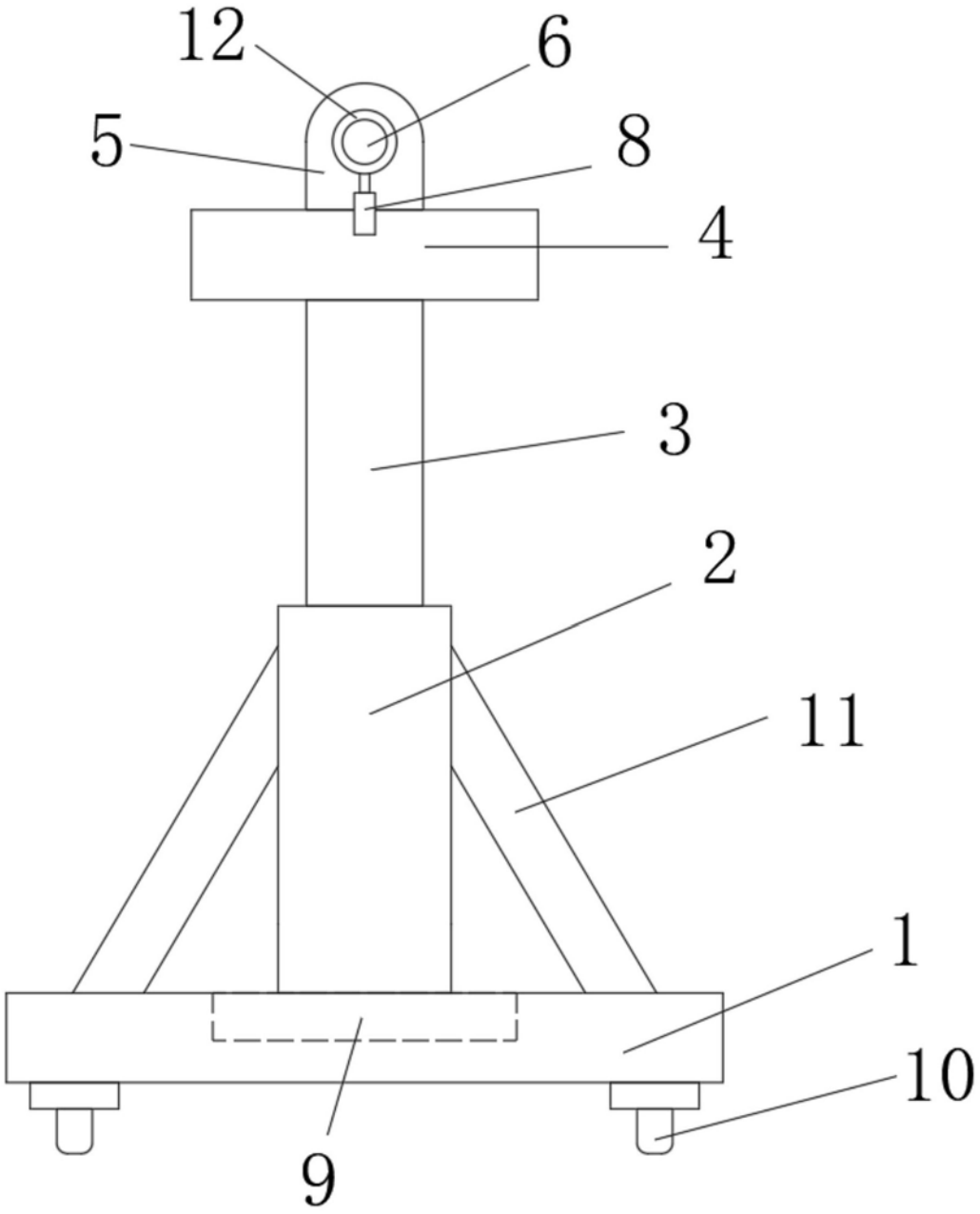

图1

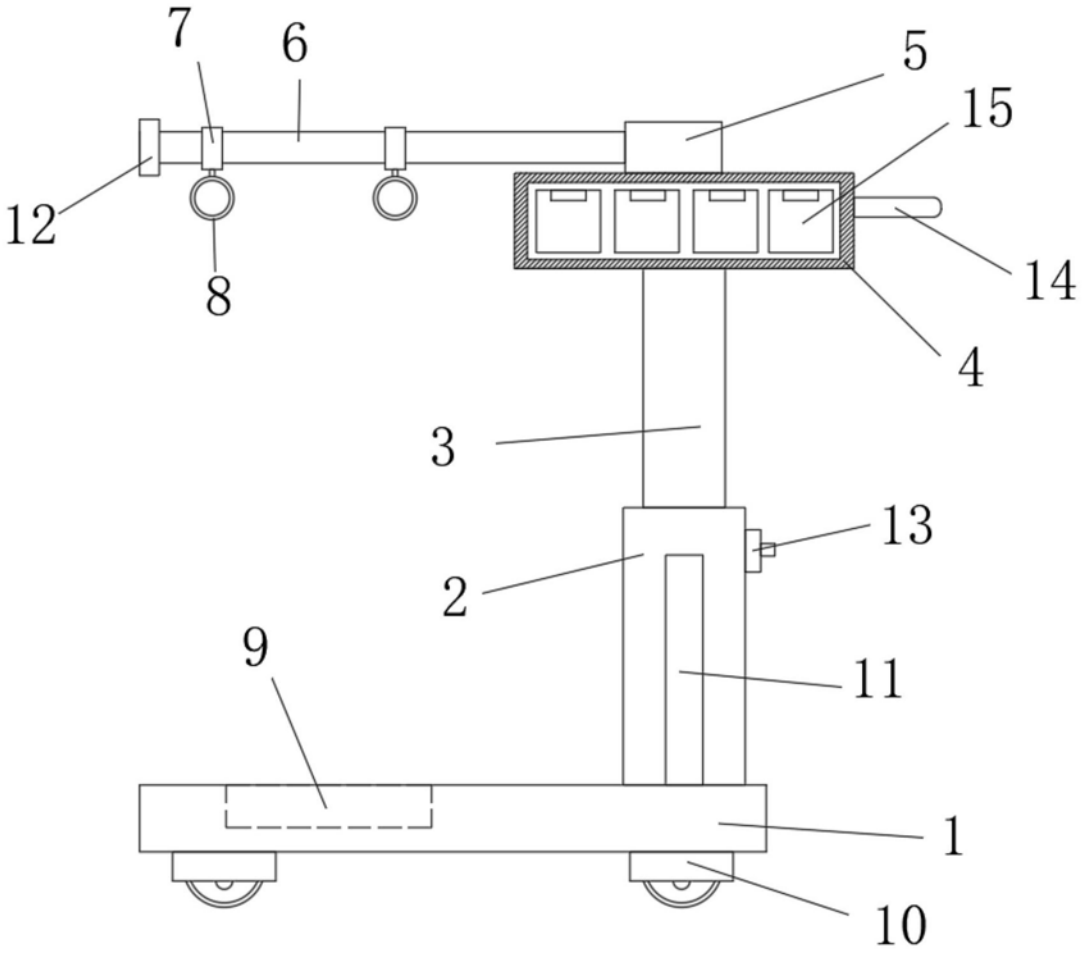

图2