(19)国家知识产权局

(12)实用新型专利

(10)授权公告号 CN 218636249 U
(45)授权公告日 2023.03.17

(21)申请号 202220711454.X

(22)申请日 2022.03.30

(73)专利权人 首都医科大学附属北京世纪坛医院

地址 100089 北京市海淀区羊坊店铁医路10号

(72)发明人 姜文菊

(74)专利代理机构 北京细软智谷知识产权代理有限责任公司 11471

专利代理师 张瑞

(51)Int.Cl.

A61G 7/05(2006.01)

A61G 7/057(2006.01)

权利要求书1页 说明书4页 附图3页

(54)实用新型名称

气垫床专用床罩

(57)摘要

本实用新型提供了一种气垫床专用床罩，涉及医护用具技术领域，解决了现有技术中存在的床单仅仅是铺设在气垫床上，极易造成褶皱乃至与床脱离，使用不便的技术问题。该气垫床专用床罩包括床罩主体以及包覆侧边，床罩主体为长方形结构，床罩主体沿其周边设有包覆侧边，每个包覆侧边沿其长度方向的两端分别设置有固定结构，相邻的两个包覆侧边之间能通过固定结构形成可拆卸连接；床罩主体上开设有可供气垫床的空气软管连接端移出或置入的开口且床罩主体的上表面的中间部位设置有防护部，防护部能通过连接部可拆卸的设置在床罩主体上。本实用新型提供的床罩结构简单，更换床罩时更省力、能减少护士工作量。

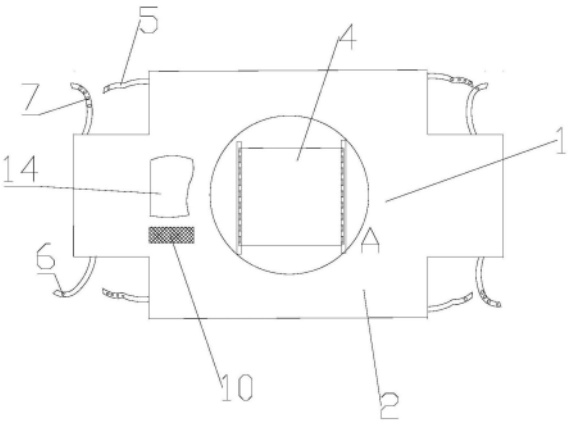

CN 218636249 U

1.一种气垫床专用床罩,其特征在于,包括床罩主体以及包覆侧边,其中:

所述床罩主体为长方形结构,所述床罩主体沿其周边设有所述包覆侧边,每个所述包覆侧边沿其长度方向的两端分别设置有固定结构,相邻的两个所述包覆侧边之间能通过所述固定结构形成可拆卸连接;

所述床罩主体上开设有可供气垫床的空气软管连接端移出或置入的开口且所述床罩主体的上表面的中间部位设置有防护部,所述防护部能通过连接部可拆卸的设置在所述床罩主体上;

所述固定结构包括绑带,所述包覆侧边沿其长度方向的两端各缝接有一所述绑带,所述包覆侧边其中一端的绑带上设置有纽扣,另一端上开设有至少三个通孔,相邻的两个所述包覆侧边之间能通过纽扣与通孔配合形成连接,所述绑带采用弹性材料制成;

或者,所述固定结构为缝制在所述包覆侧边上的魔术贴,每个所述包覆侧边沿其长度方向的两端分别设置有毛面魔术贴和刺面魔术贴,相邻的两个所述包覆侧边之间能通过毛面魔术贴与刺面魔术贴配合形成连接。

2.根据权利要求1所述的气垫床专用床罩,其特征在于,所述开口为条形开口,所述条形开口上覆盖有千脚粘,用于闭合所述条形开口,所述千脚粘的上表面与所述床罩主体的上表面相齐平。

3.根据权利要求1所述的气垫床专用床罩,其特征在于,所述防护部与所述床罩主体之间形成有能放置尿垫的中间夹层,所述防护部的两个相对的长边侧分别通过第一拉链和第二拉链与床罩主体形成连接。

4.根据权利要求3所述的气垫床专用床罩,其特征在于,所述床罩主体上靠近第一拉链和第二拉链的位置均设置有防护翻边,且所述防护翻边设置在所述第一拉链和所述第二拉链的外侧。

5.根据权利要求1所述的气垫床专用床罩,其特征在于,所述床罩主体上远离病床床头的一端上表面固定连接有保暖套,所述保暖套与所述床罩主体之间安装有扣接装置,所述保暖套内形成有允许双脚伸入的空腔。

6.根据权利要求5所述的气垫床专用床罩,其特征在于,所述扣接装置包括设置于所述保暖套底部的上扣件以及固定于所述床罩主体上表面的下扣座,所述下扣座与所述上扣件的位置相对应,所述保暖套能通过所述上扣件扣在所述下扣座上以与所述床罩主体形成可拆卸连接。

气垫床专用床罩

技术领域

[0001] 本实用新型涉及医护用具技术领域，尤其是涉及一种气垫床专用床罩。

背景技术

[0002] 医院心血管、神经科等科室的病房常会用到气垫床，用于预防长期卧床病人产生压疮。压疮是临床上最常见的问题之一，患者一旦发生压疮，如果不及时采取有效的措施，可能继发细菌感染，甚至引起败血症及死亡。因此，预防压疮的发生在临床护理工作中至关重要。

[0003] 气垫床作为一种防治压疮的工具具有良好的预防作用，在临床上被广泛的应用。主要由气垫、空气软管及充气泵组成，空气软管将气垫与充气泵连成一个整体，通过气垫的交替充气来减轻身体受压部位的皮肤及组织的受压而预防压疮的目的。在使用时，上层会铺设床单，普通床单铺于气垫床上时。

[0004] 本申请人发现在使用中至少存在以下技术问题：

[0005] 由于床单为一个整体，因此空气软管必须从床单下引出，会导致软管打折从而影响气垫床的功能。同时，空气软管突出于床体表面，导致床角凹凸不平，影响美观，使用也不方便。

[0006] 另外，现有的床单在铺设时不容易固定，容易受病人的活动或气垫床的升降，造成床单脱落或者滑动，不方便进行使用，床单床面也显得不整洁美观，且病人在在翻动身体的过程中，很容易造成四角卷起，导致床单产生皱褶，达不到预防压疮的作用，为病人带来不适感，同时也增加了护理工作量。

实用新型内容

[0007] 本实用新型的目的在于提供一种气垫床专用床罩，以解决现有技术中存在的床单仅仅是铺设在气垫床上，极易造成褶皱乃至与床脱离，使用不便的技术问题。本实用新型提供的诸多技术方案中的优选技术方案所能产生的诸多技术效果详见下文阐述。

[0008] 为实现上述目的，本实用新型提供了以下技术方案：

[0009] 本实用新型提供的气垫床专用床罩，包括床罩主体以及包覆侧边，其中：所述床罩主体为长方形结构，所述床罩主体沿其周边设有包覆侧边，每个所述包覆侧边沿其长度方向的两端分别设置有固定结构，相邻的两个所述包覆侧边之间能通过所述固定结构形成可拆卸连接；

[0010] 所述床罩主体上开设有可供气垫床的空气软管连接端移出或置入的开口且所述床罩主体的上表面的中间部位设置有防护部，所述防护部能通过连接部可拆卸的设置在所述床罩主体上。

[0011] 作为本实用新型的进一步改进，所述固定结构包括绑带，所述包覆侧边沿其长度方向的两端各缝接有一所述绑带。

[0012] 作为本实用新型的进一步改进，所述包覆侧边其中一端的绑带上设置有纽扣，另

一端上开设有至少三个通孔，相邻的两个所述包覆侧边之间能通过纽扣与通孔配合形成连接。

[0013] 作为本实用新型的进一步改进，所述绑带采用弹性材料制成。

[0014] 作为本实用新型的进一步改进，所述固定结构为缝制在所述包覆侧边上的魔术贴，每个所述包覆侧边沿其长度方向的两端分别设置有毛面魔术贴和刺面魔术贴，相邻的两个所述包覆侧边之间能通过毛面魔术贴与刺面魔术贴配合形成连接。

[0015] 作为本实用新型的进一步改进，所述开口为条形开口，所述条形开口上覆盖有千脚粘，用于闭合所述条形开口，所述千脚粘的上表面与所述床罩主体的上表面相齐平。

[0016] 作为本实用新型的进一步改进，所述防护部与所述床罩主体之间形成有能放置尿垫的中间夹层，所述防护部的两个相对的长边侧分别通过第一拉链和第二拉链与床罩主体形成连接。

[0017] 作为本实用新型的进一步改进，所述床罩主体上靠近第一拉链和第二拉链的位置均设置有防护翻边，且所述防护翻边设置在所述第一拉链和所述第二拉链的外侧。

[0018] 作为本实用新型的进一步改进，所述床罩主体上远离病床床头的一端上表面固定连接有保暖套，所述保暖套与所述床罩主体之间安装有扣接装置，所述保暖套内形成有允许双脚伸入的空腔。

[0019] 作为本实用新型的进一步改进，所述扣接装置包括设置于所述保暖套底部的上扣件以及固定于所述床罩主体上表面的下扣座，所述下扣座与所述上扣件的位置相对应，所述保暖套能通过所述上扣件扣在所述下扣座上以与所述床罩主体形成可拆卸连接。

[0020] 本实用新型提供的气垫床专用床罩，其床罩主体为长方形结构，周边设有包覆侧边，每个包覆侧边沿其长度方向的两端分别设置有固定结构，相邻的两个包覆侧边之间能通过固定结构形成可拆卸连接，这样可以使床罩四周的包覆侧边更好的对气垫床的侧边进行包覆，使得床罩更稳固的铺设在气垫床上，保证美观。另外，床罩主体上开设有可供气垫床的空气软管连接端移出或置入的开口，可避免空气软管打折，保证气垫床正常功能，更换床罩时更省力、减少护士工作量，方便护理人员操作且床罩主体的上表面的中间部位设置有防护部，防护部能通过连接部可拆卸的设置在床罩主体上，当防护部潮湿时，可直接将防护部取下，床罩主体能继续使用，减少频繁更换床罩的麻烦，结构简单，实用性强。

附图说明

[0021] 为了更清楚地说明本实用新型实施例或现有技术中的技术方案，下面将对实施例或现有技术描述中所需要使用的附图作简单地介绍，显而易见地，下面描述中的附图仅仅是本实用新型的一些实施例，对于本领域普通技术人员来讲，在不付出创造性劳动的前提下，还可以根据这些附图获得其他的附图。

[0022] 图1是本实用新型实施例提供的床罩主体的结构示意图；

[0023] 图2是本实用新型实施例提供的第一种气垫床专用床罩的结构示意图；

[0024] 图3是本实用新型实施例提供的第二种气垫床专用床罩的结构示意图；

[0025] 图4是图3中A部分的放大图；

[0026] 图5是本实用新型实施例提供的第三种气垫床专用床罩的结构示意图。

[0027] 附图标记：1、床罩主体；2、包覆侧边；3、开口；4、防护部；5、绑带；6、纽扣；7、通孔；

8、毛面魔术贴;9、刺面魔术贴;10、千脚粘;11、第一拉链;12、第二拉链;13、防护翻边;14、保暖套;15、下扣座。

具体实施方式

[0028] 为使本实用新型的目的、技术方案和优点更加清楚,下面将对本实用新型的技术方案进行详细的描述。显然,所描述的实施例仅仅是本实用新型一部分实施例,而不是全部的实施例。基于本实用新型中的实施例,本领域普通技术人员在没有做出创造性劳动的前提下所得到的所有其它实施方式,都属于本实用新型所保护的范围。

[0029] 参见图1～图5,本实用新型提供了一种气垫床专用床罩,包括床罩主体1以及包覆侧边2,其中,床罩主体1为长方形结构,如图1所示,床罩主体1沿其周边设有包覆侧边2,每个包覆侧边2沿其长度方向的两端分别设置有固定结构,相邻的两个包覆侧边2之间能通过固定结构形成可拆卸连接;床罩主体1上开设有可供气垫床的空气软管连接端移出或置入的开口3且床罩主体1的上表面的中间部位设置有防护部4,防护部4能通过连接部可拆卸的设置在床罩主体1上。

[0030] 关于本实用新型中固定结构的一种可选地实施方式,参见图2,固定结构包括绑带5,包覆侧边2沿其长度方向的两端各缝接有一绑带5。这样在换床罩的时候,卧床病人两面侧卧直接将本实用新型中的床罩铺在上面,待病人平卧,系上四个床罩角上的绑带5,即可完成更换床罩。

[0031] 优选地,绑带5采用弹性材料制成,能够保证绑带5具有一定伸缩性,便于进行绑定。另外,如图3所示,本实施例中的包覆侧边2其中一端的绑带5上设置有纽扣6,另一端上开设有至少三个通孔7,相邻的两个包覆侧边2之间通过其中一个包覆侧边2的绑带5上的纽扣6与另一包覆侧边2的绑带5上的通孔7配合以实现对床罩四角处的固定,保证床罩在使用时不会产生卷曲,同时方便床罩的更换。

[0032] 关于本实用新型中固定结构的另一种可选地实施方式,如图5所示,固定结构可以为缝制在包覆侧边2上的魔术贴,每个包覆侧边2沿其长度方向的两端分别设置有毛面魔术贴8和刺面魔术贴9,相邻的两个包覆侧边2之间能通过毛面魔术贴8与刺面魔术贴9配合形成连接。

[0033] 考虑到普通床单铺于气垫床上时,由于床单为一个整体,因此空气软管必须从床单下引出,会导致软管打折从而影响气垫床的功能。同时,空气软管突出于床体表面,导致床角凹凸不平,影响美观,使用也不方便。因此,作为本实用新型实施例可选地实施方式,床罩本体上设置有条形开口3,其条形开口3上覆盖有千脚粘10,用于闭合条形开口3,千脚粘10的上表面与床罩主体1的上表面相齐平。使用时,撕开千脚粘10,置入空气软管一端并与气垫床的出气口相接,空气软管另一端连接充气泵,闭合千脚粘10,保持床单表面平整,打开充气泵即可为气垫床充气。条形开口3的设置可避免空气软管打折,保证气垫床正常功能,更换床单时更省力、减少护士工作量,方便护理人员操作;同时能保持床面平整、美观,符合病房管理的需要。

[0034] 另外,本实施例中的防护部4与床罩主体1之间形成有中间夹层,用于放置尿垫,病人不用直接接触尿垫,提高舒适度。如图4所示,防护部4的两个相对的长边侧分别通过第一拉链11和第二拉链12与床罩主体1形成连接,将拉链设置在防护部4的长边侧可以使防护部

4更好的固定在床罩主体1上。当防护部4潮湿时，直接将防护部4和尿垫取下即可，床罩主体1可继续使用，减少频繁更换床单的麻烦，结构简单，实用性强。并且，床罩主体1上靠近第一拉链11和第二拉链12的位置均设置有防护翻边13，且防护翻边13设置在第一拉链11和第二拉链12的外侧。

[0035] 作为本实用新型实施例可选地实施方式，床罩主体1上远离病床床头的一端上表面固定连接有保暖套14，保暖套14与床罩主体1之间安装有扣接装置，保暖套14内形成有允许双脚伸入的空腔。患者躺在床罩上休息，患者的脚部可以伸入保暖套14内进行保暖，从而增加床罩的实用功能，为患者提供更加舒适的护理体验。其中，扣接装置包括设置于保暖套14底部的上扣件以及固定于床罩主体1上表面的下扣座15，下扣座15与上扣件的位置相对应，保暖套14能通过上扣件扣在下扣座15上以与床罩主体1形成可拆卸连接。不需要使用时，可以使得保暖套14脱离床罩主体1拆卸保存。

[0036] 以上，仅为本实用新型的具体实施方式，但本实用新型的保护范围并不局限于此，任何熟悉本技术领域的技术人员在本实用新型揭露的技术范围内，可轻易想到变化或替换，都应涵盖在本实用新型的保护范围之内。因此，本实用新型的保护范围应以权利要求的保护范围为准。

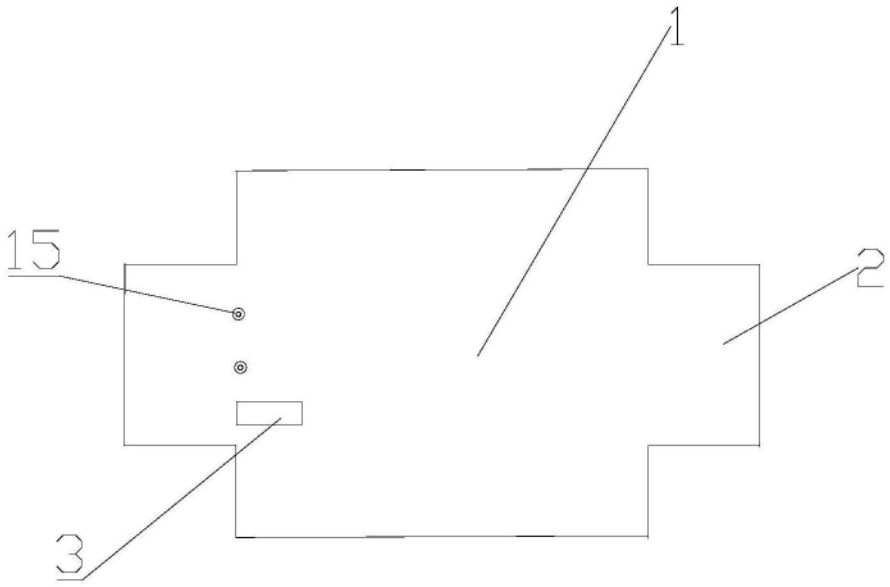

图1

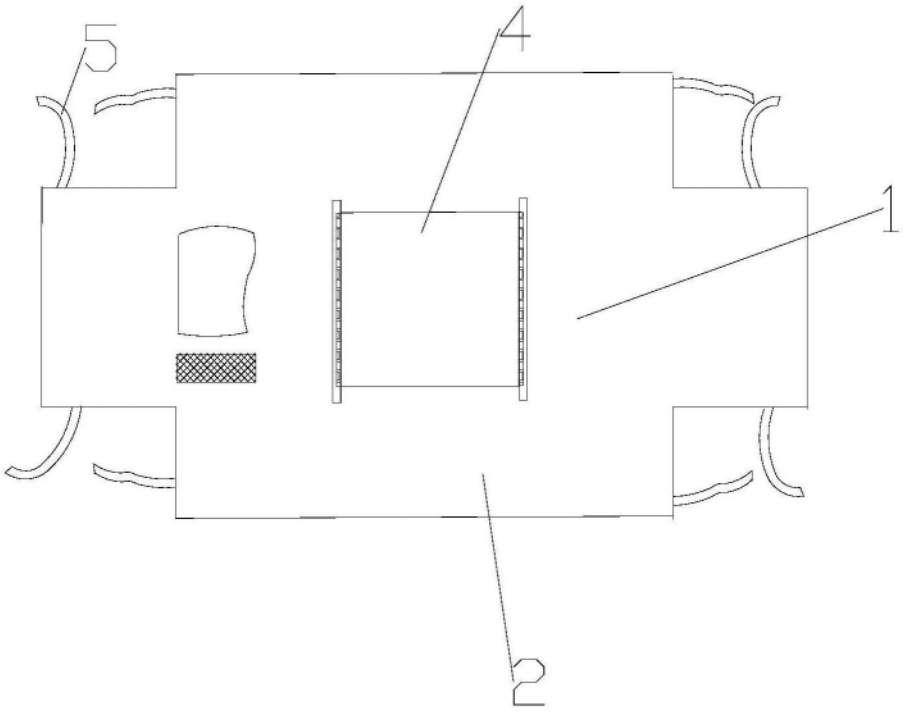

图2

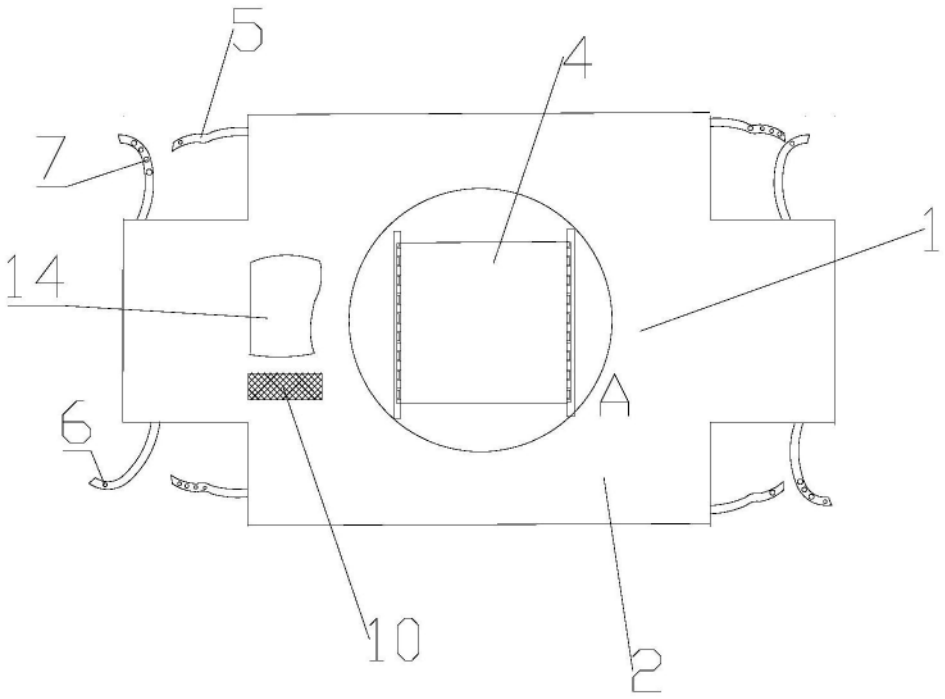

图3

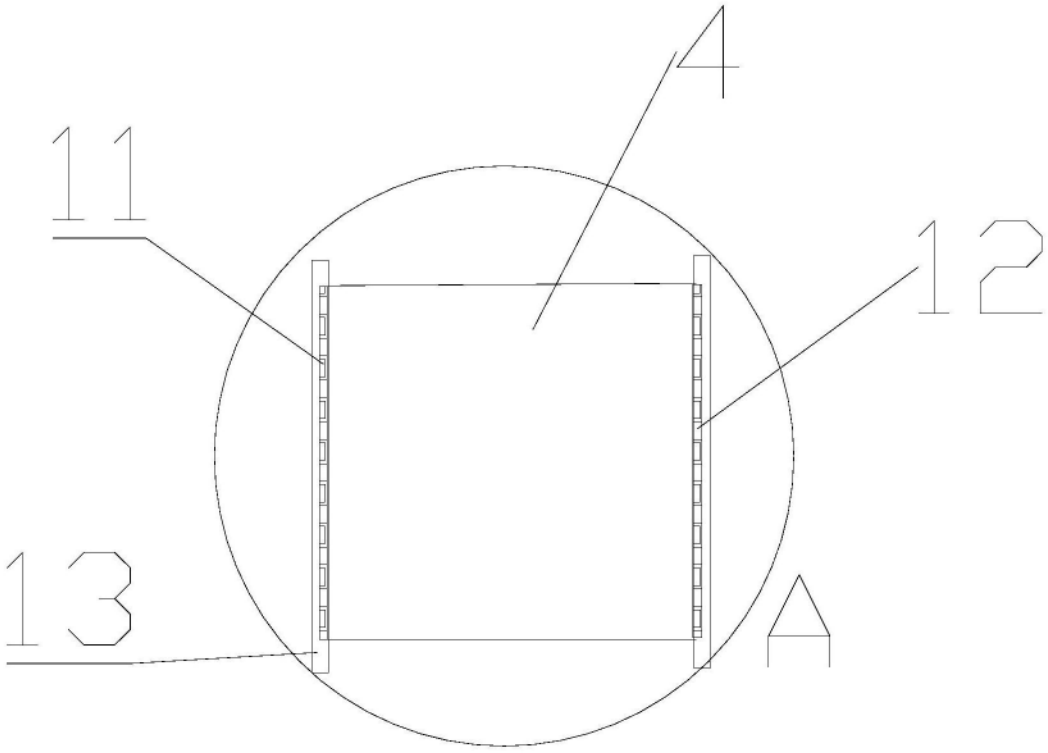

图4

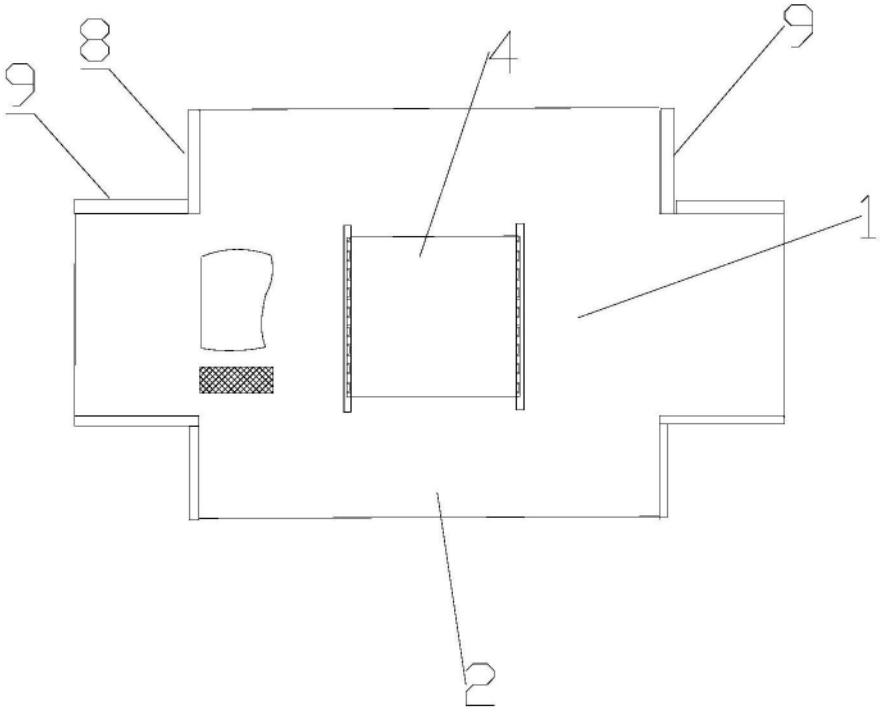

图5