(19)国家知识产权局

(12)实用新型专利

(10)授权公告号 CN 218828692 U
(45)授权公告日 2023.04.07

(21)申请号 202222946070.9

(22)申请日 2022.11.04

(73)专利权人 大为能源(广东)有限公司
地址 523000 广东省东莞市黄江镇嘉宾路16号3栋703室

(72)发明人 谭力贵 郑善慧

(74)专利代理机构 赣州捷信协利专利代理事务所(普通合伙) 36141
专利代理师 张蓉

(51)Int.Cl.
H02B 1/56(2006.01)
H02B 1/50(2006.01)
F21V 33/00(2006.01)
H02J 9/04(2006.01)

权利要求书1页 说明书3页 附图2页

(54)实用新型名称

一种自动跟踪峰平谷的储能电源

(57)摘要

本实用新型公开了一种自动跟踪峰平谷的储能电源，包括底座，底座上表面的中端固定连接有保护壳，保护壳内腔的底部固定连接有若干固定块，固定块的上表面固定连接有洞洞板，洞洞板的上表面固定连接有储能电源本体，保护壳内腔正面的上端固定连接有隔板，隔板上表面的中端固定连接有电机盒，电机盒内腔底部的中端固定连接有伺服电机，伺服电机的输出端贯穿隔板的下表面并固定连接有第一传动轮，隔板下表面的左右两侧均活动连接有第二传动轮。本实用新型设置了风机、出风斗、固定片和伺服电机，达到了便于散热的目的，解决了现有自动跟踪峰平谷的储能电源散热效果差，导致其使用时无法快速散热，影响工作安全的问题。

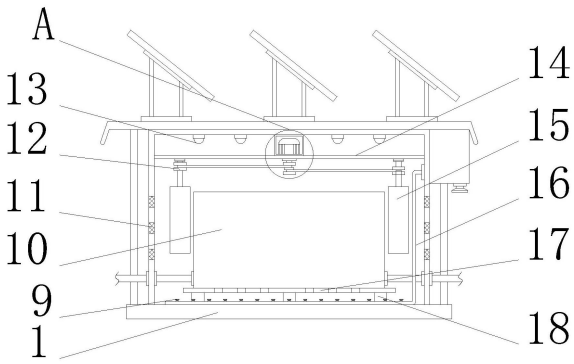

CN 218828692 U

1.一种自动跟踪峰平谷的储能电源,包括底座(1),其特征在于:所述底座(1)上表面的中端固定连接有保护壳(8),所述保护壳(8)内腔的底部固定连接有若干固定块(18),所述固定块(18)的上表面固定连接有洞洞板(17),所述洞洞板(17)的上表面固定连接有储能电源本体(10),所述保护壳(8)内腔正面的上端固定连接有隔板(14),所述隔板(14)上表面的中端固定连接有电机盒(21),所述电机盒(21)内腔底部的中端固定连接有伺服电机(19),所述伺服电机(19)的输出端贯穿隔板(14)的下表面并固定连接有第一传动轮(20),所述隔板(14)下表面的左右两侧均活动连接有第二传动轮(12),所述第一传动轮(20)通过皮带(22)与第二传动轮(12)传动连接,所述第二传动轮(12)的底端固定连接有固定片(15),所述保护壳(8)右侧的上端固定连接有风机(6),所述风机(6)的输出端贯穿保护壳(8)内腔右侧的上端并固定连接有出风管(16),所述出风管(16)的上表面固定连接有若干出风斗(9)。

2.根据权利要求1所述的一种自动跟踪峰平谷的储能电源,其特征在于:所述保护壳(8)内腔顶部的左右两侧均固定连接有两个补光灯(13),所述补光灯(13)的外表面设置有保护罩。

3.根据权利要求1所述的一种自动跟踪峰平谷的储能电源,其特征在于:所述保护壳(8)的左右两侧均开设有若干通风孔(11),所述通风孔(11)的内表面嵌设有防尘网。

4.根据权利要求1所述的一种自动跟踪峰平谷的储能电源,其特征在于:所述保护壳(8)正面的中端开设有观察口(2),所述观察口(2)的内表面嵌设有防护板。

5.根据权利要求1所述的一种自动跟踪峰平谷的储能电源,其特征在于:所述底座(1)上表面的左右两侧均固定连接有支撑杆(7),所述支撑杆(7)的顶端固定连接有顶板(3)。

6.根据权利要求5所述的一种自动跟踪峰平谷的储能电源,其特征在于:所述顶板(3)的上表面固定连接有若干固定架(4),所述固定架(4)的顶端固定连接有太阳能光伏板(5)。

一种自动跟踪峰平谷的储能电源

技术领域

[0001] 本实用新型涉及储能电源技术领域，具体为一种自动跟踪峰平谷的储能电源。

背景技术

[0002] 储能电源多用于发生停电时为家庭中的用电设备提供后备电源，家用储能电源的容量越大，意味着能够在停电时且同样输出条件下持续供电的时间越长，而现有自动跟踪峰平谷的储能电源散热效果差，导致其使用时无法快速散热，影响工作安全，为此，我们提出一种自动跟踪峰平谷的储能电源。

实用新型内容

[0003] 本实用新型的目的在于提供一种自动跟踪峰平谷的储能电源，具备散热效果好的优点，解决了现有自动跟踪峰平谷的储能电源散热效果差，导致其使用时无法快速散热，影响工作安全的问题。

[0004] 为实现上述目的，本实用新型提供如下技术方案：一种自动跟踪峰平谷的储能电源，包括底座，所述底座上表面的中端固定连接有保护壳，所述保护壳内腔的底部固定连接有若干固定块，所述固定块的上表面固定连接有洞洞板，所述洞洞板的上表面固定连接有储能电源本体，所述保护壳内腔正面的上端固定连接有隔板，所述隔板上表面的中端固定连接有电机盒，所述电机盒内腔底部的中端固定连接有伺服电机，所述伺服电机的输出端贯穿隔板的下表面并固定连接有第一传动轮，所述隔板下表面的左右两侧均活动连接有第二传动轮，所述第一传动轮通过皮带与第二传动轮传动连接，所述第二传动轮的底端固定连接有固定片，所述保护壳右侧的上端固定连接有风机，所述风机的输出端贯穿保护壳内腔右侧的上端并固定连接有出风管，所述出风管的上表面固定连接有若干出风斗。

[0005] 优选的，所述保护壳内腔顶部的左右两侧均固定连接有两个补光灯，所述补光灯的外表面设置有保护罩。

[0006] 优选的，所述保护壳的左右两侧均开设有若干通风孔，所述通风孔的内表面嵌设有防尘网。

[0007] 优选的，所述保护壳正面的中端开设有观察口，所述观察口的内表面嵌设有防护板。

[0008] 优选的，所述底座上表面的左右两侧均固定连接有支撑杆，所述支撑杆的顶端固定连接有顶板。

[0009] 优选的，所述顶板的上表面固定连接有若干固定架，所述固定架的顶端固定连接有太阳能光伏板。

[0010] 与现有技术相比，本实用新型的有益效果如下：

[0011] 本实用新型设置了风机、出风斗、固定片和伺服电机，通过设置的顶板、支撑杆与保护壳，可增加储能电源本体的安全性，通过开设的观察口，便于查看保护壳的内部情况，通过设置的补光灯，可增加光线亮度，通过外置控制器开启风机工作，风机将保护壳外部的

空气导入出风管内，出风管内的空气通过出风斗喷出，通过洞洞板的设置，便于为储能电源本体散热，通过外置控制器开启伺服电机工作，伺服电机带动第一传动轮旋转，第一传动轮通过皮带带动第二传动轮旋转，第二传动轮带动固定片旋转，通过开设的通风孔，便于为储能电源本体散热，达到了便于散热的目的，解决了现有自动跟踪峰平谷的储能电源散热效果差，导致其使用时无法快速散热，影响工作安全的问题。

附图说明

[0012] 图1为本实用新型主视结构示意图；

[0013] 图2为本实用新型剖视结构示意图；

[0014] 图3为本实用新型A处放大结构示意图。

[0015] 图中：1、底座；2、观察口；3、顶板；4、固定架；5、太阳能光伏板；6、风机；7、支撑杆；8、保护壳；9、出风斗；10、储能电源本体；11、通风孔；12、第二传动轮；13、补光灯；14、隔板；15、固定片；16、出风管；17、洞洞板；18、固定块；19、伺服电机；20、第一传动轮；21、电机盒；22、皮带。

具体实施方式

[0016] 下面将结合本实用新型实施例中的附图，对本实用新型实施例中的技术方案进行清楚、完整地描述，显然，所描述的实施例仅仅是本实用新型一部分实施例，而不是全部的实施例。基于本实用新型中的实施例，本领域普通技术人员在没有做出创造性劳动前提下所获得的所有其他实施例，都属于本实用新型保护的范围。

[0017] 请参阅图1-3，一种自动跟踪峰平谷的储能电源，包括底座1，底座1上表面的左右两侧均固定连接有支撑杆7，支撑杆7的顶端固定连接有顶板3，顶板3的上表面固定连接有若干固定架4，固定架4的顶端固定连接有太阳能光伏板5，底座1上表面的中端固定连接有保护壳8，保护壳8内腔顶部的左右两侧均固定连接有两个补光灯13，补光灯13的外表面设置有保护罩，保护壳8的左右两侧均开设有若干通风孔11，通风孔11的内表面嵌设有防尘网，保护壳8正面的中端开设有观察口2，观察口2的内表面嵌设有防护板，保护壳8内腔的底部固定连接有若干固定块18，固定块18的上表面固定连接有洞洞板17，洞洞板17的上表面固定连接有储能电源本体10，保护壳8内腔正面的上端固定连接有隔板14，隔板14上表面的中端固定连接有电机盒21，电机盒21内腔底部的中端固定连接有伺服电机19，伺服电机19的输出端贯穿隔板14的下表面并固定连接有第一传动轮20，隔板14下表面的左右两侧均活动连接有第二传动轮12，第一传动轮20通过皮带22与第二传动轮12传动连接，第二传动轮12的底端固定连接有固定片15，保护壳8右侧的上端固定连接有风机6，风机6的输出端贯穿保护壳8内腔右侧的上端并固定连接有出风管16，出风管16的上表面固定连接有若干出风斗9，设置了风机6、出风斗9、固定片15和伺服电机19，通过设置的顶板3、支撑杆7与保护壳8，可增加储能电源本体10的安全性，通过开设的观察口2，便于查看保护壳8的内部情况，通过设置的补光灯13，可增加光线亮度，通过外置控制器开启风机6工作，风机6将保护壳8外部的空气导入出风管16内，出风管16内的空气通过出风斗9喷出，通过洞洞板17的设置，便于为储能电源本体10散热，通过外置控制器开启伺服电机19工作，伺服电机19带动第一传动轮20旋转，第一传动轮20通过皮带22带动第二传动轮12旋转，第二传动轮12带动固定片

15旋转，通过开设的通风孔11，便于为储能电源本体10散热，达到了便于散热的目的。

[0018] 使用时，设置了风机6、出风斗9、固定片15和伺服电机19，通过设置的顶板3、支撑杆7与保护壳8，可增加储能电源本体10的安全性，通过开设的观察口2，便于查看保护壳8的内部情况，通过设置的补光灯13，可增加光线亮度，通过外置控制器开启风机6工作，风机6将保护壳8外部的空气导入出风管16内，出风管16内的空气通过出风斗9喷出，通过洞洞板17的设置，便于为储能电源本体10散热，通过外置控制器开启伺服电机19工作，伺服电机19带动第一传动轮20旋转，第一传动轮20通过皮带22带动第二传动轮12旋转，第二传动轮12带动固定片15旋转，通过开设的通风孔11，便于为储能电源本体10散热，达到了便于散热的目的，解决了现有自动跟踪峰平谷的储能电源散热效果差，导致其使用时无法快速散热，影响工作安全的问题。

[0019] 尽管已经示出和描述了本实用新型的实施例，对于本领域的普通技术人员而言，可以理解在不脱离本实用新型的原理和精神的情况下可以对这些实施例进行多种变化、修改、替换和变型，本实用新型的范围由所附权利要求及其等同物限定。

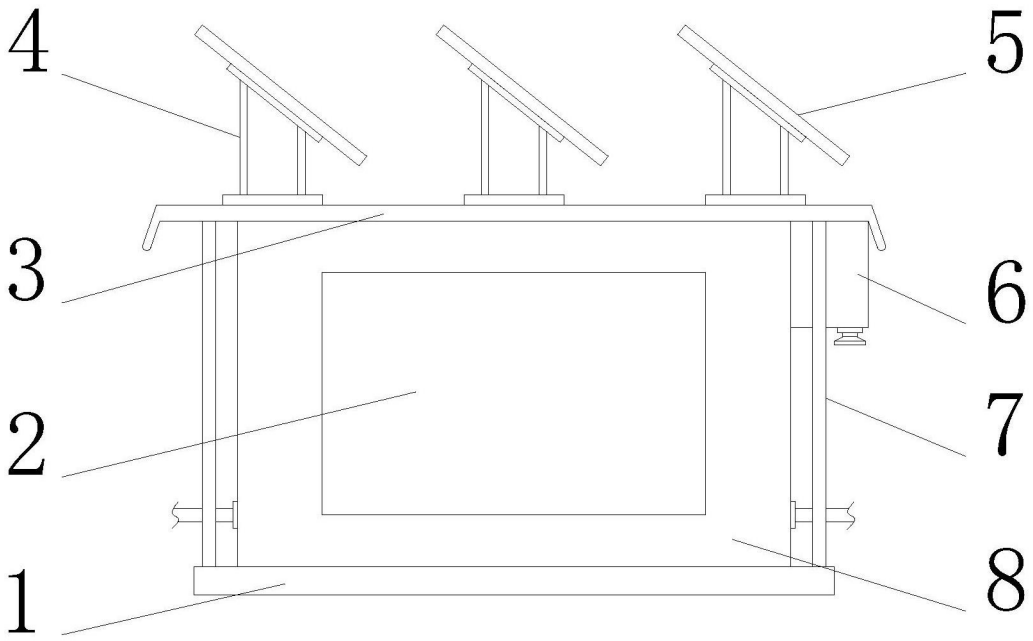

图1

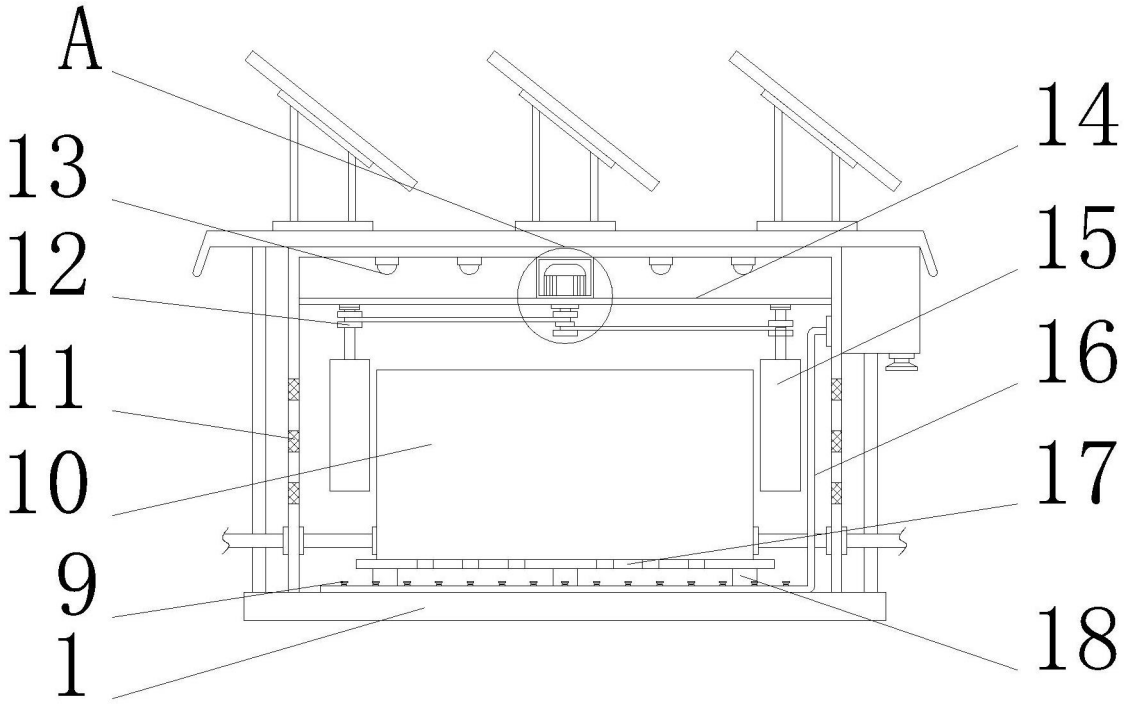

图2

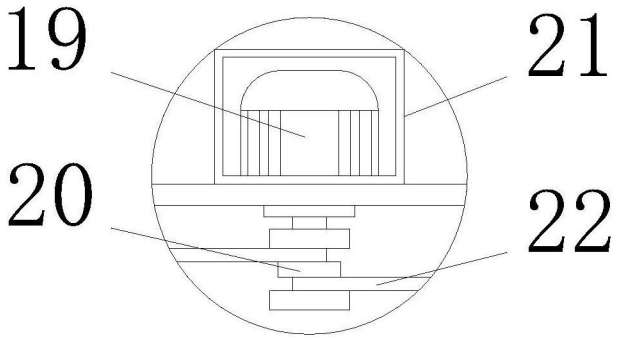

图3