(19)中华人民共和国国家知识产权局

(12)发明专利申请

(10)申请公布号 CN 110123537 A
(43)申请公布日 2019.08.16

(21)申请号 201910561782.9

(22)申请日 2019.06.26

(71)申请人 初丽娟
地址 261000 山东省潍坊市奎文区广文街15号潍坊市人民医院

(72)发明人 初丽娟

(74)专利代理机构 北京快易权知识产权代理有限公司 11660
代理人 汪守勇

(51)Int.Cl.
A61G 1/02(2006.01)
A61G 1/013(2006.01)
A61G 1/04(2006.01)

权利要求书1页 说明书4页 附图2页

(54)发明名称

一种心内科患者用护理急救装置

(57)摘要

本发明公开了一种心内科患者用护理急救装置，包括托架主体，托架主体由第一托板和第二托板组合而成，第一托板与第二托板的上端面之间通过合页相铰接，第一托板的前后两侧壁对称开设有导向槽，导向槽内插接有固定插杆，第二托板的右侧壁开设有与固定插杆相配合的插孔，托架主体的左右两侧壁对称连接有手柄，手柄的端部嵌合安装有照明手电，托架主体的底部四角连接有支撑组件，托架主体的顶部连接有软垫，软垫上方设有约束组件，第一托板的底部连接有供氧组件。本发明结构设计合理，操作简单，方便出诊急救时携带使用，提高了装置使用使得安全性能，方便了病人的急救转移，为抢救节约了时间。

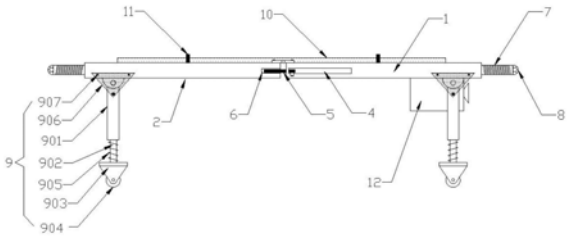

CN 110123537 A

1.一种心内科患者用护理急救装置,包括托架主体,其特征在于:所述托架主体由第一托板(1)和第二托板(2)组合而成,所述第一托板(1)与第二托板(2)的上端面之间通过合页(3)相铰接,所述第一托板(1)的前后两侧壁对称开设有导向槽(4),所述导向槽(4)内插接有固定插杆(5),所述第二托板(2)的右侧壁开设有与固定插杆(5)相配合的插孔(6),所述托架主体的左右两侧壁对称连接有手柄(7),所述手柄(7)的端部嵌合安装有照明手电(8),所述托架主体的底部四角连接有支撑组件(9),所述托架主体的顶部连接有软垫(10),所述软垫(10)上方设有约束组件(11),所述第一托板(1)的底部连接有供氧组件(12)。

2.根据权利要求1所述的一种心内科患者用护理急救装置,其特征在于:所述供氧组件(12)包括固定盒体(121),所述固定盒体(121)的内腔左侧插接有氧气罐(122),所述氧气罐(122)的输出端连接有输氧软管(123),所述输氧软管(123)伸出固定盒体(121)的一端连接有氧气面罩(124),所述氧气面罩(124)的端面连接有橡皮绳。

3.根据权利要求1所述的一种心内科患者用护理急救装置,其特征在于:所述约束组件(11)包括位于软垫(10)上方的约束带(111),所述约束带(111)的前端固定连接卷绕轴(112),所述卷绕轴(112)嵌合安装在托架主体内,所述卷绕轴(112)的两端连接有螺旋弹簧(113),所述约束带(111)的后端连接有子扣(114),所述托架主体的顶部后侧连接有与子扣(114)相配合的母扣(115)。

4.根据权利要求1所述的一种心内科患者用护理急救装置,其特征在于:所述支撑组件(9)包括铰接在托架主体底部的支撑柱(901),所述支撑柱(901)的内腔底部插接有活动杆(902),所述活动杆(902)的底部连接有脚轮架(903),所述脚轮架(903)内转动连接有脚轮(904),所述活动杆(902)的外部套设有减震弹簧(905),所述减震弹簧(905)的上下端分别连接支撑柱(901)和脚轮架(903),所述支撑柱(901)的外侧壁铰接有三角架(906),所述三角架(906)的上端螺接有限位螺栓(907),所述托架主体的外侧壁开设有与限位螺栓(907)相配合的螺纹孔。

5.根据权利要求1所述的一种心内科患者用护理急救装置,其特征在于:所述手柄(7)外部连接有螺纹胶套。

6.根据权利要求1所述的一种心内科患者用护理急救装置,其特征在于:所述固定插杆(5)上连接有拨块,所述导向槽(4)的左端开设有卡口。

7.根据权利要求1所述的一种心内科患者用护理急救装置,其特征在于:所述第一托板(1)和第二托板(2)均采用轻质合金材料制作而成。

8.根据权利要求4所述的一种心内科患者用护理急救装置,其特征在于:所述脚轮架(903)上设有制动片。

一种心内科患者用护理急救装置

技术领域

[0001] 本发明涉及心内科医疗设备技术领域，尤其涉及一种心内科患者用护理急救装置。

背景技术

[0002] 心脏是一个中空的肌性器官，位于胸腔的中部，由一间隔分为左右两个腔室，每个腔室又分为位于上部的心房和下部的心室两部分。心房收集入心血液，心室射血出心。心室的进口和出口都有瓣膜，保证血液单向流动。

[0003] 心内科，即心血管内科，是各级医院大内科为了诊疗心血管血管疾病而设置的一个临床科室，治疗的疾病包括心绞痛、高血压、猝死、心律失常、心力衰竭、早搏、心律不齐、心肌梗死、心肌病、心肌炎、心肌梗塞等心血管疾病。

[0004] 心内科疾病在治疗时需要进行全面的体格检查，还有就是常规检查，比如心电图，彩超，胸片。还有血常规，生化全套，肝炎系列，梅毒和凝血功能。最后依据检查有时还需进一步进行有创的检查如冠状动脉造影等。

[0005] 心内科疾病具有突发性，护理难度较大，尤其是病人在家中突发疾病时，需要马上服用药物并尽快转移至医院进行急救治疗。当医护人员到达现场时，通常是由医护人员将病人抬到担架上，然后通过担架对病人进行转移，最后送入手术室进行抢救治疗，然而现有的担架设备体积较大，占用空间多，在外出急诊时不方便携带，并且现有设备功能单一，无法在转移过程中提供有效的护理手段，不利于病人的急救转移，无法为抢救节约时间。

发明内容

[0006] 本发明的目的在于克服现有技术中存在的上述问题，提供一种心内科患者用护理急救装置，有利于病人的急救转移。为实现上述技术目的，达到上述技术效果，本发明是通过以下技术方案实现：

[0007] 一种心内科患者用护理急救装置，包括托架主体，所述托架主体由第一托板和第二托板组合而成，所述第一托板与第二托板的上端面之间通过合页相铰接，所述第一托板的前后两侧壁对称开设有导向槽，所述导向槽内插接有固定插杆，所述第二托板的右侧壁开设有与固定插杆相配合的插孔，所述托架主体的左右两侧壁对称连接有手柄，所述手柄的端部嵌合安装有照明手电，所述托架主体的底部四角连接有支撑组件，所述托架主体的顶部连接有软垫，所述软垫上方设有约束组件，所述第一托板的底部连接有供氧组件。

[0008] 优选地，一种心内科患者用护理急救装置中，所述供氧组件包括固定盒体，所述固定盒体的内腔左侧插接有氧气罐，所述氧气罐的输出端连接有输氧软管，所述输氧软管伸出固定盒体的一端连接有氧气面罩，所述氧气面罩的端面连接有橡皮绳。

[0009] 优选地，一种心内科患者用护理急救装置中，所述约束组件包括位于软垫上方的约束带，所述约束带的前端固定连接卷绕轴，所述卷绕轴嵌合安装在托架主体内，所述卷绕轴的两端连接有螺旋弹簧，所述约束带的后端连接有子扣，所述托架主体的顶部后侧连接

有与子扣相配合的母扣。

[0010] 优选地，一种心内科患者用护理急救装置中，所述支撑组件包括铰接在托架主体底部的支撑柱，所述支撑柱的内腔底部插接有活动杆，所述活动杆的底部连接有脚轮架，所述脚轮架内转动连接有脚轮，所述活动杆的外部套设有减震弹簧，所述减震弹簧的上下端分别连接支撑柱和脚轮架，所述支撑柱的外侧壁铰接有三角架，所述三角架的上端螺接有限位螺栓，所述托架主体的外侧壁开设有与限位螺栓相配合的螺纹孔。

[0011] 优选地，一种心内科患者用护理急救装置中，所述手柄外部连接有螺纹胶套。

[0012] 优选地，一种心内科患者用护理急救装置中，所述固定插杆上连接有拨块，所述导向槽的左端开设有卡口。

[0013] 优选地，一种心内科患者用护理急救装置中，所述第一托板和第二托板均采用轻质合金材料制作而成。

[0014] 优选地，一种心内科患者用护理急救装置中，所述脚轮架上设有制动片。

[0015] 本发明的有益效果是：

[0016] 本发明结构设计合理，操作简单，托架主体能够通过合页转动折叠，从而减小装置占地面积，方便出诊急救时携带使用，使用时第一托板和第二托板水平展开，通过约束组件对软垫上的病人进行束缚，防止病人在转移过程中掉落或无意识翻转，提高了装置使用使得安全性能，通过支撑组件对托架主体进行减震支撑作用，通过照明手电提高视野亮度，通过供氧组件给病人进行供氧，功能多样，方便了病人的急救转移，为抢救节约了时间。

附图说明

[0017] 为了更清楚地说明本发明实施例的技术方案，下面将对实施例描述所需要使用的附图作简单地介绍，显而易见地，下面描述中的附图仅仅是本发明的一些实施例，对于本领域普通技术人员来讲，在不付出创造性劳动的前提下，还可以根据这些附图获得其他的附图。

[0018] 图1为本发明的结构前视图；

[0019] 图2为本发明的结构俯视图；

[0020] 图3为本发明中供氧组件的内部结构示意图。

具体实施方式

[0021] 下面将结合本发明实施例中的附图，对本发明实施例中的技术方案进行清楚、完整地描述，显然，所描述的实施例仅仅是本发明一部分实施例，而不是全部的实施例。基于本发明中的实施例，本领域普通技术人员在没有作出创造性劳动前提下所获得的所有其它实施例，都属于本发明保护的范围。

[0022] 实施例一

[0023] 请参阅图1-3所示，本实施例为一种心内科患者用护理急救装置，包括托架主体，托架主体由第一托板1和第二托板2组合而成，第一托板1与第二托板2的上端面之间通过合页3相铰接，第一托板1的前后两侧壁对称开设有导向槽4，导向槽4内插接有固定插杆5，第二托板2的右侧壁开设有与固定插杆5相配合的插孔6，托架主体的左右两侧壁对称连接有手柄7，手柄7的端部嵌合安装有照明手电8，托架主体的底部四角连接有支撑组件9，托架主

体的顶部连接有软垫10，软垫10上方设有约束组件11，第一托板1的底部连接有供氧组件12。

[0024] 本实施例的一个具体应用为：

[0025] 本装置在闲置时，固定插杆5完全处于导向槽4内，第一托板1和第二托板2能够通过合页3转动折叠，从而减小装置占地面积，方便出诊急救时携带使用，使用时第一托板1和第二托板2水平放置，固定插杆5沿导向槽4伸入插孔6中，能够对托架主体进行有效固定，将病人放置在软垫10上，通过约束组件11进行束缚，防止病人在转移过程中掉落或无意识翻转，提高了装置使用使得安全性能，支撑组件9使用时垂直于托架主体，能够进行减震支撑作用，通过手柄7搬运托架主体，夜间使用时通过端部的照明手电8提高视野亮度，通过供氧组件12给病人进行供氧，方便了病人的急救转移，为抢救节约了时间。

[0026] 实施例二

[0027] 在实施例一的基础上，

[0028] 供氧组件12包括固定盒体121，固定盒体121的内腔左侧插接有氧气罐122，氧气罐122的输出端连接有输氧软管123，输氧软管123伸出固定盒体121的一端连接有氧气面罩124，氧气面罩124的端面连接有橡皮绳。

[0029] 约束组件11包括位于软垫10上方的约束带111，约束带111的前端固定连接卷绕轴112，卷绕轴112嵌合安装在托架主体内，卷绕轴112的两端连接有螺旋弹簧113，约束带111的后端连接有子扣114，托架主体的顶部后侧连接有与子扣114相配合的母扣115。

[0030] 本实施例中，氧气罐122插接在固定盒体121中方便更换，通过橡皮绳将氧气面罩124固定在病人头部，通过输氧软管123将氧气管122中的氧气导入氧气面罩124中，能够为病人及时供氧，约束组件11在使用时，拉动子扣114，使得卷绕轴112转动送出约束带111，通过子扣114配合母扣115，对病人身体进行约束，松开后通过螺旋弹簧113的弹力作用，能够使卷绕轴112复位收卷约束带111。

[0031] 实施例三

[0032] 在实施例一的基础上，

[0033] 支撑组件9包括铰接在托架主体底部的支撑柱901，支撑柱901的内腔底部插接有活动杆902，活动杆902的底部连接有脚轮架903，脚轮架903内转动连接有脚轮904，活动杆902的外部套设有减震弹簧905，减震弹簧905的上下端分别连接支撑柱901和脚轮架903，支撑柱901的外侧壁铰接有三角架906，三角架906的上端螺接有限位螺栓907，托架主体的外侧壁开设有与限位螺栓907相配合的螺纹孔。

[0034] 本实施例中，闲置时限位螺栓907脱离螺纹孔，支撑柱901能够转动靠近托架主体，使用时将支撑柱901垂直与托架主体，限位螺栓907旋入螺纹孔中进行固定，路面较为平坦时通过脚轮904对装置进行移动，由于支撑柱901与脚轮架903之间设有减震弹簧905，通过减震弹簧905的弹力作用，使得活动杆902能够升降复位，降低了转运过程中产生的振动。

[0035] 实施例四

[0036] 在实施例一的基础上，

[0037] 手柄7外部连接有螺纹胶套，增大了摩擦力，方便医护人员握持。

[0038] 固定插杆5上连接有拨块，导向槽4的左端开设有卡口，便于对固定插杆5位置进行调节。

[0039] 第一托板1和第二托板2均采用轻质合金材料制作而成，降低了装置重量，方便携带。

[0040] 脚轮架903上设有制动片，装置静止时能够防止滑动易位。

[0041] 在本说明书的描述中，参考术语“一个实施例”、“示例”、“具体示例”等的描述意指结合该实施例或示例描述的具体特征、结构、材料或者特点包含于本发明的至少一个实施例或示例中。在本说明书中，对上述术语的示意性表述不一定指的是相同的实施例或示例。而且，描述的具体特征、结构、材料或者特点可以在任何的一个或多个实施例或示例中以合适的方式结合。

[0042] 以上公开的本发明优选实施例只是用于帮助阐述本发明。优选实施例并没有详尽叙述所有的细节，也不限制该发明仅为所述的具体实施方式。显然，根据本说明书的内容，可作很多的修改和变化。本说明书选取并具体描述这些实施例，是为了更好地解释本发明的原理和实际应用，从而使所属技术领域技术人员能很好地理解和利用本发明。本发明仅受权利要求书及其全部范围和等效物的限制。

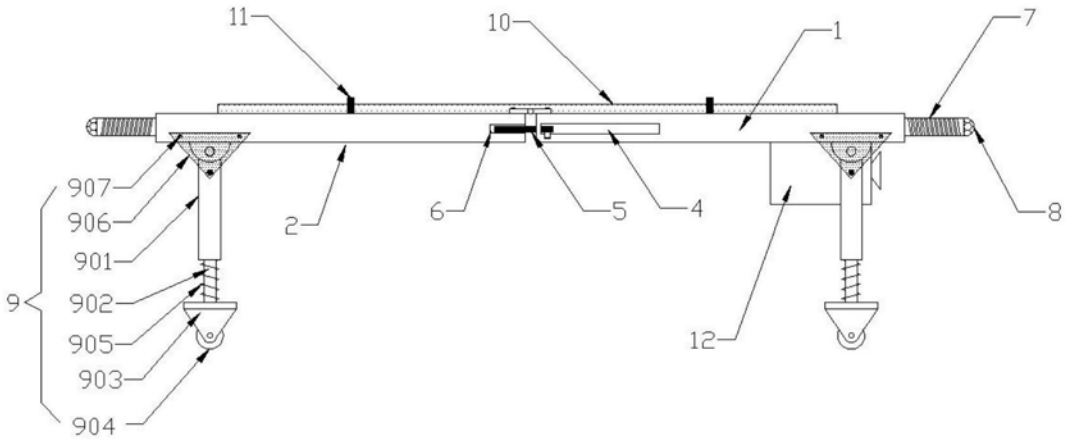
11
10
1
7
907
906
901
902
905
903
904
9
2
6
5
4
8
12

图1

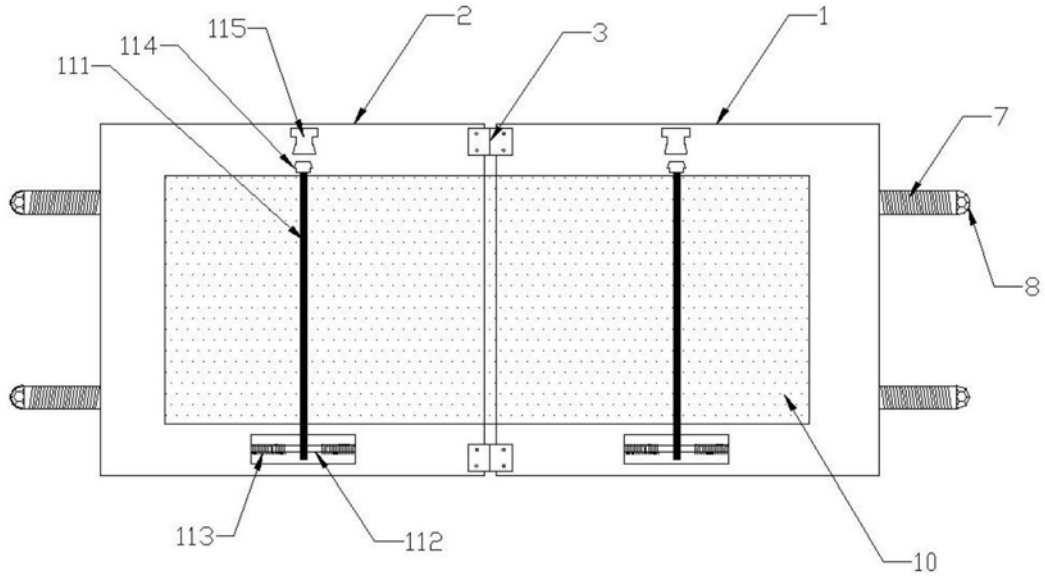
115
2
3
1
114
111
7
8
113
112
10

图2

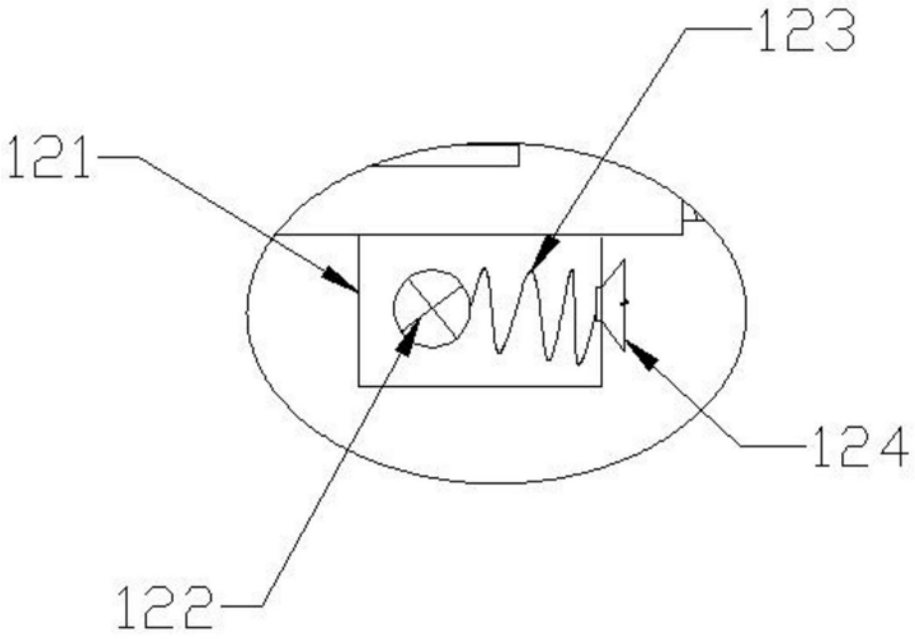

图3