[19] 中华人民共和国国家知识产权局

[51] Int. Cl.
A61M 5/32 (2006.01)
A61M 5/31 (2006.01)

[12] 实用新型专利说明书

专利号 ZL 200620080943.0

[45] 授权公告日 2007 年 5 月 9 日

[11] 授权公告号 CN 2897288Y

[22] 申请日 2006.2.13
[21] 申请号 200620080943.0
[73] 专利权人 常乃秀
地址 264300 山东省荣成市成山大道 298 号
[72] 设计人 常乃秀 洪 开 李克成 王 颖 李常华
[74] 专利代理机构 济南金迪知识产权代理有限公司
代理人 赵会祥
权利要求书 1 页 说明书 2 页 附图 1 页

[54] 实用新型名称

自卸针头式注射器

[57] 摘要

本实用新型涉及医疗器械，具体地说是一种自卸针头式注射器，其设有针管、推杆、针座、针头及针头套，特征是设有针头自卸器，针头自卸器设有大于针座外径的连接孔，针头自卸器套在针座上并经针头与针座相连接，当需要卸下针头时，医护人员只要握紧针管，用拇指向前推或向后拉针头自卸器，针头会自动卸下，针头自卸器可以重复使用，具有结构新颖、操作方便、增加成本少等优点，彻底避免了医护人员由于卸针头被刺伤而导致的病毒感染。

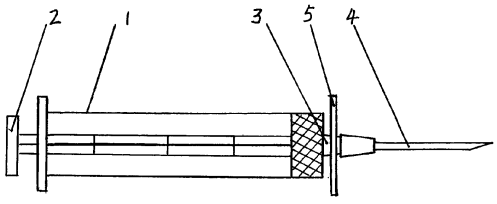

1、一种自卸针头式注射器，设有针管、推杆、针座、针头及针头套，其特征在于设有针头自卸器，针头自卸器设有大于针座外径的连接孔，针头自卸器套在针座上并经针头与针座相连接。

自卸针头式注射器

技术领域：

本实用新型涉及医疗器械，具体地说是一种自卸针头式注射器。

背景技术：

我们知道，临床医护人员因使用注射器导致病毒感染的机率较高，注射器由针管、推杆、针座、针头及针头套组成，针座为一设有通孔的锥台体，针头的一端设有相应的锥台体套，针头经锥台体套与针座相连接，当需要卸下针头时，医护人员要一只手握紧针管，另一只手经锥台体套将针头卸下，在操作中，医护人员很容易不小心而手被针头刺伤，导致力病人血液中的细菌、病毒感染医护人员。

发明内容：

本实用新型的目的是克服上述现有技术的不足，提供一种结构新颖、附加成本底、一只手就能非常方便的卸下针头的自卸针头式注射器

本实用新型可以通过如下措施达到：

一种自卸针头式注射器，设有针管、推杆、针座、针头及针头套，其特征是设有针头自卸器，针头自卸器设有大于针座外径的连接孔，针头自卸器套在针座上并经针头与针座相连接。

本实用新型由于设有针头自卸器，当需要卸下针头时，医护人员只要握紧针管，用拇指向前推或向后拉针头自卸器，针头会自动卸下，具有结构新颖、操作方便、增加成本少等优点，彻底避免了医护人员由于卸针头被刺伤而导致的病毒感染。

附图说明

附图是本实用新型的结构示意图。

具体实施方式

下面结合附图对本实用新型作进一步描述：

如附图所示，一种自卸针头式注射器，设有针管 1、推杆 2、针座 3、针头 4 及

针头套，针管 1、推杆 2、针座 3、针头 4 及针头套的结构及相互连接关系与现有技术相同，此不赘述，本实用新型的特征是设有针头自卸器 5，针头自卸器 5 呈片材状，其形状可以是圆形，也可以呈三角形，还可以采用方形，其上设有大于针座外径的连接孔，针头自卸器 5 经其上的连接孔套在针座 3 上并经针头 4 与针座 3 相连接，当需要卸下针头时，医护人员只要握紧针管 1，用拇指向前推或向后拉针头自卸器 5，针头 4 会自动卸下，针头自卸器 5 可以重复进行使用，本实用新型具有结构新颖、操作方便、增加成本少等优点，彻底避免了医护人员由于卸针头被刺伤而导致的病毒感染。

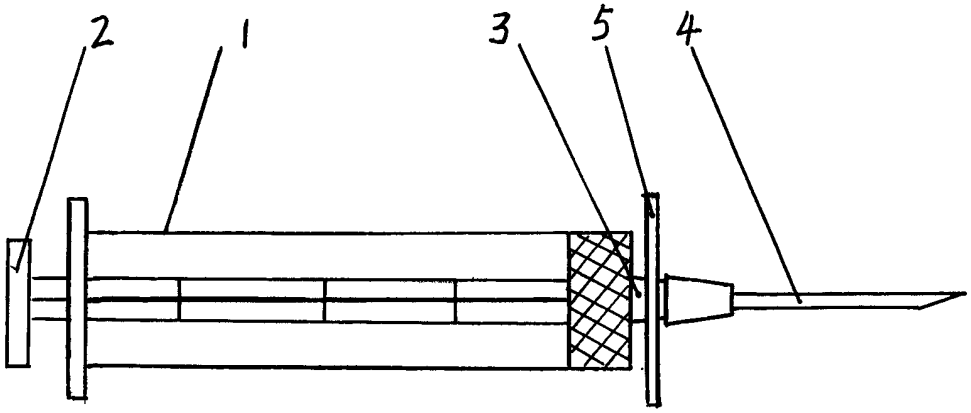
2
1
3
5
4