(19)国家知识产权局

(12)实用新型专利

(10)授权公告号 CN 221523968 U
(45)授权公告日 2024.08.13

(21)申请号 202420034933.1

(22)申请日 2024.01.08

(73)专利权人 陕西省土地工程建设集团有限责任公司
地址 710075 陕西省西安市高新区高新路52号高科大厦

(72)发明人 郭雷 臧巨宝 董贺颂 周磊

(74)专利代理机构 郑州甘源知识产权代理事务所(特殊普通合伙) 41248
专利代理师 王涛

(51)Int.Cl.
E04B 9/22(2006.01)

权利要求书1页 说明书3页 附图5页

(54)实用新型名称

一种装配式装修吊顶

(57)摘要

本实用新型涉及装修吊顶技术领域,具体为一种装配式装修吊顶,其具有提高稳定性的特点,包括吊装支架,吊装支架的左部设置有安装槽,并且安装接有连接板,吊装支架的中部设置有数个第一滑槽,并且均贯穿安装槽的下部,吊装支架的中部设置有数个第一螺纹孔,并且均和第一滑槽相交,数个第一滑槽内均滑动连接有支撑块,连接板的下部设置有数个卡槽,并且均和支撑块相匹配,数个支撑块的下部均设置有弹簧,数个弹簧的下部均设置有第一滑动块,吊装支架的中部设置有数个第二滑槽,并且均和第一滑槽与第一螺纹孔相交,数个第二滑槽内均滑动连接有第二滑动块,数个滑动块的一侧均和支撑块相连接,数个第一螺纹孔内均螺纹连接有挡块。

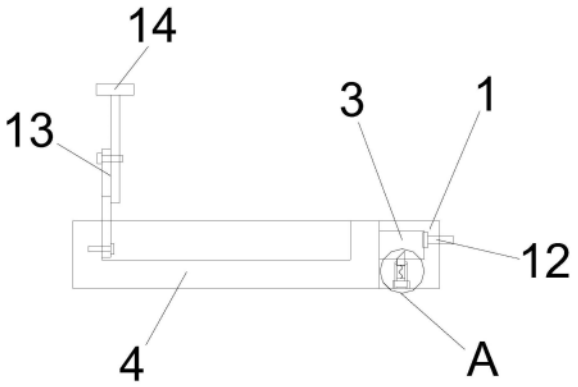

CN 221523968 U

1.一种装配式装修吊顶,其特征在于:包括吊装支架(1),所述吊装支架(1)的左部设置有安装槽(2),并且安装接有连接板(3),所述连接板(3)的左部设置有吊顶架(4),所述吊装支架(1)的中部设置有数个第一滑槽(5),并且均贯穿安装槽(2)的下部,所述吊装支架(1)的中部设置有数个第一螺纹孔,并且均和第一滑槽(5)相交,数个所述第一滑槽(5)内均滑动连接有支撑块(6),所述连接板(3)的下部设置有数个卡槽,并且均和支撑块(6)相匹配,数个所述支撑块(6)的下部均设置有弹簧(7),数个所述弹簧(7)的下部均设置有第一滑动块(8),所述吊装支架(1)的中部设置有数个第二滑槽(9),并且均和第一滑槽(5)与第一螺纹孔相交,数个所述第二滑槽(9)内均滑动连接有第二滑动块(10),数个所述滑动块的一侧均和支撑块(6)相连接,数个所述第一螺纹孔内均螺纹连接有挡块(11)。

2.根据权利要求1所述的一种装配式装修吊顶,其特征在于:数个所述第一螺纹孔的直径均大于第一滑槽(5)的直径,数个所述挡块(11)的上端面均和第一滑动块(8)的下端面相贴合。

3.根据权利要求1所述的一种装配式装修吊顶,其特征在于:数个所述支撑块(6)的左部端面均呈倾斜状设置,数个所述支撑块(6)的上部的棱角处均呈圆弧状设置。

4.根据权利要求1所述的一种装配式装修吊顶,其特征在于:所述吊装支架(1)的右部设置有数个第二螺纹孔,并且均螺纹连接有螺栓(12)。

5.根据权利要求1所述的一种装配式装修吊顶,其特征在于:所述吊顶架(4)的左部通过数个转轴转动连接有数个伸缩架(13),数个所述伸缩架(13)的上部均设置有连接块(14)。

6.根据权利要求1所述的一种装配式装修吊顶,其特征在于:数个所述挡块(11)的下部均设置有凹槽(15)。

一种装配式装修吊顶

技术领域

[0001] 本实用新型涉及装修吊顶技术领域,具体为一种装配式装修吊顶。

背景技术

[0002] 众所周知,装配式装修是近年新兴的一种装饰施工形式。装配式装修,顾名思义,即是将装饰所需要使用的各个部品部件在工厂内实现生产完成,然后运输到装饰现场进行组合安装。

[0003] 在现实生活中,大部分的装配式装修吊顶需要先在墙体上安装好吊装支架,之后再将吊顶架后部的连接板卡入到吊装支架前部的卡槽内卡住,之后再将吊顶架上的伸缩架上部的卡块卡入到上部的吊装架上卡住,再拧紧伸缩架上的螺栓进行固定,而在安装期间,为了便于吊顶架和吊装支架的插接安装,连接板和吊装支架的安装槽之间存在缝隙,当工作人员长时间工作,出现疲累时,容易导致连接板没有安装到位,或安装的吊顶架受到外力因素的影响下,容易导致连接板滑出吊装支架的安装槽的情况,因此该装置的稳定效果不是很好,还有提升的空间。

实用新型内容

[0004] (一)解决的技术问题

[0005] 针对现有技术的不足,本实用新型提供了一种装配式装修吊顶,其具有提高稳定性的特点。

[0006] (二)技术方案

[0007] 为实现上述目的,本实用新型提供如下技术方案:一种装配式装修吊顶,包括吊装支架,所述吊装支架的左部设置有安装槽,并且安装接有连接板,所述连接板的左部设置有吊顶架,所述吊装支架的中部设置有数个第一滑槽,并且均贯穿安装槽的下部,所述吊装支架的中部设置有数个第一螺纹孔,并且均和第一滑槽相交,数个所述第一滑槽内均滑动连接有支撑块,所述连接板的下部设置有数个卡槽,并且均和支撑块相匹配,数个所述支撑块的下部均设置有弹簧,数个所述弹簧的下部均设置有第一滑动块,所述吊装支架的中部设置有数个第二滑槽,并且均和第一滑槽与第一螺纹孔相交,数个所述第二滑槽内均滑动连接有第二滑动块,数个所述滑动块的一侧均和支撑块相连接,数个所述第一螺纹孔内均螺纹连接有挡块。

[0008] 进一步的,数个所述第一螺纹孔的直径均大于第一滑槽的直径,数个所述挡块的上端面均和第一滑动块的下端面相贴合。

[0009] 进一步的,数个所述支撑块的左部端面均呈倾斜状设置,数个所述支撑块的上部的棱角处均呈圆弧状设置。

[0010] 进一步的,所述吊装支架的右部设置有数个第二螺纹孔,并且均螺纹连接有螺栓。

[0011] 优选的,所述吊顶架的左部通过数个转轴转动连接有数个伸缩架,数个所述伸缩架的上部均设置有连接块。

[0012] 优选的,数个所述挡块的下部均设置有凹槽。

[0013] (三)有益效果

[0014] 与现有技术相比,本实用新型提供了一种装配式装修吊顶,具备以下有益效果:

[0015] 该装配式装修吊顶,在将吊装支架安装在墙体上,通过连接板插入到安装槽内,在移动时将支撑块推入第一滑槽内,当连接板的右部接触到安装槽的内壁时,支撑块会直接向上移动卡入到连接板的卡槽内,将连接板固定住,此时吊顶架和连接板在受到外力因素的影响下,也不会在安装槽内滑出,从而提高了稳定性。

附图说明

[0016] 图1为本实用新型的结构示意图;

[0017] 图2为本实用新型的吊装支架和支撑块等配合的左视结构示意图;

[0018] 图3为本实用新型的连接板和吊顶架等配合的左视结构示意图;

[0019] 图4为本实用新型的支撑块、弹簧、第一滑动块和第二滑动块的立体示意图;

[0020] 图5为本实用新型图1中所示A处局部放大的结构示意图;

[0021] 图6为本实用新型图2中所示B处局部放大的结构示意图。

[0022] 图中:1、吊装支架;2、安装槽;3、连接板;4、吊顶架;5、第一滑槽;6、支撑块;7、弹簧;8、第一滑动块;9、第二滑槽;10、第二滑动块;11、挡块;12、螺栓;13、伸缩架;14、连接块;15、凹槽。

具体实施方式

[0023] 下面将结合本实用新型实施例中的附图,对本实用新型实施例中的技术方案进行清楚、完整地描述,显然,所描述的实施例仅仅是本实用新型一部分实施例,而不是全部的实施例。基于本实用新型中的实施例,本领域普通技术人员在没有做出创造性劳动前提下所获得的所有其他实施例,都属于本实用新型保护的范围。

[0024] 请参阅图1-6,本实用新型的一种装配式装修吊顶,包括吊装支架1,吊装支架1的右部设置有数个第二螺纹孔,并且均螺纹连接有螺栓12,通过将螺栓12拧到墙体内,可以将吊装支架1固定在墙体上,吊装支架1的左部设置有安装槽2,并且安装接有连接板3,通过滑动的方式将连接板3安装在安装槽2内,连接板3的左部设置有吊顶架4,吊装支架1的中部设置有数个第一滑槽5,并且均贯穿安装槽2的下部,吊装支架1的中部设置有数个第一螺纹孔,并且均和第一滑槽5相交,数个第一滑槽5内均滑动连接有支撑块6,连接板3的下部设置有数个卡槽,并且均和支撑块6相匹配,支撑块6在第一滑槽5内向上滑动,从而滑入到卡槽内,将连接板3固定住,数个支撑块6的左部端面均呈倾斜状设置,当连接板3的右部滑入到安装槽2内时,接触到支撑块6左部的倾斜端面,会将支撑块6挤压入第一滑槽5的下部,数个支撑块6的上部的棱角处均呈圆弧状设置,防止棱角处划伤工作人员,数个支撑块6的下部均设置有弹簧7,数个弹簧7的下部均设置有第一滑动块8,当连接板3的右部和安装槽2的内壁贴合后,支撑块6在弹簧7的弹力下滑入到卡槽内,吊装支架1的中部设置有数个第二滑槽9,并且均和第一滑槽5与第一螺纹孔相交,数个第二滑槽9内均滑动连接有第二滑动块10,数个滑动块的一侧均和支撑块6相连接,第二滑动块10在第二滑槽9内上下滑动,可以防止支撑块6出现转动的情况,数个第一螺纹孔内均螺纹连接有挡块11,将支撑块6和第一滑动

块8安装到第一滑槽5内,使第二滑动块10滑入到第二滑槽9内,之后将挡块11拧到第一螺纹孔内,拖住第一滑动块8,数个挡块11的下部均设置有凹槽15,螺丝刀的头部卡入到凹槽15内,可以转动挡块11,数个第一螺纹孔的直径均大于第一滑槽5的直径,便于支撑块6和第二滑动块10分别滑入到第一滑槽5和第二滑槽9内,数个挡块11的上端面均和第一滑动块8的下端面相贴合,挡块11可以起到托举第一滑动块8的作用,吊顶架4的左部通过数个转轴转动连接有数个伸缩架13,数个伸缩架13的上部均设置有连接块14,当连接板3安装在安装槽2内后,可以将连接块14卡入到其它的吊架上,然后调整伸缩架13即可。

[0025] 综上所述,该装配式装修吊顶,在使用时,工作人员将支撑块6和第二滑动块10滑入到第一滑槽5和第二滑槽9内,并带动弹簧7和第一滑动块8滑入到第一滑槽5内,然后将挡块11拧到第一螺纹孔内,然后工作人员在墙体上的相应位置钻取螺纹孔,之间将螺栓12拧入到第二螺纹孔内,并且拧入到墙体的螺纹孔内,将吊装支架1安装在墙体上,之后工作人员将连接板3和吊顶架4搬运到吊装支架1处,将连接板3卡入到安装槽2内,在移动过程中接触到支撑块6的左部的倾斜端面,将支撑块6挤入第一滑槽5内,然后当连接板3的右部端面和安装槽2的内部端面贴合后,支撑块6在弹簧7的弹力下向上滑动,滑入到连接板3下部的卡槽内,最后将连接块14卡入到其它的吊架上,然后调整伸缩架13即可。

[0026] 尽管已经示出和描述了本实用新型的实施例,对于本领域的普通技术人员而言,可以理解在不脱离本实用新型的原理和精神的情况下可以对这些实施例进行多种变化、修改、替换和变型,本实用新型的范围由所附权利要求及其等同物限定。

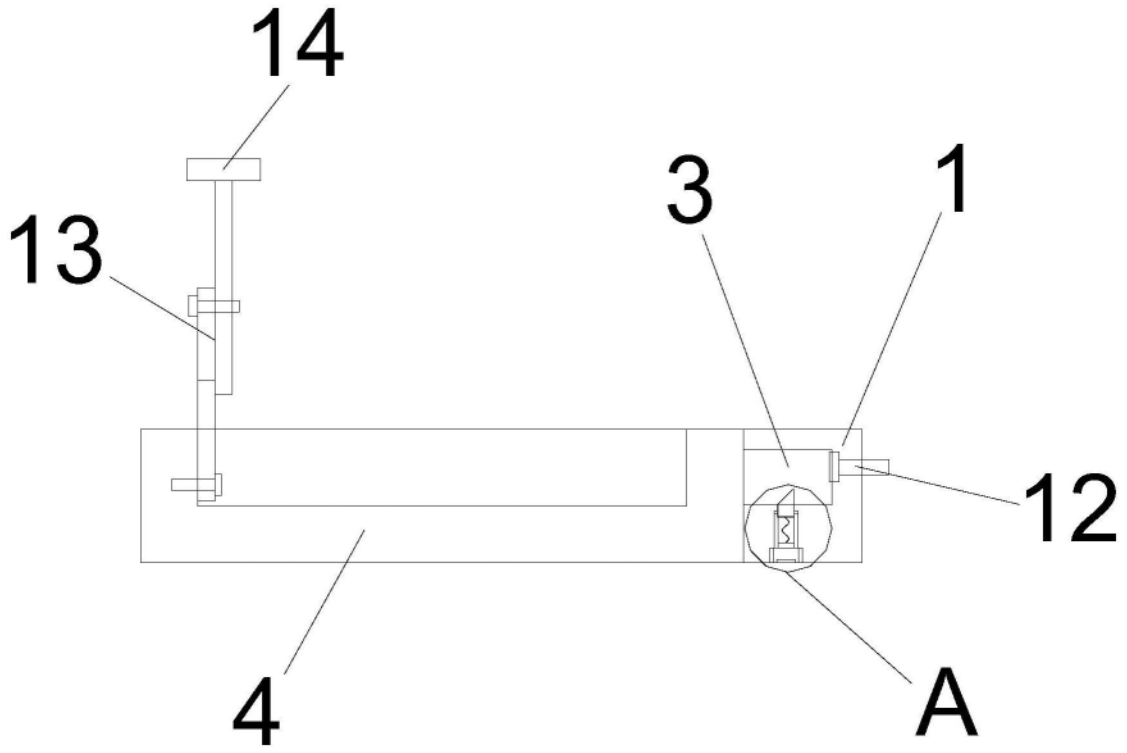

图1

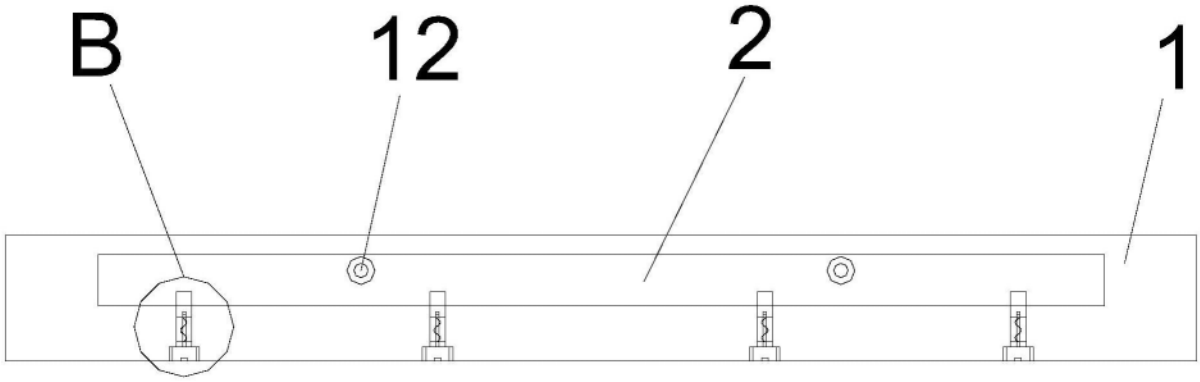

图2

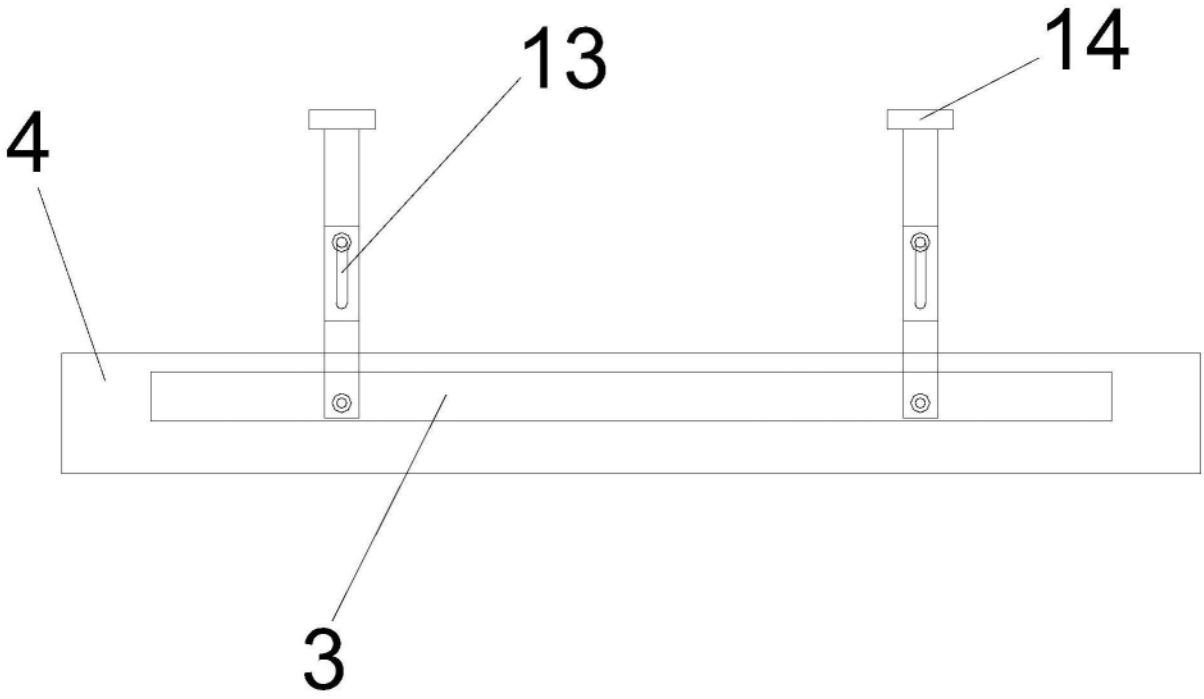

图3

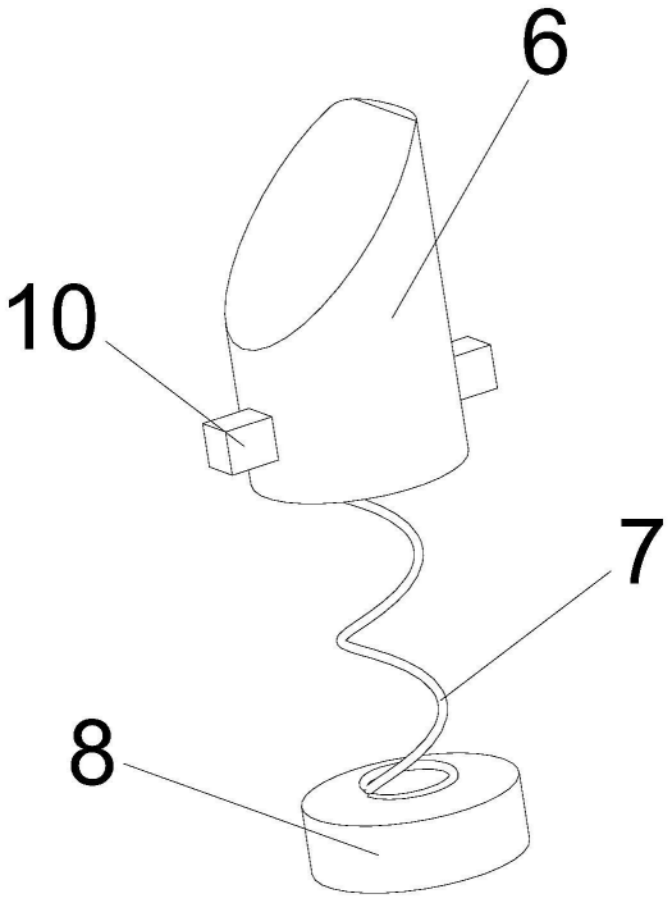

图4

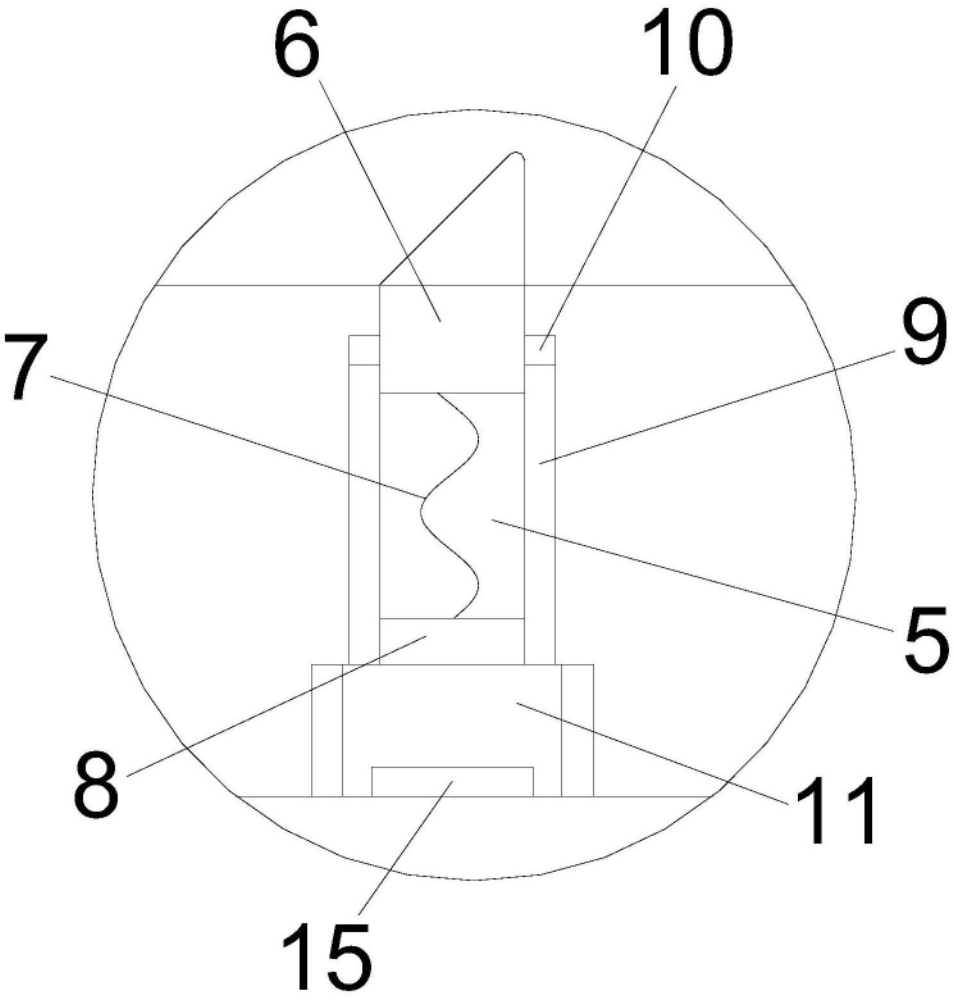

图5

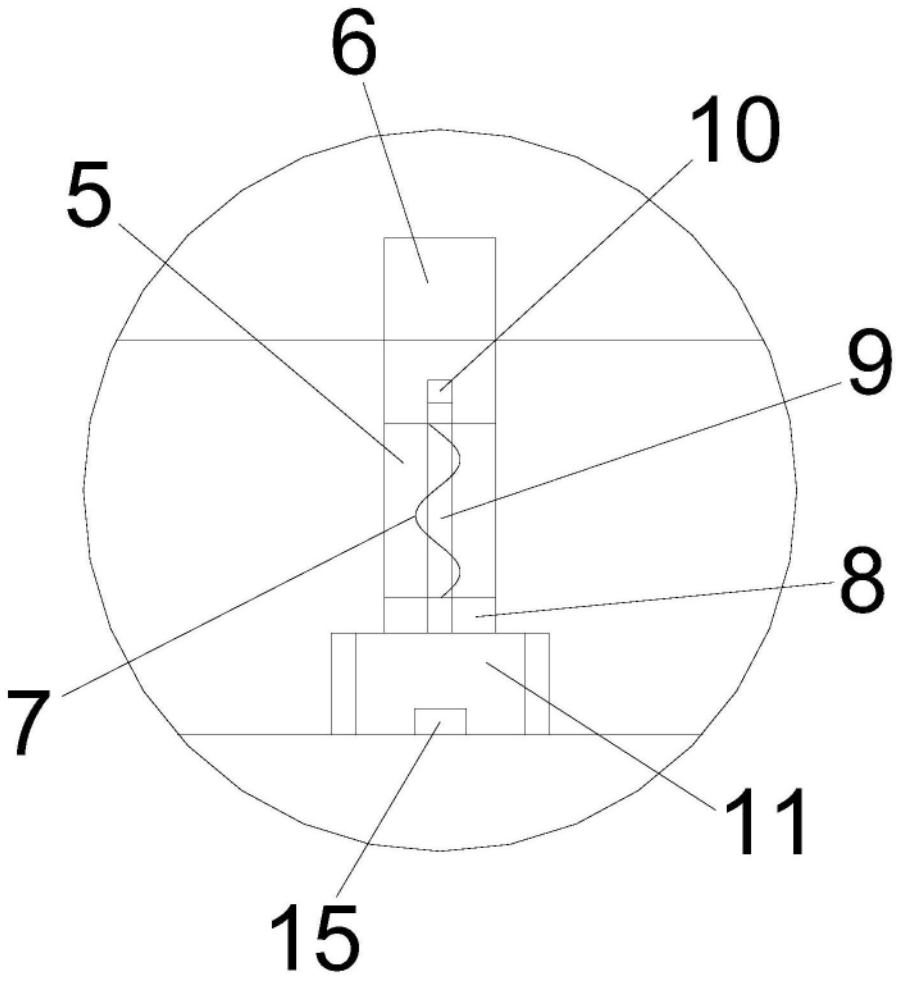

图6