(19)国家知识产权局

(12)实用新型专利

(10)授权公告号 CN 222756318 U
(45)授权公告日 2025.04.15

(21)申请号 202420901009.9

(22)申请日 2024.04.28

(73)专利权人 丽水市正翔笔业有限公司
地址 323000 浙江省丽水市天宁工业区

(72)发明人 李光平 李光勇

(74)专利代理机构 杭州裕阳联合专利代理有限公司 33289
专利代理师 金方玮

(51)Int.Cl.
B43K 25/00(2006.01)
B43K 25/02(2006.01)
B43K 29/02(2006.01)
B43K 5/00(2006.01)

权利要求书1页 说明书3页 附图4页

(54)实用新型名称

一种便于携带的荧光笔

(57)摘要

本实用新型涉及荧光笔技术领域,公开了一种便于携带的荧光笔,包括笔杆,笔杆的内部设置有笔芯,笔杆远离笔芯的一端设置有螺纹头,且笔杆的另一端设置有笔帽,螺纹头的下方套设有在笔杆上的套箍,套箍的一侧固定连接有弹性笔夹,且套箍的另一侧固定连接有挂绳环,笔帽的开口处设置有内螺纹,笔杆的底部设置有与内螺纹相对应的外螺纹。本实用新型通过笔夹夹在衣服口袋中,还可以通过挂绳环挂在脖子里,便于携带同时使得笔芯的头部始终向下,本设计使得荧光笔在携带时笔芯头始终向下,防止笔油由于重力的原因渗出,影响荧光笔的正常使用,具有实用性。

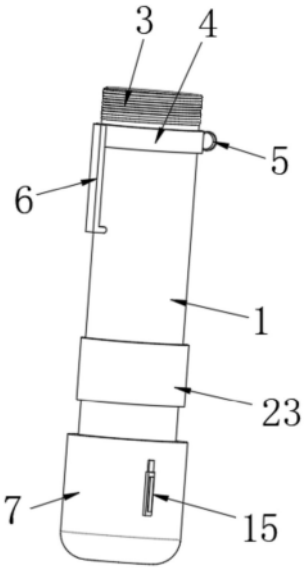

CN 222756318 U

1.一种便于携带的荧光笔,包括笔杆(1),所述笔杆(1)的内部设置有笔芯(2),其特征在于,所述笔杆(1)远离笔芯(2)的一端设置有螺纹头(3),且笔杆(1)的另一端设置有笔帽(7),所述螺纹头(3)的下方套设有在笔杆(1)上的套箍(4),所述套箍(4)的一侧固定连接有弹性笔夹(6),且套箍(4)的另一侧固定连接有挂绳环(5)。

2.如权利要求1所述的一种便于携带的荧光笔,其特征在于,所述笔帽(7)的开口处设置有内螺纹(8),所述笔杆(1)的底部设置有与内螺纹(8)相对应的外螺纹(9)。

3.如权利要求2所述的一种便于携带的荧光笔,其特征在于,所述笔帽(7)的内部设置有固定架(10),所述固定架(10)的中部固定连接有与笔芯(2)相对应的固定壳(11),所述固定壳(11)的内部设置有海绵(12)。

4.如权利要求3所述的一种便于携带的荧光笔,其特征在于,所述笔帽(7)的内部滑动连接有支撑板(13),所述支撑板(13)的下表面固定连接有笔擦(14),所述笔帽(7)的底部开设有与笔擦(14)相对应的孔洞。

5.如权利要求4所述的一种便于携带的荧光笔,其特征在于,所述支撑板(13)的一端贯穿笔帽(7)并固定连接有滑动在笔帽(7)外侧的滑块(15)。

6.如权利要求5所述的一种便于携带的荧光笔,其特征在于,所述滑块(15)的内部滑动连接有按块(16),所述按块(16)的一侧与滑块(15)内壁之间固定连接有第一弹簧(17),且按块(16)的表面设置有防滑纹(22)。

7.如权利要求6所述的一种便于携带的荧光笔,其特征在于,所述滑块(15)的顶部转动连接有固定板(18),所述固定板(18)的底部一侧与滑块(15)的内壁之间固定连接有第二弹簧(21),且固定板(18)的顶部设置有固定头(19)。

8.如权利要求1所述的一种便于携带的荧光笔,其特征在于,所述笔杆(1)的外侧设置有与固定头(19)相对应的固定槽(20),且笔杆(1)外表面设置有橡胶垫(23)。

一种便于携带的荧光笔

技术领域

[0001] 本实用新型涉及荧光笔技术领域,尤其涉及一种便于携带的荧光笔。

背景技术

[0002] 目前,荧光笔是近几年新出的做记号用的笔,用较粗、较淡的墨水覆盖关键部位来做记号,做上记号后,不遮挡住文字一目了然。荧光笔有荧光剂,它遇到紫外线(太阳光、日光灯、水银灯比较多)时会产生荧光效应,发出白光,从而使颜色看起来有刺眼的荧光感觉。

[0003] 现有荧光笔为了便于携带通常在笔帽处设置有笔夹和挂绳,这时笔芯往往是倒着放置的,由于大多数笔芯的后面没有什么保护措施,长时间倒着放,笔油由于重力会流出来,影响荧光笔的正常使用。

实用新型内容

[0004] 为解决笔芯往往是倒着放置的,由于大多数笔芯的后面没有什么保护措施,长时间正着放,笔油由于重力会流出来,影响荧光笔的正常使用的技术问题,本实用新型提供一种便于携带的荧光笔。

[0005] 本实用新型采用以下技术方案实现:一种便于携带的荧光笔,包括笔杆,所述笔杆的内部设置有笔芯,所述笔杆远离笔芯的一端设置有螺纹头,且笔杆的另一端设置有笔帽,所述螺纹头的下方套设有在笔杆上的套箍,所述套箍的一侧固定连接有弹性笔夹,且套箍的另一侧固定连接有挂绳环。

[0006] 通过上述技术方案,通过安装在套箍上的挂绳环和笔夹,使得荧光笔在便于携带的同时,防止笔油由于重力的原因渗出,影响荧光笔的正常使用。

[0007] 作为上述方案的进一步改进,所述笔帽的开口处设置有内螺纹,所述笔杆的底部设置有与内螺纹相对应的外螺纹。

[0008] 作为上述方案的进一步改进,所述笔帽的内部设置有固定架,所述固定架的中部固定连接有与笔芯相对应的固定壳,所述固定壳的内部设置有海绵。

[0009] 通过上述技术方案,海绵位于笔芯的下方,吸收渗出笔油,防止笔油污染衣物或者书籍,具有实用性。

[0010] 作为上述方案的进一步改进,所述笔帽的内部滑动连接有支撑板,所述支撑板的下表面固定连接有笔擦,所述笔帽的底部开设有与笔擦相对应的孔洞。

[0011] 作为上述方案的进一步改进,所述支撑板的一端贯穿笔帽并固定连接有滑动在笔帽外侧的滑块。

[0012] 通过上述技术方案,通过滑块带动支撑板移动,从而使得笔擦从笔帽处漏出,能够对荧光笔的错误标记进行擦拭。

[0013] 作为上述方案的进一步改进,所述滑块的内部滑动连接有按块,所述按块的一侧与滑块内壁之间固定连接有第一弹簧,且按块的表面设置有防滑纹。

[0014] 作为上述方案的进一步改进,所述滑块的顶部转动连接有固定板,所述固定板的

底部一侧与滑块的内壁之间固定连接有第二弹簧,且固定板的顶部设置有固定头。

[0015] 作为上述方案的进一步改进,所述笔杆的外侧设置有与固定头相对应的固定槽,且笔杆外表面设置有橡胶垫。

[0016] 通过上述技术方案,通过按块按压使得固定板旋转,从而使固定头解除与固定槽的限位,使得滑块向下滑动使笔擦滑出,松开按块时,第一弹簧与第二弹簧对固定板进行复位,使得固定头卡在下方的固定槽中,进行限位,便于擦去错误的标记。

[0017] 相比现有技术,本实用新型的有益效果在于:

[0018] 本实用新型通过笔夹夹在衣服口袋中,还可以通过挂绳环挂在脖子里,便于携带同时使得笔芯的头部始终向下,本设计使得荧光笔在携带时笔芯头始终向下,防止笔油由于重力的原因渗出,影响荧光笔的正常使用;

[0019] 其次,需要去除错误标记时,按下按块,使得按块带动固定板旋转,使得固定头脱离固定槽中,向下滑动滑块,通过支撑板将笔擦推出,松开按块,第一弹簧和第二弹簧使固定板复位,使得固定头卡在下方的固定槽中,进行限位擦去标记,通过笔擦设置在笔帽内,便于擦去标记,具有实用性。

附图说明

[0020] 图1为本实用新型立体结构示意图;

[0021] 图2为本实用新型笔帽内部结构示意图;

[0022] 图3为本实用新型图2中A处放大结构示意图;

[0023] 图4为本实用新型笔帽与笔杆连接处结构示意图;

[0024] 主要符号说明:

[0025] 1、笔杆;2、笔芯;3、螺纹头;4、套箍;5、挂绳环;6、笔夹;7、笔帽;8、内螺纹;9、外螺纹;10、固定架;11、固定壳;12、海绵;13、支撑板;14、笔擦;15、滑块;16、按块;17、第一弹簧;18、固定板;19、固定头;20、固定槽;21、第二弹簧;22、防滑纹;23、橡胶垫。

具体实施方式

[0026] 下面,结合附图以及具体实施方式,对本实用新型做进一步描述,需要说明的是,在不相冲突的前提下,以下描述的各实施例之间或各技术特征之间可以任意组合形成新的实施例。

[0027] 实施例:

[0028] 请结合图1—图4,本实施例的一种便于携带的荧光笔,包括笔杆1,笔杆1的内部设置有笔芯2,笔杆1远离笔芯2的一端设置有螺纹头3,且笔杆1的另一端设置有笔帽7,螺纹头3的下方套设有在笔杆1上的套箍4,套箍4的一侧固定连接有弹性笔夹6,且套箍4的另一侧固定连接有挂绳环5。

[0029] 通过安装在套箍4上的挂绳环5和笔夹6,使得荧光笔在便于携带的同时,防止笔油由于重力的原因渗出,影响荧光笔的正常使用。

[0030] 请结合图4,笔帽7的开口处设置有内螺纹8,笔杆1的底部设置有与内螺纹8相对应的外螺纹9。

[0031] 请结合图2,笔帽7的内部设置有固定架10,固定架10的中部固定连接有与笔芯2相

对应的固定壳11,固定壳11的内部设置有海绵12。

[0032] 海绵12位于笔芯2的下方,吸收渗出笔油,防止笔油污染衣物或者书籍,具有实用性。

[0033] 请结合图2,笔帽7的内部滑动连接有支撑板13,支撑板13的下表面固定连接有笔擦14,笔帽7的底部开设有与笔擦14相对应的孔洞。

[0034] 请结合图3,支撑板13的一端贯穿笔帽7并固定连接有滑动在笔帽7外侧的滑块15。

[0035] 通过滑块15带动支撑板13移动,从而使得笔擦14从笔帽7处漏出,能够对荧光笔的错误标记进行擦拭。

[0036] 请结合图3,滑块15的内部滑动连接有按块16,按块16的一侧与滑块15内壁之间固定连接有第一弹簧17,且按块16的表面设置有防滑纹22。

[0037] 请结合图3,滑块15的顶部转动连接有固定板18,固定板18的底部一侧与滑块15的内壁之间固定连接有第二弹簧21,且固定板18的顶部设置有固定头19。

[0038] 请结合图1和图4,笔杆1的外侧设置有与固定头19相对应的固定槽20,且笔杆1外表面设置有橡胶垫23。

[0039] 通过按块16按压使得固定板18旋转,从而使固定头19解除与固定槽20的限位,使得滑块15向下滑动使笔擦14滑出,松开按块16时,第一弹簧17与第二弹簧21对固定板18进行复位,使得固定头19卡在下方的固定槽20中,进行限位,便于擦去错误的标记。

[0040] 本申请实施例中一种便于携带的荧光笔的实施原理为:使用时,可以用笔夹6夹在衣服口袋中,还可以通过挂绳环5挂在脖子里,便于携带同时使得笔芯2的头部始终向下,防止笔油渗出,需要标记时,可将笔帽7拧下随后拧在笔杆1的顶部,防止丢失,需要去除错误标记时,按下按块16,使得按块16带动固定板18旋转,使得固定头19脱离固定槽20中,向下滑动滑块15,通过支撑板13将笔擦14推出,松开按块16,第一弹簧17和第二弹簧21使固定板18复位,使得固定头19卡在下方的固定槽20中,进行限位擦去标记。

[0041] 上述实施方式仅为本实用新型的优选实施方式,不能以此来限定本实用新型保护的范围,本领域的技术人员在本实用新型的基础上所做的任何非实质性的变化及替换均属于本实用新型所要求保护的范围。

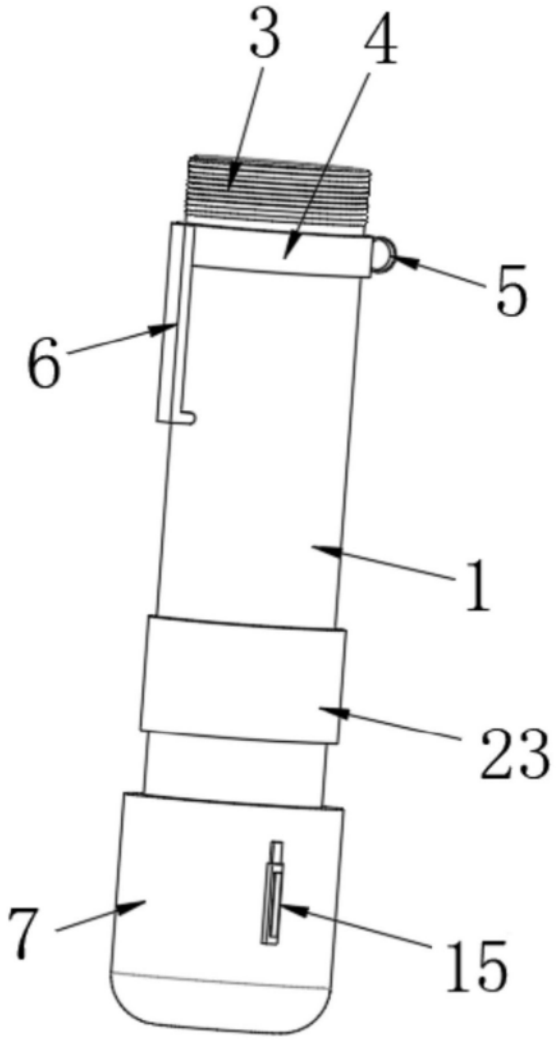

图1

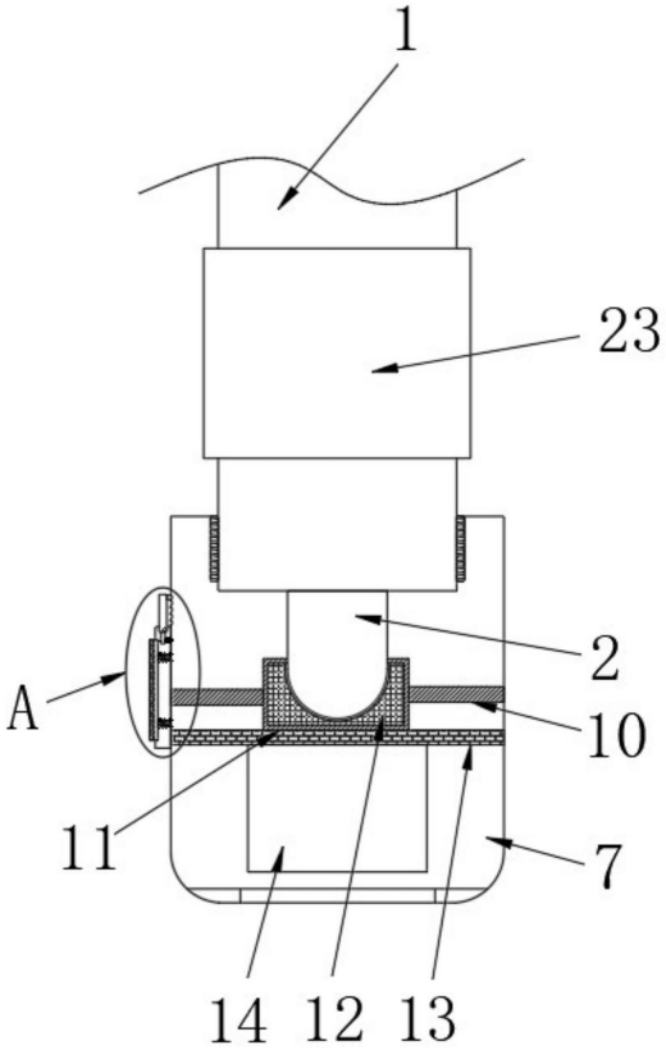

图2

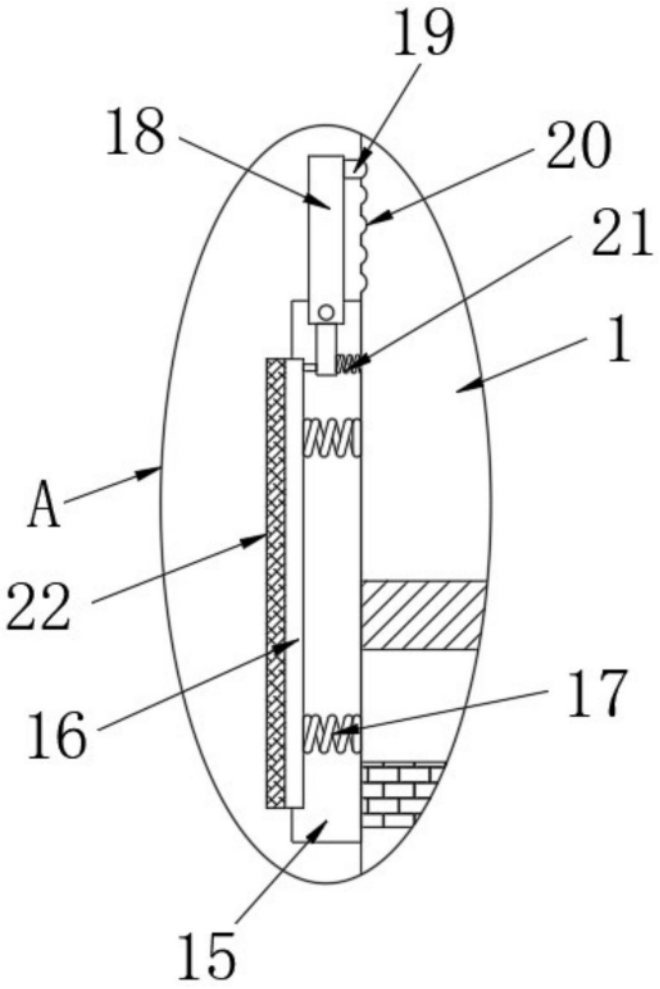

图3

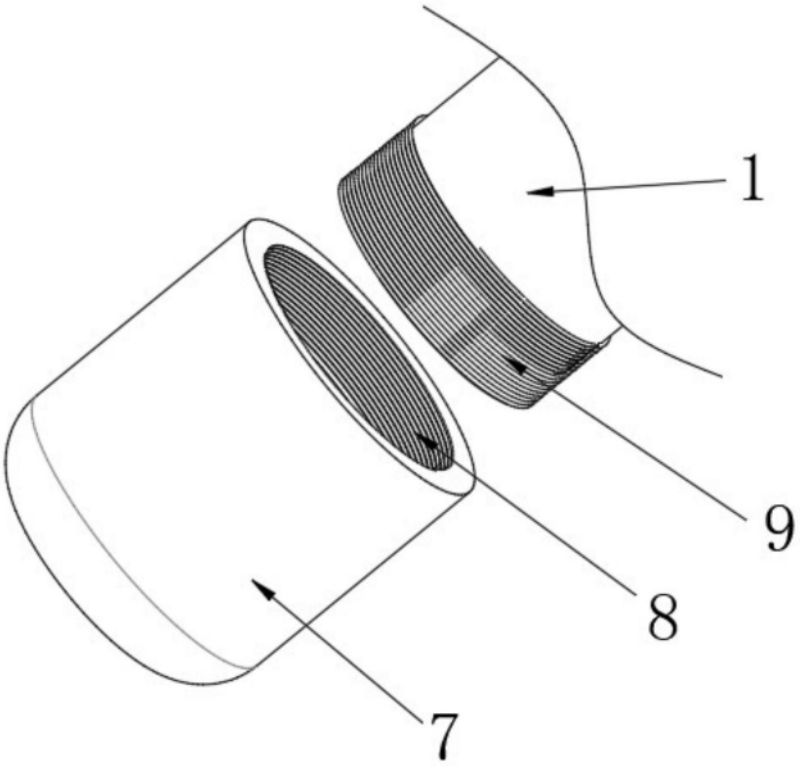

图4