[19] 中华人民共和国国家知识产权局

[51] Int. Cl.
A61G 7/08 (2006.01)
A61G 1/02 (2006.01)
A61G 1/017 (2006.01)

[12] 实用新型专利说明书

专利号 ZL 200920055093.2

[45] 授权公告日 2010 年 1 月 13 日

[11] 授权公告号 CN 201379741Y

[22] 申请日 2009.4.22

[21] 申请号 200920055093.2

[73] 专利权人 佛山市顺德区平安医疗设备科技有限公司

地址 528308 广东省佛山市顺德区伦教街道办事处新塘村委会工业区

[72] 发明人 李瑞莹

权利要求书 1 页 说明书 3 页 附图 1 页

[54] 实用新型名称

多功能运输床

[57] 摘要

本实用新型涉及多功能运输床，包括床板、床架和轮子，床板包括依次排列的头枕、T 形背板、矩形座板和脚板，所述多块面板位于同一平面并分别与床架连接，床架上设有无段式弹簧伸缩杆和控制手柄，通过控制手柄和弹簧伸缩杆可以使 T 形背板和脚板分别相对矩形座板转动，使床板构成椅子状并相对固定。 床板两侧分别设有扶手板和床边架，床边架可翻转 180 度后固定，扶手板侧面设有输液杆插孔。 本实用新型采用无段式弹簧伸缩杆和控制手柄可迅速将运输床改为运输椅，床边架翻转 180 度后可作安全护栏或用于放置餐板，方便病人饮食；头枕的两个侧枕板可翻转成 U 形结构的头靠，从而便于颈椎受伤的病人固定头部。 本实用新型控制灵活、安全可靠，使用方便。

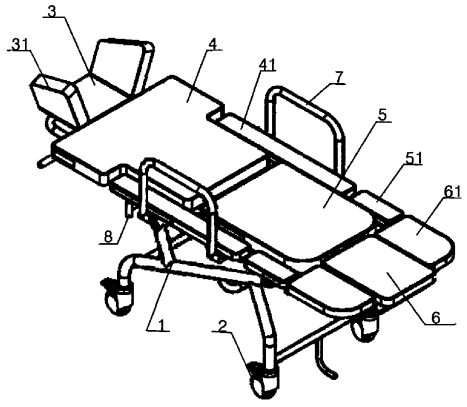

1、一种多功能运输床，包括床板、床架和轮子，床板设在床架上，床架设有四只床脚，床脚上分别设有轮子，其特征是：所述床板包括依次排列的头枕、T形背板、矩形座板、直线形护手板和脚板，头枕、T形背板、矩形座板、直线形护手板和脚板位于同一平面内并分别与床架连接，床架上设有活动控制装置，使得T形背板可以相对矩形座板转动并且两板之间的角度大于90度小于180度，脚板也可以相对矩形座板转动并且两板之间的角度大于180度小于270度，直线形扶手板可以上下或水平移动，从而可以使床板构成带有扶手椅子的形状并相对固定。

2、根据权利要求1所述的多功能运输床，其特征是：所述头枕由相互连接的主枕板和两个侧枕板构成，两个侧枕板设在主枕板的两侧并可以相对主枕板转动，使得头枕可以形成U形结构的头靠。

3、根据权利要求1所述的多功能运输床，其特征是：所述T形背板和矩形座板的两侧分别设有直线形护手板。

4、根据权利要求3所述的多功能运输床，其特征是：所述直线形扶手板的侧面设有输液杆插孔。

5、根据权利要求3所述的多功能运输床，其特征是：所述两侧直线形扶手板的外侧分别设有床边架，床边架可以相对直线形扶手板转动180度后固定。

6、根据权利要求1所述的多功能运输床，其特征是：所述脚板由相互连接的主脚板和两个侧脚板构成，其中主脚板可以相对侧脚板转动并构成一定的角度固定。

7、根据权利要求3或6所述的多功能运输床，其特征是：所述直线形扶手板和脚板之间还设有副侧板。

8、根据权利要求1所述的多功能运输床，其特征是：所述设在床架上的活动控制装置是无段式弹簧伸缩杆，在靠近头枕一侧的床架上设有控制手柄，控制手柄通过控制线与无段式弹簧伸缩杆连接。

多功能运输床

技术领域

本实用新型涉及运输床或运输椅，尤其是一种用于运送病人或残疾人，可以收起变成运输椅的多功能运输床。

背景技术

医疗机构使用的病床或运输椅一般只具有单一的功能，运输床在床架下设置了轮子，可以用于外出急救和院内运送病人。这种运输床虽然增加了运送的功能，但是对于病人来说有时还不能提供更多方便，例如病人吃饭或饮水时需要将身体由平躺改变为坐姿，这时就需要将床改变为椅子；轮椅虽然对于颈部和颈椎受伤的病人有其头部固定的功能，但轮椅不能改变为平躺的运输床。目前，现有的病床、轮椅或运输床往往不能兼有以上所述功能。

实用新型内容

针对以上现有病床或运输床的不足，本实用新型的目的是提供一种结构新颖，设有头部固定装置，可以收起变成运输椅的多功能运输床。

本实用新型的目的是通过采用以下技术方案来实现的:

多功能运输床，包括床板、床架和轮子，床板设在床架上，床架设有四只床脚，床脚上分别设有轮子，所述床板包括依次排列的头枕、T形背板、矩形座板、直线形扶手板和脚板，头枕、T形背板、矩形座板、直线形扶手板和脚板位于同一平面内并分别与床架连接，床架上设有活动控制装置，使得 T 形背板可以相对矩形座板转动并且两板之间的角度大于 90 度小于 180 度，脚板也可以相对矩形座板转动并且两板之间的角度大于 180 度小于 270 度，直线形扶手板可以上下或水平移动，从而可以使床板构成带有扶手椅子的形状并相对固定。

作为本实用新型的优选技术方案，所述头枕由相互连接的主枕板和两个侧枕板构成，两个侧枕板设在主枕板的两侧并可以相对主枕板转动，使得头枕可以形成U形结构的头靠。

作为本实用新型的优选技术方案，所述 T 形背板和矩形座板的两侧分别设有直线形扶手板。

作为本实用新型的优选技术方案，所述直线形扶手板的侧面设有输液杆插孔。

作为本实用新型的优选技术方案，所述两侧直线形扶手板的外侧分别设有床边架，床边架可以相对直线形扶手板转动 180 度后固定。

作为本实用新型的优选技术方案，所述脚板由相互连接的主脚板和两个侧脚板构成，其中主脚板可以相对侧脚板转动并构成一定的角度固定。

作为本实用新型的优选技术方案，所述直线形扶手板和脚板之间还设有副侧板。

作为本实用新型的优选技术方案，所述设在床架上的活动控制装置是无段式弹簧伸缩杆，在靠近头枕一侧的床架上设有控制手柄，控制手柄通过控制线与无段式弹簧伸缩杆连接。

本实用新型的有益效果是：相对于现有技术，运输床采用无段式弹簧伸缩杆和控制手柄可以迅速改变为运输椅，床边架翻转 180 度后可以用于放置餐板，方便病人吃饭或饮水；头枕的两个侧枕板可以翻转形成 U 形结构，从而便于颈椎受伤的病人固定头部。本实用新型结构新颖，控制灵活、安全可靠，使用方便。

附图说明

下面结合附图与具体实施例对本实用新型作进一步说明：

图 1 是本实用新型的立体结构示意图；

图 2 是本实用新型收折为运输椅的立体结构示意图；

图 3 是本实用新型的侧视结构示意图。

具体实施方式

如图 1、图 2 和图 3 所示，多功能运输床，包括床板、床架 1 和轮子 2，床板设在床架 1 上，床架 1 设有四只床脚，床脚上分别设有轮子 2，床板包括依次

排列的头枕 3、T 形背板 4、矩形座板 5、直线形扶手板 41 和脚板 6，头枕 3、T 形背板 4、矩形座板 5、直线形扶手板 41 和脚板 6 位于同一平面内并分别与床架 1 连接，床架 1 上设有活动控制装置，使得 T 形背板 4 可以相对矩形座板 5 转动，并且两板之间的角度大于 90 度小于 180 度，脚板 6 也可以相对矩形座板 5 转动，并且两板之间的角度大于 180 度小于 270 度，直线形扶手板 41 可以上下或水平移动，使床板构成带有扶手椅子的形状并相对固定。本实施例中，设在床架 1 上的活动控制装置是无段式弹簧伸缩杆 9，在靠近头枕 3 一侧的床架 1 上设有控制手柄 10，控制手柄 10 通过控制线与无段式弹簧伸缩杆 9 连接，捏压控制手柄 10 可以迅速将运输床通过无段式弹簧伸缩杆 9 改变为运输椅，或者将运输椅改变为运输床，其控制灵活可靠，使用安全方便。

本实施例中，头枕 3 由相互连接的主枕板和两个侧枕板 31 构成，两个侧枕板 31 设在主枕板的两侧并可以相对主枕板转动，使得头枕 3 可以形成 U 形结构的头靠，从而便于颈椎受伤的病人固定头部。T 形背板 4 和矩形座板 5 的两侧分别设有直线形扶手板 41，平躺时为床板的一部分。直线形扶手板 41 的侧面还设有输液杆插孔 8，在病人需要输液时可以将输液杆以及输液瓶固定于输液杆插孔 8 上。两侧直线形扶手板 41 的外侧分别设有床边架 7，床边架 7 可以相对直线形扶手板转动 180 度后固定，床边架 7 可以作为运输床安全护栏或放置餐板，以方便病人吃饭或饮水。

本实施例中，脚板 6 由相互连接的主脚板和两个侧脚板 61 构成，其中主脚板可以相对侧脚板 61 转动并构成一定的角度固定，通常构成 90 度左右的角度，以方便病人放脚。床板两侧直线形扶手板 41 和脚板 6 的侧脚板 61 之间分别设有副侧板 51，这样就可以由以上多个板组合构成一个完整的床板。将运输床改变为运输椅后，两侧的副侧板 51 和侧脚板 61 以及直线形扶手板 41 可以起到较好的防护作用，使用安全舒适。

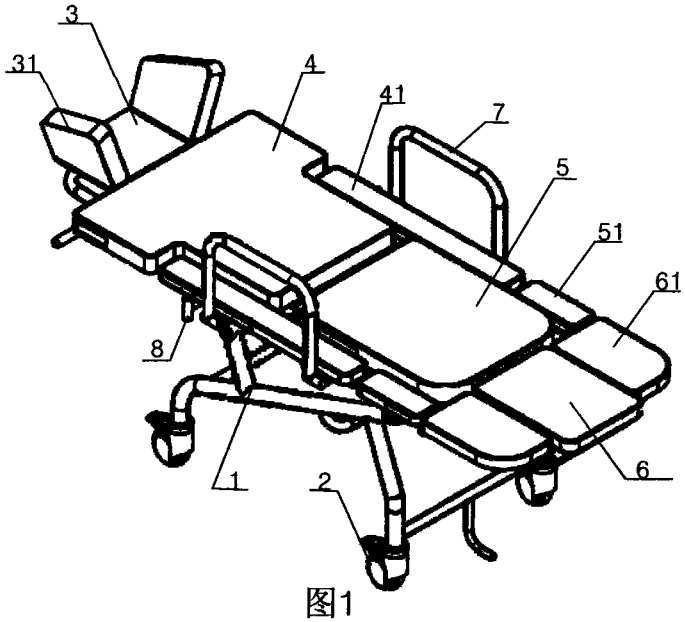

图1

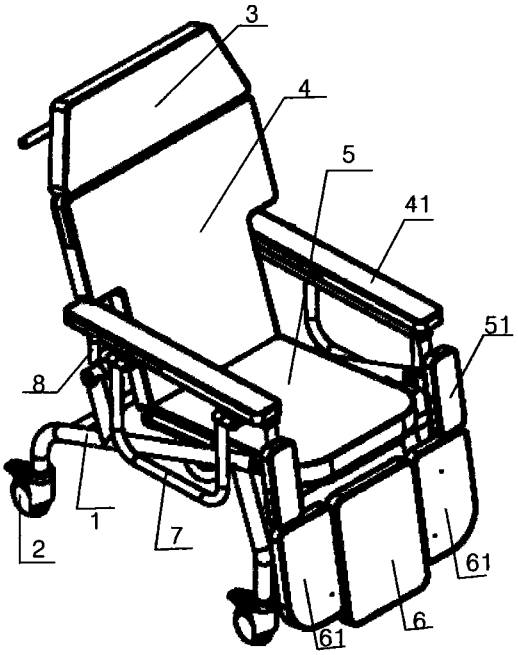

图2

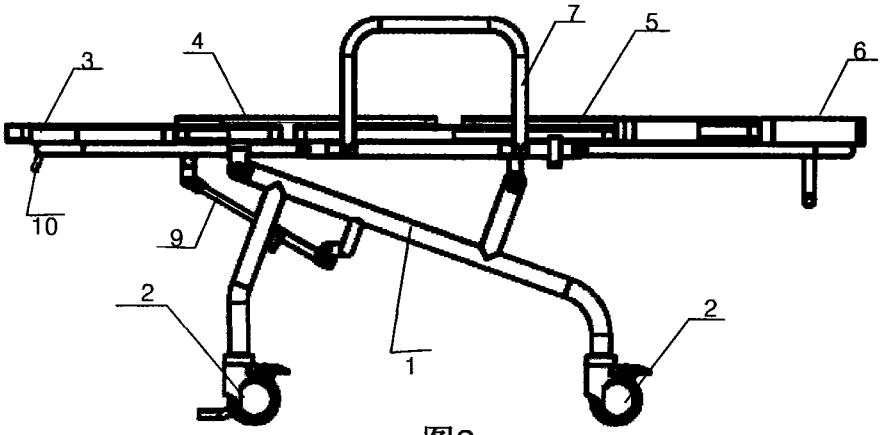

图3