(19)国家知识产权局

(12)实用新型专利

(10)授权公告号 CN 222512338 U
(45)授权公告日 2025.02.21

(21)申请号 202421154406.0

(22)申请日 2024.05.24

(73)专利权人 阳江市誉阳食品有限公司
地址 524000 广东省阳江市江城区甘泉路183号之一

(72)发明人 梁厚芳 梁厚伟 黄宣玉

(74)专利代理机构 郑州欧凯专利代理事务所(普通合伙) 41166
专利代理师 王志兴

(51)Int.Cl.
B65B 31/04(2006.01)
B65B 51/10(2006.01)

权利要求书2页 说明书5页 附图4页

(54)实用新型名称

一种可调节的腊味制作包装抽空机

(57)摘要

本实用新型公开了一种可调节的腊味制作包装抽空机,涉及腊味制作用包装抽空技术领域,包括底板,所述底板的上端固定连接有可调节组件。本实用新型通过设置的双轴电机、蜗杆以及蜗轮之间的相互配合能够带动两个转轴进行转动,且两个转轴之间转向相反,通过两个转轴的转动在设置的铰接板一、铰接板二、固定杆以及固定块之间的相互配合下能够带动基箱进行上下方向上的移动,进而使得该装置在使用的过程中能够根据操作人员身高的不同来对基箱所处位置高度进行相应的调节,使得该装置能够适应不同身高的操作人员进行使用,增加了该装置的可适应性,通过设置的L形板以及限制杆之间的相互配合能够对基箱的运动方向起到限制的作用。

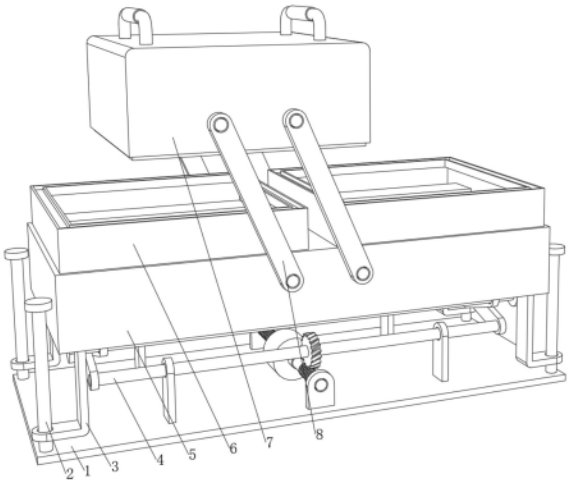

CN 222512338 U

1.一种可调节的腊味制作包装抽空机,包括底板(1),其特征在于:所述底板(1)的上端固定连接有可调节组件(4),所述可调节组件(4)的上端固定连接在基箱(5)的下端,所述基箱(5)上端左右两侧均设置有放置组件(6),所述基箱(5)的前后两端均转动安装有两个活动板(8),四个所述活动板(8)两两一组其上端分别与抽真空包装组件(7)的前后两端活动连接,所述抽真空包装组件(7)的下端分别与两个放置组件(6)的上端相适配。

2.根据权利要求1所述的一种可调节的腊味制作包装抽空机,其特征在于:所述基箱(5)下端左右两侧均固定连接有两个L形板(3),四个所述L形板(3)均通过其下端内部开设的限制孔分别与四个限制杆(2)活动连接,四个所述限制杆(2)的下端均固定连接在底板(1)的上端。

3.根据权利要求1所述的一种可调节的腊味制作包装抽空机,其特征在于:所述可调节组件(4)包括双轴电机(42),所述双轴电机(42)的下端固定连接在底板(1)的上端,所述双轴电机(42)通过其上设置的两个输出轴分别与两个蜗杆(43)的相对靠近端固定连接,两个所述蜗杆(43)分别与两个蜗轮(44)啮合传动,两个所述蜗轮(44)分别与两个转轴(45)固定连接。

4.根据权利要求3所述的一种可调节的腊味制作包装抽空机,其特征在于:两个所述转轴(45)的左右两端均固定连接有铰接板一(48),四个所述铰接板一(48)的上端分别与四个铰接板二(47)的下端活动连接,四个所述铰接板二(47)两两一组其上端分别与两个固定杆(46)活动连接,两个所述固定杆(46)的左右两端均固定连接有固定块(49)。

5.根据权利要求4所述的一种可调节的腊味制作包装抽空机,其特征在于:四个所述固定块(49)的上端均固定连接在基箱(5)的下端,两个所述蜗杆(43)的相对远离端均活动连接有支撑板一(41),两个所述支撑板一(41)的下端均固定连接在底板(1)的上端,两个所述转轴(45)的左右两侧均活动连接有支撑板二(410),四个所述支撑板二(410)的下端均固定连接在底板(1)的上端。

6.根据权利要求1所述的一种可调节的腊味制作包装抽空机,其特征在于:两个所述放置组件(6)均包括存放箱(61),两个所述存放箱(61)的下端均固定连接在基箱(5)的上端,两个所述存放箱(61)上端内部均开设有密封槽(62),两个所述密封槽(62)均与抽真空包装组件(7)的下端相适配,两个所述存放箱(61)内部底面上均固定连接有放置块(63)。

7.根据权利要求6所述的一种可调节的腊味制作包装抽空机,其特征在于:所述抽真空包装组件(7)包括壳体(72),所述壳体(72)的下端固定连接有密封块(71),所述密封块(71)与两个密封槽(62)相适配,所述壳体(72)的内部固定连接有分隔板(711),所述分隔板(711)的上端固定连接有真空泵(75)。

8.根据权利要求7所述的一种可调节的腊味制作包装抽空机,其特征在于:所述真空泵(75)的右端固定连接有抽真空主管(74),所述抽真空主管(74)的右端固定连接在壳体(72)内部右侧面上,所述抽真空主管(74)的下端固定连接有两个抽真空支管(73),两个所述抽真空支管(73)的下端均穿过分隔板(711)且均设置的分隔板(711)的下侧。

9.根据权利要求8所述的一种可调节的腊味制作包装抽空机,其特征在于:所述分隔板(711)通过其左右两侧内部均开设的圆形孔分别与两个电动液压杆一(78)固定连接,两个所述电动液压杆一(78)的下端均固定连接在安装板(77)的上端,所述安装板(77)的下端设置有热压块(76),所述分隔板(711)通过其中间位置上开设的两个另一圆形孔分别与两个

电动液压杆二(710)固定连接。

10.根据权利要求9所述的一种可调节的腊味制作包装抽空机,其特征在于:两个所述电动液压杆二(710)的下端分别固定连接在两个凹形连接板(79)的上端,两个所述凹形连接板(79)的下端均固定连接有两个压块(713),所述壳体(72)的前后两端分别与四个活动板(8)的上端活动连接,所述壳体(72)上端左右两侧均设置有拉手(712)。

一种可调节的腊味制作包装抽空机

技术领域

[0001] 本实用新型涉及一种腊味制作包装抽空机,特别涉及一种可调节的腊味制作包装抽空机。

背景技术

[0002] 真空包装,也称减压包装,是将包装容器内的空气全部抽出密封,维持袋内处于高度减压状态,空气稀少相当于低氧效果,使微生物没有生存条件,以达到新鲜、无病腐发生的目的,腊味在进行售卖时通常要对其进行抽真空包装操作。

[0003] 目前腊味制作包装抽空机在使用时,还存在一些缺陷和不足,具体需要改进的地方如下:

[0004] 现有的腊味制作包装抽空机在使用时其高度大都是固定不可调节的,进而使得不同身高的操作人员在使用的过程中会存在一定的不适。

实用新型内容

[0005] 本实用新型的目的在于提供一种可调节的腊味制作包装抽空机,以解决上述背景技术中提出的现有的腊味制作包装抽空机在使用时其高度大都是固定不可调节的,进而使得不同身高的操作人员在使用的过程中会存在一定的不适的问题。

[0006] 为实现上述目的,本实用新型提供如下技术方案:一种可调节的腊味制作包装抽空机,包括底板,所述底板的上端固定连接有可调节组件,所述可调节组件的上端固定连接在基箱的下端,所述基箱上端左右两侧均设置有放置组件,所述基箱的前后两端均转动安装有两个活动板,四个所述活动板两两一组其上端分别与抽真空包装组件的前后两端活动连接,所述抽真空包装组件的下端分别与两个放置组件的上端相适配。

[0007] 作为本实用新型的一种优选技术方案,所述基箱下端左右两侧均固定连接有两个L形板,四个所述L形板均通过其下端内部开设的限制孔分别与四个限制杆活动连接,四个所述限制杆的下端均固定连接在底板的上端。

[0008] 作为本实用新型的一种优选技术方案,所述可调节组件包括双轴电机,所述双轴电机的下端固定连接在底板的上端,所述双轴电机通过其上设置的两个输出轴分别与两个蜗杆的相对靠近端固定连接,两个所述蜗杆分别与两个蜗轮啮合传动,两个所述蜗轮分别与两个转轴固定连接。

[0009] 作为本实用新型的一种优选技术方案,两个所述转轴的左右两端均固定连接有铰接板一,四个所述铰接板一的上端分别与四个铰接板二的下端活动连接,四个所述铰接板二两两一组其上端分别与两个固定杆活动连接,两个所述固定杆的左右两端均固定连接有固定块。

[0010] 作为本实用新型的一种优选技术方案,四个所述固定块的上端均固定连接在基箱的下端,两个所述蜗杆的相对远离端均活动连接有支撑板一,两个所述支撑板一的下端均固定连接在底板的上端,两个所述转轴的左右两侧均活动连接有支撑板二,四个所述支撑

板二的下端均固定连接在底板的上端。

[0011] 作为本实用新型的一种优选技术方案,两个所述放置组件均包括存放箱,两个所述存放箱的下端均固定连接在基箱的上端,两个所述存放箱上端内部均开设有密封槽,两个所述密封槽均与抽真空包装组件的下端相适配,两个所述存放箱内部底面上均固定连接有放置块。

[0012] 作为本实用新型的一种优选技术方案,所述抽真空包装组件包括壳体,所述壳体的下端固定连接有密封块,所述密封块与两个密封槽相适配,所述壳体的内部固定连接有分隔板,所述分隔板的上端固定连接有真空泵。

[0013] 作为本实用新型的一种优选技术方案,所述真空泵的右端固定连接有抽真空主管,所述抽真空主管的右端固定连接在壳体内部右侧面上,所述抽真空主管的下端固定连接有两个抽真空支管,两个所述抽真空支管的下端均穿过分隔板且均设置的分隔板的下侧。

[0014] 作为本实用新型的一种优选技术方案,所述分隔板通过其左右两侧内部均开设的圆形孔分别与两个电动液压杆一固定连接,两个所述电动液压杆一的下端均固定连接在安装板的上端,所述安装板的下端设置有热压块,所述分隔板通过其中间位置上开设的两个另一圆形孔分别与两个电动液压杆二固定连接。

[0015] 作为本实用新型的一种优选技术方案,两个所述电动液压杆二的下端分别固定连接在两个凹形连接板的上端,两个所述凹形连接板的下端均固定连接有两个压块,所述壳体的前后两端分别与四个活动板的上端活动连接,所述壳体上端左右两侧均设置有拉手。

[0016] 与现有技术相比,本实用新型的有益效果是:

[0017] 本实用新型通过设置的双轴电机、蜗杆以及蜗轮之间的相互配合能够带动两个转轴进行转动,且两个转轴之间转向相反,通过两个转轴的转动在设置的铰接板一、铰接板二、固定杆以及固定块之间的相互配合下能够带动基箱进行上下方向上的移动,进而使得该装置在使用的过程中能够根据操作人员身高的不同来对基箱所处位置高度进行相应的调节,使得该装置能够适应不同身高的操作人员进行使用,增加了该装置的可适应性,通过设置的L形板以及限制杆之间的相互配合能够对基箱的运动方向起到限制的作用,通过设置的电动液压杆二、凹形连接板、压块以及放置块之间的相互配合能够在对腊味进行抽真空包装的过程中实现对包装袋开口端一侧的固定效果,进而避免在对包装袋进行抽真空的过程中包装袋出现乱动的情况,通过设置的密封块以及密封槽之间的相互配合能够在对包装袋进行抽真空的过程中保证壳体与对应存放箱内部的密封性,通过设置的电动液压杆一、安装板、热压块以及放置块之间的相互配合能够实现对抽真空结束后包装袋开口端一侧的热压密封过程,从而达到对腊味的抽真空密封效果。

附图说明

[0018] 图1为本实用新型的主视立体结构示意图;

[0019] 图2为本实用新型的左视立体结构示意图;

[0020] 图3为本实用新型的可调节组件主视立体结构示意图;

[0021] 图4为本实用新型的抽真空包装组件右视剖面立体结构示意图;

[0022] 图5为本实用新型的抽真空包装组件仰视立体结构示意图;

[0023] 图6为本实用新型的放置组件主视立体结构示意图。

[0024] 图中:1底板、2限制杆、3L形板、4可调节组件、41支撑板一、42双轴电机、43蜗杆、44蜗轮、45转轴、46固定杆、47铰接板二、48铰接板一、49固定块、410支撑板二、5基箱、6放置组件、61存放箱、62密封槽、63放置块、7抽真空包装组件、71密封块、72壳体、73抽真空支管、74抽真空主管、75真空泵、76热压块、77安装板、78电动液压杆一、79凹形连接板、710电动液压杆二、711分隔板、712拉手、713压块、8活动板。

具体实施方式

[0025] 下面将结合本实用新型实施例中的附图,对本实用新型实施例中的技术方案进行清楚、完整地描述,显然,所描述的实施例仅仅是本实用新型一部分实施例,而不是全部的实施例。基于本实用新型中的实施例,本领域普通技术人员在没有做出创造性劳动前提下所获得的所有其他实施例,都属于本实用新型保护的范围。

[0026] 如图1-6所示,本实用新型提供一种技术方案:一种可调节的腊味制作包装抽空机,包括底板1,底板1的上端固定连接有可调节组件4,可调节组件4的上端固定连接在基箱5的下端,通过设置的可调节组件4能够带动基箱5进行上下方向上的移动,进而使得该装置能够在使用的过程中根据操作人员身高的不同来对该装置整体高度进行相应的调节,方便不同的操作人员进行操作,增加了该装置的可适应性,基箱5上端左右两侧均设置有放置组件6,基箱5的前后两端均转动安装有两个活动板8,四个活动板8两两一组其上端分别与抽真空包装组件7的前后两端活动连接,抽真空包装组件7的下端分别与两个放置组件6的上端相适配,基箱5下端左右两侧均固定连接有两个L形板3,四个L形板3均通过其下端内部开设的限制孔分别与四个限制杆2活动连接,四个限制杆2的下端均固定连接在底板1的上端,通过设置的活动板8以及基箱5之间的相互配合能够对抽真空包装组件7起到支撑的作用,通过将装有腊味的包装袋放入到对应的放置组件6的内部,接着向下按压抽真空包装组件7至对应的放置组件6的上端,此时在放置组件6以及抽真空包装组件7的相互配合下即可实现对腊味的抽真空包装过程,通过设置的限制杆2以及L形板3之间的相互配合能够对基箱5的运动方向起到限制的作用。

[0027] 可调节组件4包括双轴电机42,双轴电机42的下端固定连接在底板1的上端,双轴电机42通过其上设置的两个输出轴分别与两个蜗杆43的相对靠近端固定连接,两个蜗杆43分别与两个蜗轮44啮合传动,两个蜗轮44分别与两个转轴45固定连接,两个转轴45的左右两端均固定连接有铰接板一48,四个铰接板一48的上端分别与四个铰接板二47的下端活动连接,四个铰接板二47两两一组其上端分别与两个固定杆46活动连接,两个固定杆46的左右两端均固定连接有固定块49,四个固定块49的上端均固定连接在基箱5的下端,两个蜗杆43的相对远离端均活动连接有支撑板一41,两个支撑板一41的下端均固定连接在底板1的上端,两个转轴45的左右两侧均活动连接有支撑板二410,四个支撑板二410的下端均固定连接在底板1的上端,通过双轴电机42输出轴的转动能够带动两个蜗杆43进行转动,接着在设置的两个蜗轮44的作作用下能够带动两个转轴45进行转动,且两个转轴45之间转向相反,通过两个转轴45的转动在设置的铰接板一48、铰接板二47、固定杆46以及固定块49之间的相互配合下能够带动基箱5向上进行移动,从而使得该装置能够根据操作人员身高的不同来对基箱5所处位置高度进行调节。

[0028] 两个放置组件6均包括存放箱61,两个存放箱61的下端均固定连接在基箱5的上端,两个存放箱61上端内部均开设有密封槽62,两个密封槽62均与抽真空包装组件7的下端相适配,两个存放箱61内部底面上均固定连接有放置块63,存放箱61能够放置待包装且装有腊味的包装袋,通过设置的放置块63用来放置包装袋的开口端,方便后续对包装袋的抽真空密封过程。

[0029] 抽真空包装组件7包括壳体72,壳体72的下端固定连接有密封块71,密封块71与两个密封槽62相适配,壳体72的内部固定连接有分隔板711,分隔板711的上端固定连接有真空泵75,真空泵75的右端固定连接有抽真空主管74,抽真空主管74的右端固定连接在壳体72内部右侧面上,抽真空主管74的下端固定连接有两个抽真空支管73,两个抽真空支管73的下端均穿过分隔板711且均设置的分隔板711的下侧,分隔板711通过其左右两侧内部均开设的圆形孔分别与两个电动液压杆一78固定连接,两个电动液压杆一78的下端均固定连接在安装板77的上端,安装板77的下端设置有热压块76,分隔板711通过其中间位置上开设的两个另一圆形孔分别与两个电动液压杆二710固定连接,两个电动液压杆二710的下端分别固定连接在两个凹形连接板79的上端,两个凹形连接板79的下端均固定连接有两个压块713,壳体72的前后两端分别与四个活动板8的上端活动连接,壳体72上端左右两侧均设置有拉手712,通过设置的密封块71以及密封槽62之间的相互配合能够保证在对腊味进行包装过程中壳体72与对应存放箱61内部之间的密封性,通过启动两个电动液压杆二710带动两个凹形连接板79向下进行移动,进而能够带动四个压块713向下进行移动,此时在设置的放置块63的相互配合下能够实现对包装袋开口端一侧的固定过程,避免在对包装袋抽真空的过程中包装袋出现乱动的情况,通过启动真空泵75在设置的抽真空主管74以及抽真空支管73的作用下能够达到对存放箱61内部包装袋的抽真空效果,通过启动两个电动液压杆一78带动安装板77向下进行移动,进而能够带动热压块76向下进行移动,此时在设置的放置块63的配合下能够达到对抽真空结束后包装袋的热压密封过程,此时即可实现对腊味的抽真空包装过程。

[0030] 本实用新型的操作步骤为:

[0031] 在使用该装置对腊味进行抽真空包装时,首先将装有腊味的包装袋放入到对应的存放箱61的内部,且使得包装袋的开口端一侧放置在放置块63的上端,接着向下按压壳体72,使得壳体72的下端搭接在对应的存放箱61的上端,此时在设置的密封块71以及密封槽62的相互配合下即可保证壳体72与存放箱61内部的密封性,然后启动两个电动液压杆二710带动两个凹形连接板79向下进行移动,在带动两个凹形连接板79向下进行移动的过程中在设置的压块713以及放置块63的相互配合下能够实现对包装袋开口端一侧的固定效果,待固定完成后启动真空泵75在设置的抽真空主管74以及抽真空直观73的作用下实现对壳体72与存放箱61内部的抽真空过程,此时即可达到对包装袋的抽真空过程,待抽真空结束后启动两个电动液压杆一78带动安装板77向下进行移动,进而在设置的热压块76以及放置块63的作用下即可达到对包装袋开口端的热压密封效果,此时即可实现对腊味的抽真空包装过程。

[0032] 在本实用新型的描述中,需要理解的是,指示的方位或位置关系为基于附图所示的方位或位置关系,仅是为了便于描述本实用新型和简化描述,而不是指示或暗示所指的装置或元件必须具有特定的方位、以特定的方位构造和操作,因此不能理解为对本实用新

型的限制。

[0033] 在本实用新型中,除非另有明确的规定和限定,例如,可以是固定连接,也可以是可拆卸连接,或成一体;可以是机械连接,也可以是电连接;可以是直接相连,也可以通过中间媒介间接相连,可以是两个元件内部的连通或两个元件的相互作用关系,除非另有明确的限定,对于本领域的普通技术人员而言,可以根据具体情况理解上述术语在本实用新型中的具体含义。

[0034] 尽管已经示出和描述了本实用新型的实施例,对于本领域的普通技术人员而言,可以理解在不脱离本实用新型的原理和精神的情况下可以对这些实施例进行多种变化、修改、替换和变型,本实用新型的范围由所附权利要求及其等同物限定。

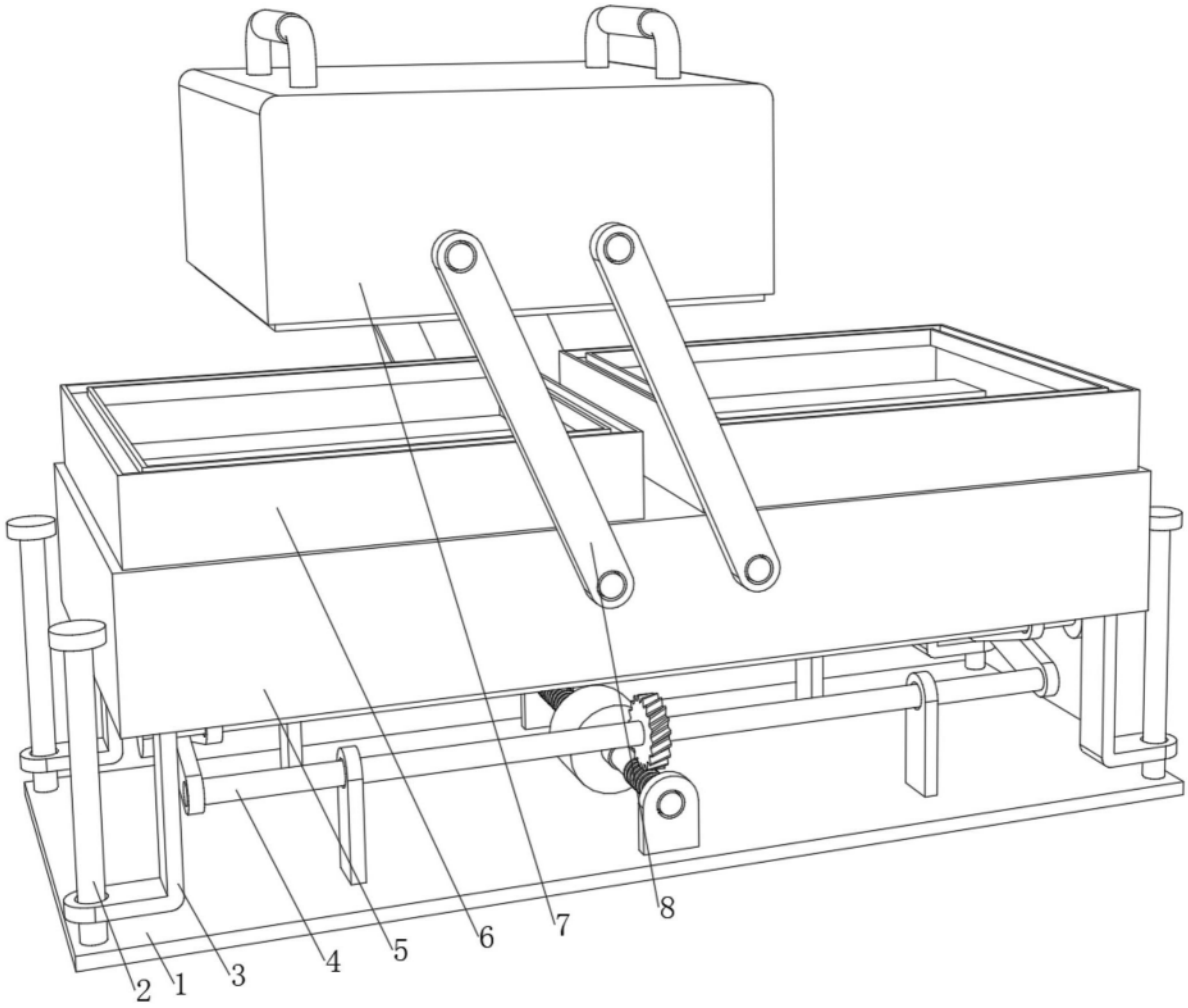

图1

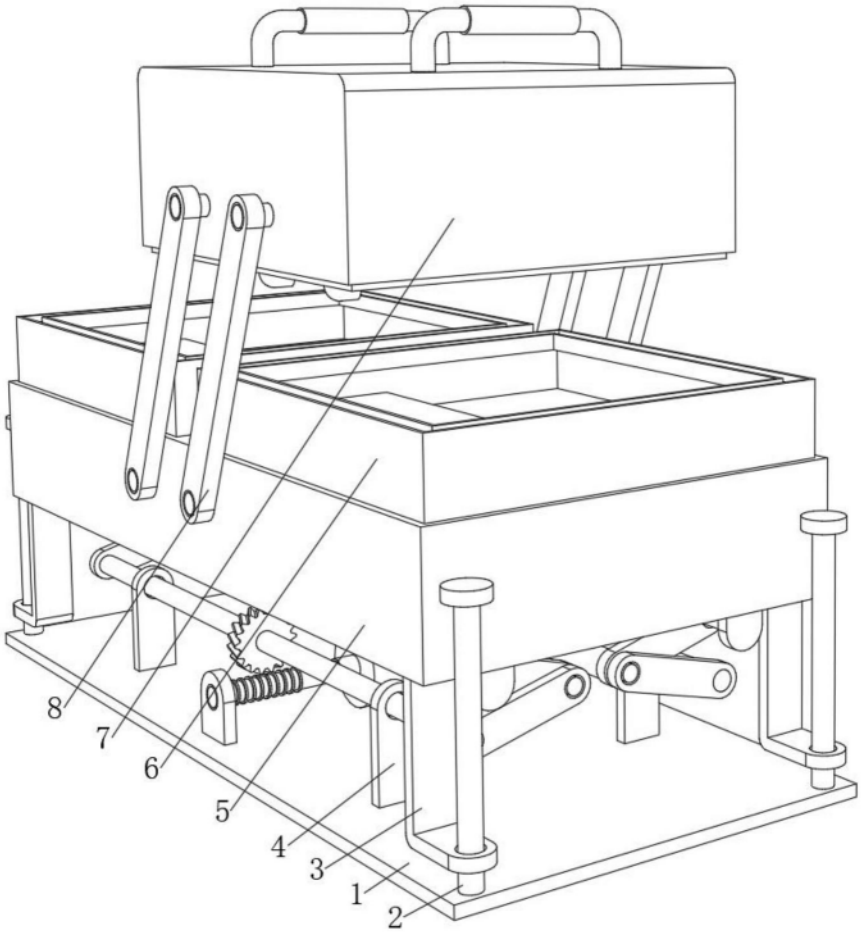

图2

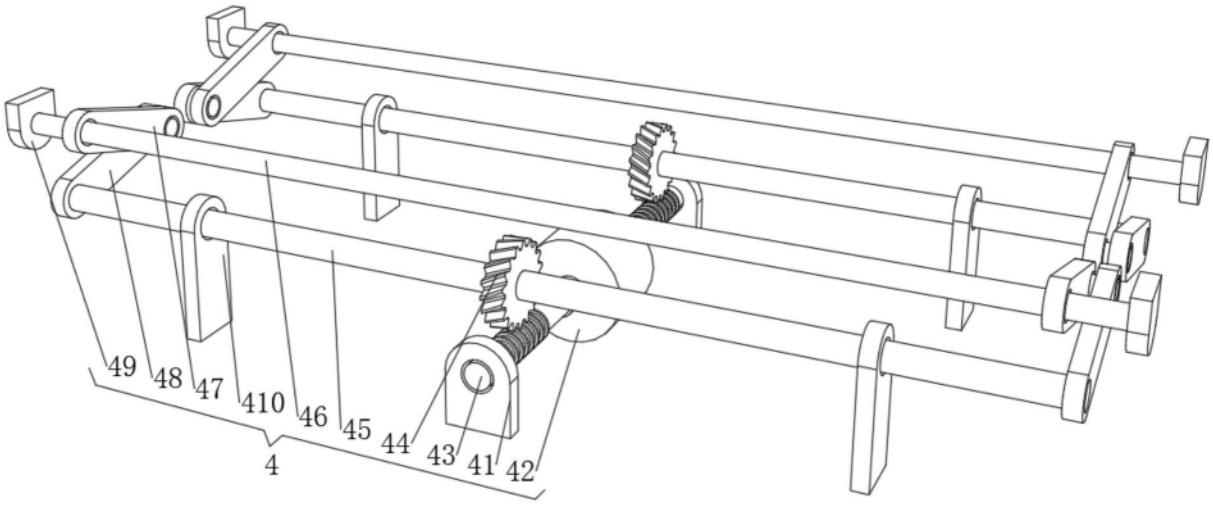

图3

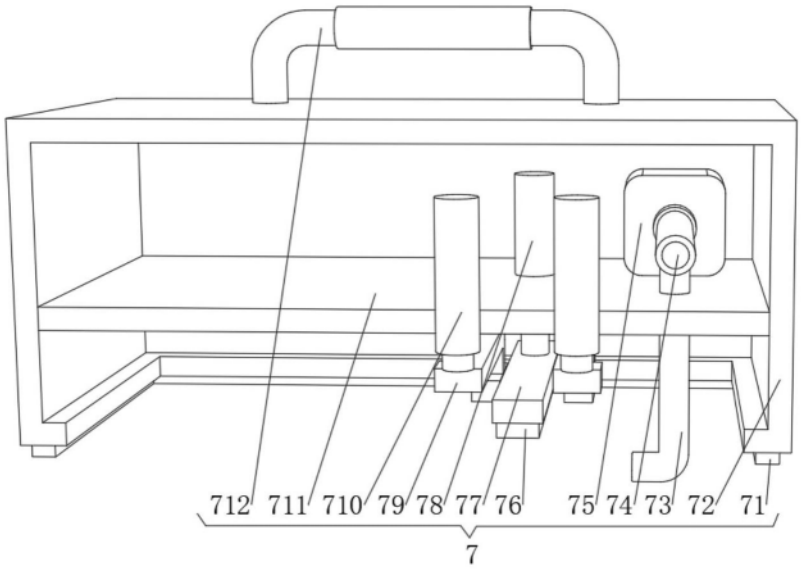

图4

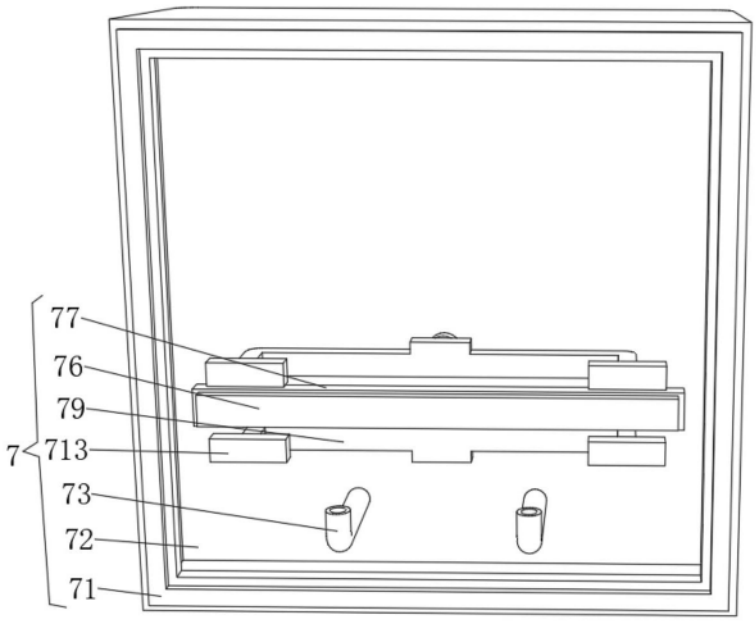

图5

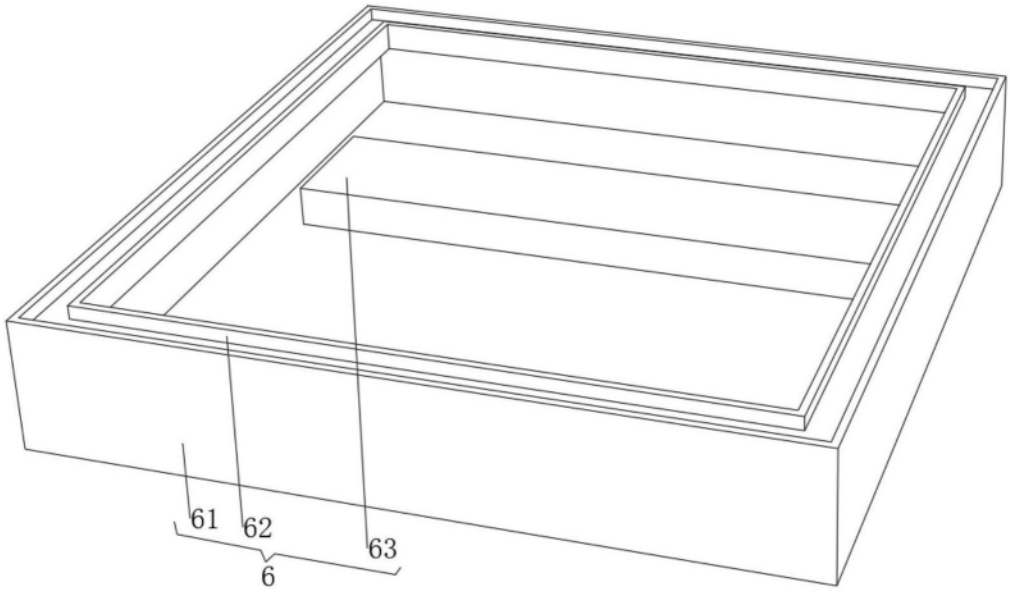

图6