(19)中华人民共和国国家知识产权局

(12)实用新型专利

(10)授权公告号 CN 207093974 U
(45)授权公告日 2018.03.13

(21)申请号 201720746067.9

(22)申请日 2017.06.26

(73)专利权人 杭州纳宇科技有限公司
地址 311115 浙江省杭州市余杭区瓶窑镇秀沿路2号1幢302室

(72)发明人 张燕敏

(51)Int.Cl.
F16L 21/035(2006.01)

权利要求书1页 说明书3页 附图2页

(54)实用新型名称

一种消防水管连接头

(57)摘要

本实用新型公开了一种消防水管连接头，包括安装座、消防水管和固定环，安装座上设有与所述消防水管相配合的通孔，消防水管一端配合在通孔内，固定环配合在消防水管内壁上，固定环内壁上设有凹槽，凹槽内卡设有定位板，安装座的外沿位置处设有安装槽，安装槽上设有安装螺钉，安装螺钉一端贯穿安装座和消防水管设置，并延伸至凹槽内与定位板螺纹配合，通孔内壁上嵌设有第一内密封圈和第一外密封圈，第一内密封圈和第一外密封圈均与消防水管外壁紧密贴合设置，固定环外壁上嵌设有第二内密封圈和第二外密封圈，第二内密封圈和第二外密封圈均与消防水管内壁紧密贴合设置，安装座一侧设有连接套。密封性好，方便消防水管的连接。

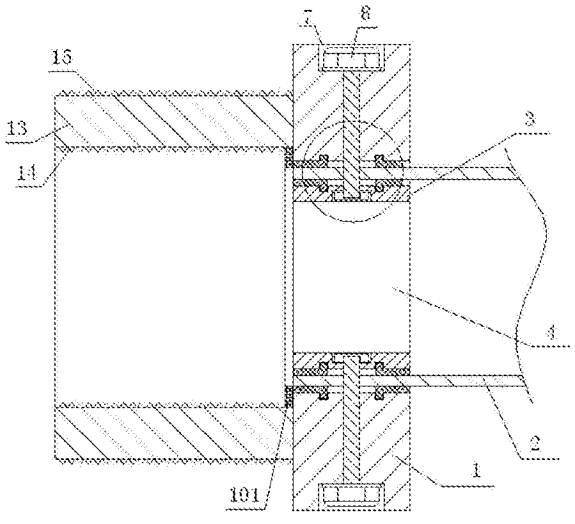

CN 207093974 U

1.一种消防水管连接头，其特征在于：包括安装座、消防水管和固定环，所述安装座上设有与所述消防水管相配合的通孔，所述消防水管一端配合在通孔内，所述固定环配合在消防水管内壁上，所述固定环内壁上设有凹槽，所述凹槽内卡设有定位板，所述安装座的外沿位置处设有安装槽，所述安装槽上设有安装螺钉，所述安装螺钉一端贯穿安装座和消防水管设置，并延伸至凹槽内，所述延伸至凹槽内的安装螺钉端部与定位板螺纹配合，所述通孔内壁上嵌设有第一内密封圈和第一外密封圈，所述第一内密封圈和第一外密封圈均与消防水管外壁紧密贴合设置，所述固定环外壁上嵌设有第二内密封圈和第二外密封圈，所述第二内密封圈和第二外密封圈均与消防水管内壁紧密贴合设置，所述安装座一侧设有连接套，所述连接套内壁上设有内螺纹，外壁上设有外螺纹。

2.根据权利要求1所述的消防水管连接头，其特征在于：所述凹槽内底部设有与所述定位板相配合的密封垫，所述凹槽呈正六边形状设置，所述第一内密封圈、第一外密封圈、第二内密封圈和第二外密封圈的截面均呈L状设置。

3.根据权利要求1所述的消防水管连接头，其特征在于：所述连接套与安装座焊接固定，所述安装有连接套的安装座一侧设有密封垫圈，所述密封垫圈外壁与连接套内壁紧密贴合设置。

4.根据权利要求1所述的消防水管连接头，其特征在于：所述定位板上设有与所述安装螺钉螺纹配合的螺纹孔。

5.根据权利要求1所述的消防水管连接头，其特征在于：所述安装座呈圆盘状设置。

一种消防水管连接头

技术领域

[0001] 本实用新型涉及一种消防水管连接头。

背景技术

[0002] 接头，是用来连接水管的一种部件。水管接头按使用方式可分为：外螺纹端接式水管接头、卡套式水管接头、自固式水管接头。

[0003] 水管接口应用于管道间的对接连接。现有的消防水管接头存在如下不足之处：强度不够，管水管接口在压力增大时容易出现开口，导致管道的对接处产生漏水现象。密封性差，也会导致管道的对接处产生漏水现象，且现有的消防水管连接头在与消防水管连接时一般都是直接采用焊接，而这样操作导致接头在损坏后不能及时更换，而更换则需要连通整个水管一起更换，增加了使用成本，且焊接连接在使用时如果焊接部位产生侵蚀现象而漏水，会影响后期的正常使用，这都会给使用者带来损失。

发明内容

[0004] 本实用新型要解决的技术问题是提供一种结构简单，使用方便，安装及拆卸方便，成本低，密封性好，方便消防水管的连接，操作简单，适用范围广，使用寿命长，具有安全可靠作用的消防水管连接头。

[0005] 为解决上述问题，本实用新型采用如下技术方案：

[0006] 一种消防水管连接头，包括安装座、消防水管和固定环，所述安装座上设有与所述消防水管相配合的通孔，所述消防水管一端配合在通孔内，所述固定环配合在消防水管内壁上，所述固定环内壁上设有凹槽，所述凹槽内卡设有定位板，所述安装座的外沿位置处设有安装槽，所述安装槽上设有安装螺钉，所述安装螺钉一端贯穿安装座和消防水管设置，并延伸至凹槽内，所述延伸至凹槽内的安装螺钉端部与定位板螺纹配合，所述通孔内壁上嵌设有第一内密封圈和第一外密封圈，所述第一内密封圈和第一外密封圈均与消防水管外壁紧密贴合设置，所述固定环外壁上嵌设有第二内密封圈和第二外密封圈，所述第二内密封圈和第二外密封圈均与消防水管内壁紧密贴合设置，所述安装座一侧设有连接套，所述连接套内壁上设有内螺纹，外壁上设有外螺纹。

[0007] 作为优选的技术方案，所述凹槽内底部设有与所述定位板相配合的密封垫，所述凹槽呈正六边形状设置，所述第一内密封圈、第一外密封圈、第二内密封圈和第二外密封圈的截面均呈L状设置。

[0008] 作为优选的技术方案，所述连接套与安装座焊接固定，所述安装有连接套的安装座一侧设有密封垫圈，所述密封垫圈外壁与连接套内壁紧密贴合设置。

[0009] 作为优选的技术方案，所述定位板上设有与所述安装螺钉螺纹配合的螺纹孔。

[0010] 作为优选的技术方案，所述安装座呈圆盘状设置。

[0011] 本实用新型一种消防水管连接头的有益效果是：结构简单，使用方便，安装及拆卸方便，成本低，密封性好，方便消防水管的连接，操作简单，适用范围广，使用寿命长，具有安

全可靠的作用。

附图说明

[0012] 为了更清楚地说明本实用新型实施例或现有技术中的技术方案，下面将对实施例或现有技术描述中所需要使用的附图作简单地介绍，显而易见地，下面描述中的附图仅仅是本实用新型的一些实施例，对于本领域普通技术人员来讲，在不付出创造性劳动的前提下，还可以根据这些附图获得其他的附图。

[0013] 图1为本实用新型一种消防水管连接头的结构示意图；

[0014] 图2为本实用新型一种消防水管连接头的局部放大图。

具体实施方式

[0015] 参阅图1和图2所示的一种消防水管连接头，包括安装座1、消防水管2和固定环3，所述安装座1上设有与所述消防水管2相配合的通孔4，所述消防水管2一端配合在通孔4内，所述固定环3配合在消防水管4内壁上，所述固定环3内壁上设有凹槽5，所述凹槽5内卡设有定位板6，所述安装座1的外沿位置处设有安装槽7，所述安装槽7上设有安装螺钉8，所述安装螺钉8一端贯穿安装座1和消防水管2设置，并延伸至凹槽5内，所述延伸至凹槽5内的安装螺钉8端部与定位板6螺纹配合，所述通孔4内壁上嵌设有第一内密封圈9和第一外密封圈10，所述第一内密封圈9和第一外密封圈10均与消防水管2外壁紧密贴合设置，所述固定环3外壁上嵌设有第二内密封圈11和第二外密封圈12，所述第二内密封圈11和第二外密封圈12均与消防水管2内壁紧密贴合设置，所述安装座1一侧设有连接套13，所述连接套13内壁上设有内螺纹14，外壁上设有外螺纹15。

[0016] 本实用新型中一个较佳的实施例，所述凹槽5内底部设有与所述定位板6相配合的密封垫16，所述凹槽5呈正六边形状设置，所述第一内密封圈9、第一外密封圈10、第二内密封圈11和第二外密封圈12的截面均呈L状设置。

[0017] 本实用新型中一个较佳的实施例，所述连接套13与安装座1焊接固定，所述安装有连接套13的安装座1一侧设有密封垫圈101，所述密封垫圈101外壁与连接套13内壁紧密贴合设置。

[0018] 本实用新型中一个较佳的实施例，所述定位板6上设有与所述安装螺钉8螺纹配合的螺纹孔201。

[0019] 本实用新型中一个较佳的实施例，所述安装座1呈圆盘状设置。

[0020] 进一步的，所述连接套与安装座焊接固定，所述安装有连接套的安装座一侧设有密封垫圈，所述密封垫圈外壁与连接套内壁紧密贴合设置，通过所设的密封垫圈，在通过其他连接头与连接套内螺纹配合时可增加本接头与其他连接头之间的连接密封性能，避免漏水现象发生。

[0021] 本实用新型一种消防水管连接头具有以下优点：使用时，将第一内密封圈和第一外密封圈卡设在设置在安装座上的通孔内壁上，将第二内密封圈和第二外密封圈配合到固定环上，此时将固定环配合到消防水管的内壁上使得第二内密封圈和第二外密封圈与消防水管外壁配合，此时将安装有固定环的消防水管一端配合到通孔内，而在消防水管配合到通孔后，第一内密封圈和第一外密封圈则与消防水管外壁贴合设置，此时将定位板配合到

设置在固定环上的凹槽内，并通过旋转设置在安装座上的安装螺钉，将安装螺钉与设置在固定环上的螺纹孔螺纹配合，从而可将固定环与安装座进行固定，进而起到了固定连接头和消防水管的目的，而通过所设的第一内密封圈、第一外密封圈、第二内密封圈和第二外密封圈，可增加本接头在与消防水管连接时的密封性能，避免出现漏水现象，而通过所设的带有内螺纹以及外螺纹的连接套，可方便本接头与其他连接头的连接。其结构简单，使用方便，安装及拆卸方便，成本低，密封性好，方便消防水管的连接，操作简单，适用范围广，使用寿命长，具有安全可靠的作用。

[0022] 以上所述，仅为本实用新型的具体实施方式，但本实用新型的保护范围并不局限于此，任何不经过创造性劳动想到的变化或替换，都应涵盖在本实用新型的保护范围之内。因此，本实用新型的保护范围应该以权利要求书所限定的保护范围为准。

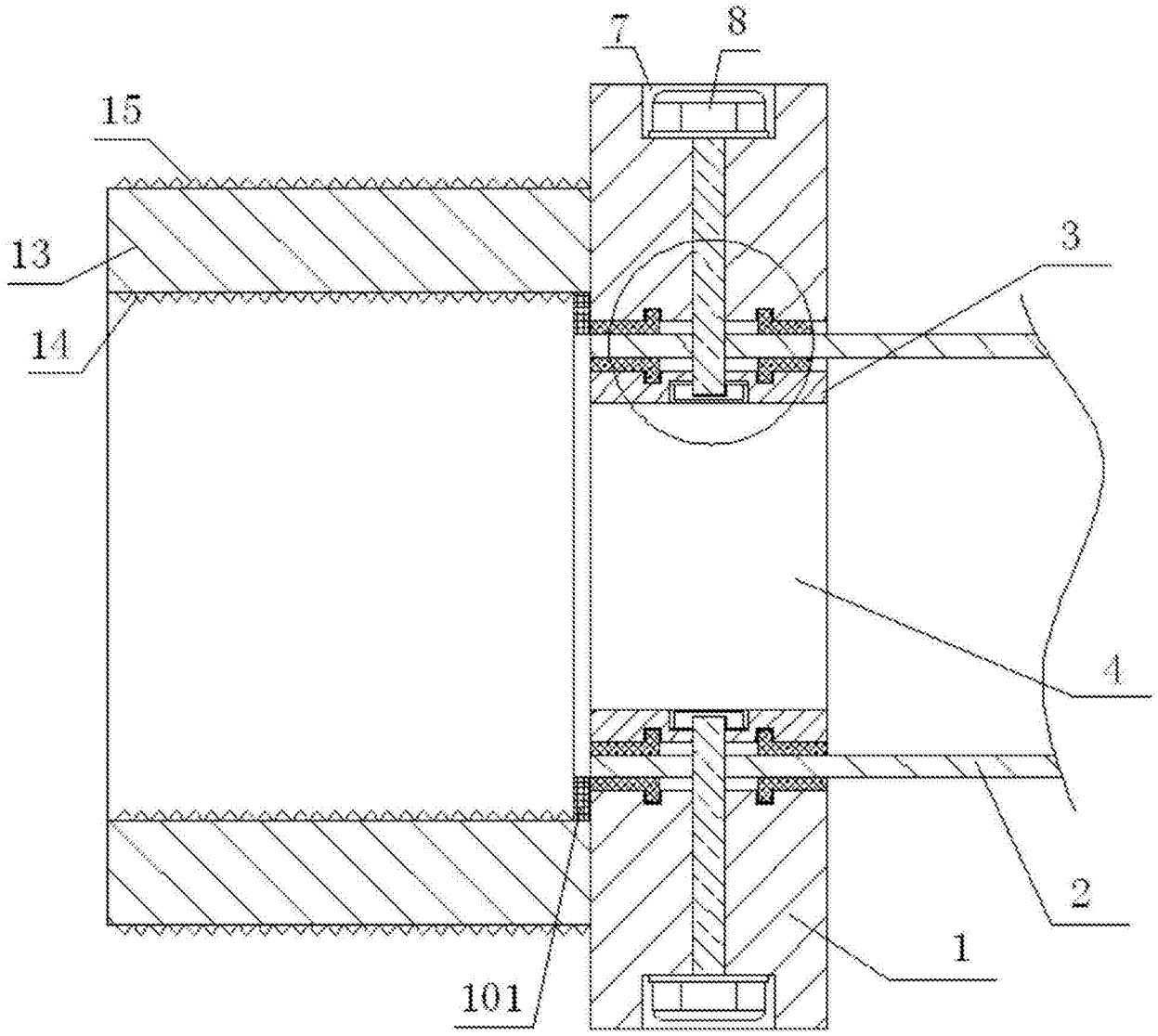

图1

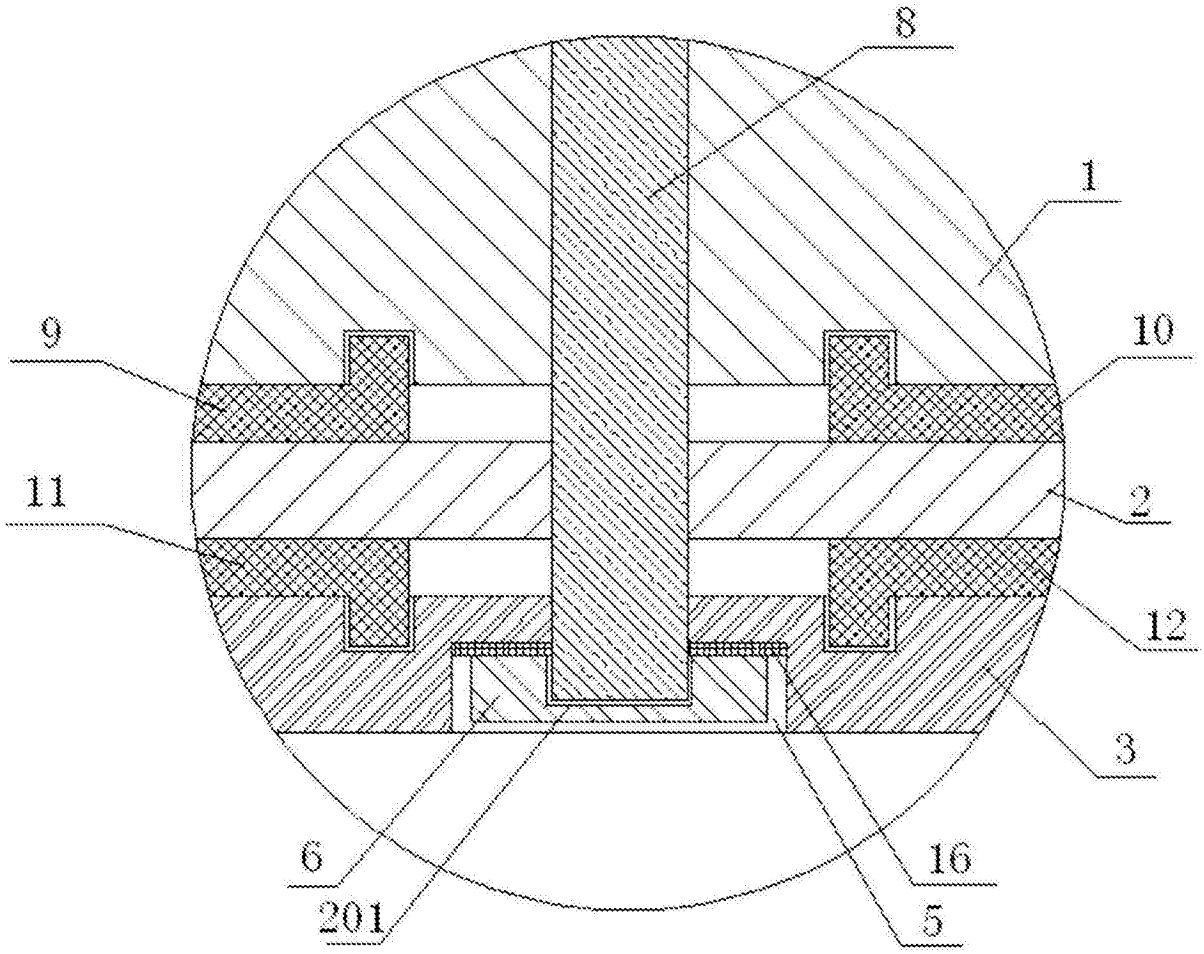

图2