(19)中华人民共和国国家知识产权局

(12)实用新型专利

(10)授权公告号 CN 208243246 U
(45)授权公告日 2018.12.18

(21)申请号 201720335884.5
(22)申请日 2017.03.31
(73)专利权人 唐钱
地址 542799 广西壮族自治区贺州市富川瑶族自治县新华乡新华街(农业银行斜对面)
(72)发明人 唐钱
(74)专利代理机构 天津津专知识产权代理事务所(特殊普通合伙) 12220
代理人 胡翠
(51)Int.Cl.
A47C 3/00(2006.01)
A47C 3/24(2006.01)
A47C 7/02(2006.01)
A47C 7/40(2006.01)
A47C 7/50(2006.01)

(ESM)同样的发明创造已同日申请发明专利

权利要求书1页 说明书3页 附图2页

(54)实用新型名称

人体模型座椅

(57)摘要

本实用新型公开了一种人体模型座椅,包括座垫、靠背、椅脚,所述座垫上表面设有屁股支撑区域和大腿支撑区域,所述靠背上设置有后背支撑区域和腰部支撑区域,所述屁股支撑区域为与人体屁股匹配吻合的凹形曲面,所述大腿支撑区域为与人体大腿匹配吻合的凹形曲面,所述后背支撑区域为与人体后背匹配吻合的凹形曲面,所述腰部支撑区域为与人体腰部匹配吻合的凹形曲面。本实用新型通过将座椅的座垫上表面和靠背上表面设置成与人体屁股、大腿相吻合的凹形曲面,可使得人坐在椅上时,增加人体与座垫接触面积,从而减小人体单位面积受力,提高舒适度,增强体验感。

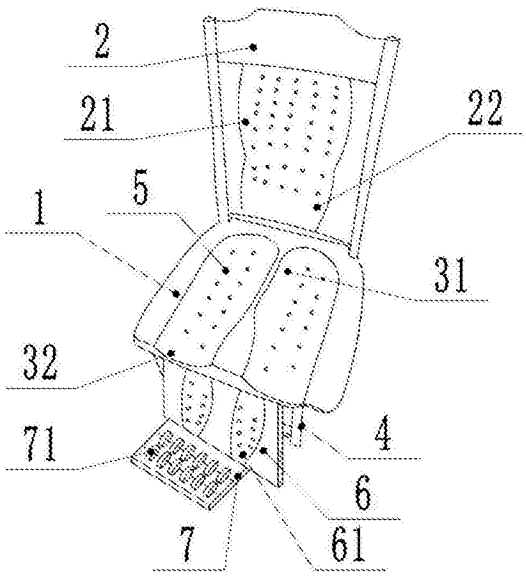

CN 208243246 U

1.一种人体模型座椅，其特征在于：包括座垫(1)、靠背(2)、椅脚(4)，所述座垫(1)上表面设有屁股支撑区域(31)和大腿支撑区域(32)，所述靠背(2)上设置有后背支撑区域(21)和腰部支撑区域(22)，所述屁股支撑区域(31)为与人体屁股匹配吻合的凹形曲面，所述大腿支撑区域(32)为与人体大腿匹配吻合的凹形曲面，所述后背支撑区域(21)为与人体后背匹配吻合的凹形曲面，所述腰部支撑区域(22)为与人体腰部匹配吻合的凹形曲面，座椅还包括小腿支撑板(6)，所述小腿支撑板(6)上表面设有小腿支撑区域(61)，所述小腿支撑区域(61)为与人体小腿匹配吻合的凹形曲面。

2.根据权利要求1 所述的人体模型座椅，其特征在于：所述小腿支撑板(6)端部连接于远离靠背(2)的座垫(1)一端，另一端活动连接有垂直于小腿支撑板(6)上表面的脚底按摩板(7)，所述小腿支撑板(6)的后面转动连接有第一连接杆(8)，所述第一连接杆(8)的另一端转动连接有第二连接杆(9)，所述第二连接杆(9)的另一端与靠背(2)的底部固定连接，所述靠背(2)底部与座垫(1)端部铰接。

3.根据权利要求2 所述的人体模型座椅，其特征在于：所述脚底按摩板(7)的侧面设置有活动的第一卡凸，所述小腿支撑板(6)侧面对应第一卡凸设置第一卡洞。

4.根据权利要求2-3任意一项所述的人体模型座椅，其特征在于：所述脚底按摩板(7)上设置有按摩轮(71)。

5.根据权利要求1 所述的人体模型座椅，其特征在于：所述椅脚(4)与座垫(1)固定连接，所述椅脚(4)为4根。

6.根据权利要求1 所述的人体模型座椅，其特征在于：所述座垫(1)底部设置有可调节座椅高度的调节装置，所述调节装置为气压杆，所述气压杆上设置有气压调节开关，气压杆顶端与座垫(1)连接，底部与椅脚(4)连接。

7.根据权利要求1 所述的人体模型座椅，其特征在于：所述座垫(1)底部设置有可调节座椅高度的调节装置，所述调节装置包括第一套筒(11)和活动插设在第一套筒(11)内第二套筒(10)，所述第二套筒(10)外部设置有活动第二卡凸，顶端与座垫(1)底部固定连接，所述第一套筒(11)对应第二卡凸设置第二卡洞，底部与椅脚(4)连接。

8.根据权利要求1所述的人体模型座椅，其特征在于：所述屁股支撑区域(31)、大腿支撑区域(32)、后背支撑区域(21)、腰部支撑区域(22)和小腿支撑区域(61)设置有通气孔(5)。

人体模型座椅

技术领域

[0001] 目前市场上的座椅，大部分座垫为平面设计，当人坐在座椅上时，由于屁股与座垫接触面积小，导致人体单位面积受力大，导致人在椅上坐久了不舒服，特别是工厂的工人、办公室的干部、坐久了屁股比较劳累，得痔疮的概率较高。

发明内容

[0002] 针对现有技术的不足，本实用新型的目的是提供一种人体模型座椅，通过将座椅的座垫上表面和靠背上表面设置成与人体屁股、大腿、后背相吻合的凹形曲面，可使得人坐在椅上时，增加人体与座垫接触面积，从而减小人体单位面积受力，提高舒适度，增强体验感，减少痔疮的发病率。

[0003] 为实现上述目的，本实用新型是通过以下技术方案实现的：一种人体模型座椅，包括座垫、靠背、椅脚，所述座垫上表面设有屁股支撑区域和大腿支撑区域，所述靠背上设置有后背支撑区域和腰部支撑区域，所述屁股支撑区域为与人体屁股匹配吻合的凹形曲面，所述大腿支撑区域为与人体大腿匹配吻合的凹形曲面，所述后背支撑区域为与人体后背匹配吻合的凹形曲面，所述腰部支撑区域为与人体腰部匹配吻合的凹形曲面。

[0004] 进一步说明，还包括小腿支撑板，所述小腿支撑板端部连接于远离靠背的座垫一端，另一端活动连接有垂直于小腿支撑板上表面的脚底按摩板，所述小腿支撑板的后面转动连接有第一连接杆，所述第一连接杆的另一端转动连接有第二连接杆，所述第二连接杆的另一端与靠背的底部固定连接，所述靠背底部与座垫端部铰接。

[0005] 进一步说明，所述小腿支撑板上表面设有小腿支撑区域，所述小腿支撑区域为与人体小腿匹配吻合的凹形曲面。

[0006] 进一步说明，所述脚底按摩板的侧面设置有活动的第一卡凸，所述小腿支撑板侧面对应第一卡凸设置第一卡洞。

[0007] 进一步说明，所述脚底按摩板上设置有按摩轮。

[0008] 进一步说明，所述椅脚与座垫固定连接，所述椅脚为4根。

[0009] 进一步说明，所述座垫底部设置有可调节座椅高度的调节装置，所述调节装置为气压杆，所述气压杆上设置有气压调节开关，气压杆顶端与座垫(1)连接，底部与椅脚连接。

[0010] 进一步说明，所述座垫底部设置有可调节座椅高度的调节装置，所述调节装置包括第一套筒和活动插设在第一套筒内第二套筒，所述第二套筒外部设置有活动第二卡凸，顶端与座垫底部固定连接，所述第一套筒对应第二卡凸设置第二卡洞，底部与椅脚连接。

[0011] 进一步说明，所述屁股支撑区域、大腿支撑区域、后背支撑区域、腰部支撑区域(22)和小腿支撑区域设置有通气孔。

[0012] 与现有技术相比，本实用新型具有如下有益效果：本实用新型通过将椅的座垫上表面和靠背上表面设置成与人体屁股、大腿、后背曲线相吻合的凹形曲面，可使得人坐在座椅上时，增加人体与座垫接触面积，从而减小屁股和腿部单位面积受力，提供后背和腰部支撑，提高舒适度，增强体验感，减少痔疮的发病率。

附图说明

[0013] 图1用于说明本实用新型实施例人体模型座椅示意图。

[0014] 图2是图1的侧面示意图。

[0015] 图中零部件名称及序号：1-座垫 2-靠背 21-后背支撑区域 22-腰部支撑区域 31-屁股支撑区域 32-大腿支撑区域 4-椅脚 5-通气孔 6-小腿支撑板 61-小腿支撑区域 7-脚底按摩板 71-按摩轮 8-第一连接杆 9-第二连接杆 10-第二套筒 11-第一套筒。

具体实施方式

[0016] 以下结合附图和具体实施方式对本实用新型作进一步详细描述，但不限制本实用新型的保护范围和应用范围：

[0017] 如图1和图2所示，一种人体模型座椅，包括座垫1、靠背2、椅脚4，座垫1上表面设有屁股支撑区域31和大腿支撑区域32，靠背2上设置有后背支撑区域21，屁股支撑区域31为与人体屁股匹配吻合的凹形曲面，大腿支撑区域32为与人体大腿匹配吻合的凹形曲面，后背支撑区域21为与人体后背匹配吻合的凹形曲面，腰部支撑区域22为与人体腰部匹配吻合的凹形曲面。通过将座椅的座垫1上表面设置成与人体屁股、大腿相吻合的凹形曲面，可使得人坐在座椅上时，增加人体与座垫1接触面积，从而减小屁股和大腿单位面积受力，提高舒适度，增强体验感，靠背2设置成与人体后背、腰部吻合的凹形曲面，可以对后背和腰部进行支撑。背支撑区域21、腰部支撑区域22、屁股支撑区域31、大腿支撑区域32可根据不同人的身体特点设计不同的尺寸，例如设计大人和小孩的尺寸。屁股支撑区域31、背支撑区域21、腰部支撑区域22、大腿支撑区域32设置有通气孔5可用于透风透气，增加舒适感。

[0018] 座椅还包括小腿支撑板6，小腿支撑板6端部连接于远离靠背2的座垫1一端，另一端活动连接有垂直于小腿支撑板6上表面的脚底按摩板7，小腿支撑板6的后面转动连接有第一连接杆8，第一连接杆8的另一端转动连接有第二连接杆9，第二连接杆9的另一端与靠背2的底部固定连接，靠背2的底端与座垫1端部铰接。采用上述设计，当人体往靠背2上靠时，压着靠背2往后转动，靠背2转动带动第二连接杆9转动，第二连接杆9带动第一连接杆8转动，从而支撑小腿支撑板6往上翻转，从而对小腿进行托举。小腿支撑板6上表面设有小腿支撑区域61，小腿支撑区域61为与人体小腿匹配吻合的凹形曲面，增加人体小腿与小腿支撑板6接触面积，从而减小小腿的单位面积受力。小腿支撑区域61设置有通气孔5，可用于透风透气，增加舒适感。脚底按摩板7的侧面设置有活动的第一卡凸，小腿支撑板6侧面对应第一卡凸设置第一卡洞。通过第一卡凸卡在第一卡洞的位置调节脚底按摩板7与位置，以适应不同长度尺寸的腿，脚底按摩板7上设置有按摩轮71，具有按摩脚底的功能。

[0019] 座椅设计成可调节高度的座椅的一种实施方式为，座垫1底部设置有可调节座椅高度的调节装置，调节装置为气压杆，气压杆上设置有气压调节开关，气压杆顶端与座垫1连接，底部与椅脚4连接。

[0020] 座椅设计成可调节高度的座椅另一种实施方式为，座垫1底部设置有可调节座椅高度的调节装置，调节装置包括第一套筒11和活动插设在第一套筒11内第二套筒10，第二套筒10外部设置有活动第二卡凸，顶端与座垫1底部固定连接，第一套筒11对应第二卡凸设置第二卡洞，底部与椅脚4连接。通过第二卡凸卡在第二卡洞的位置调节

[0021] 座椅设计成不可调节高度的实施方式采用椅脚4与座垫1固定连接，椅脚4为4根。

[0022] 以上是对本实用新型人体模型座椅进行了阐述，用于帮助理解本实用新型，但本实用新型的实施方式并不受上述实施例的限制，任何未背离本实用新型原理下所作的改变、修饰、替代、组合、简化，均应为等效的置换方式，都包含在本实用新型的保护范围之内。

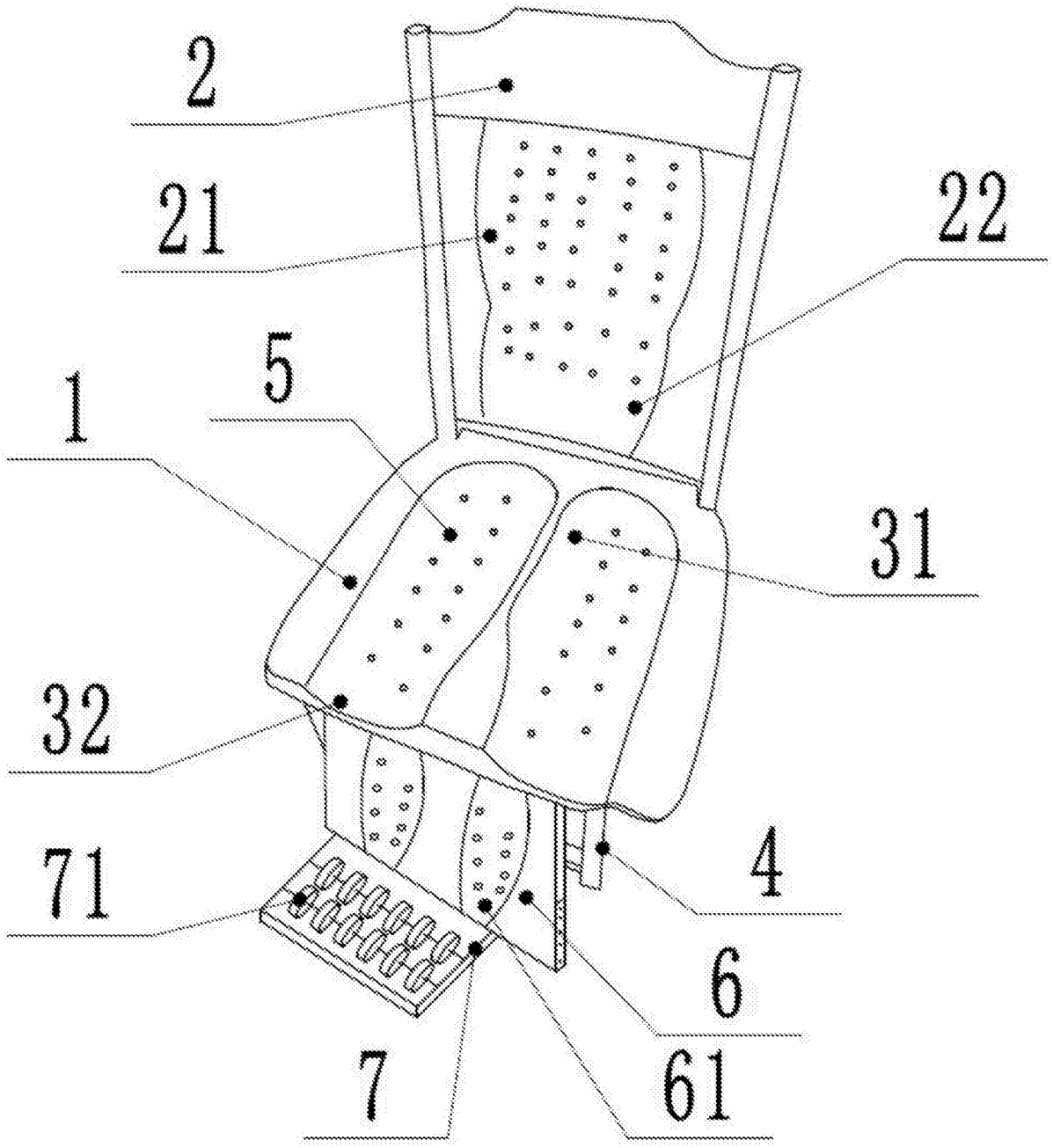

图1

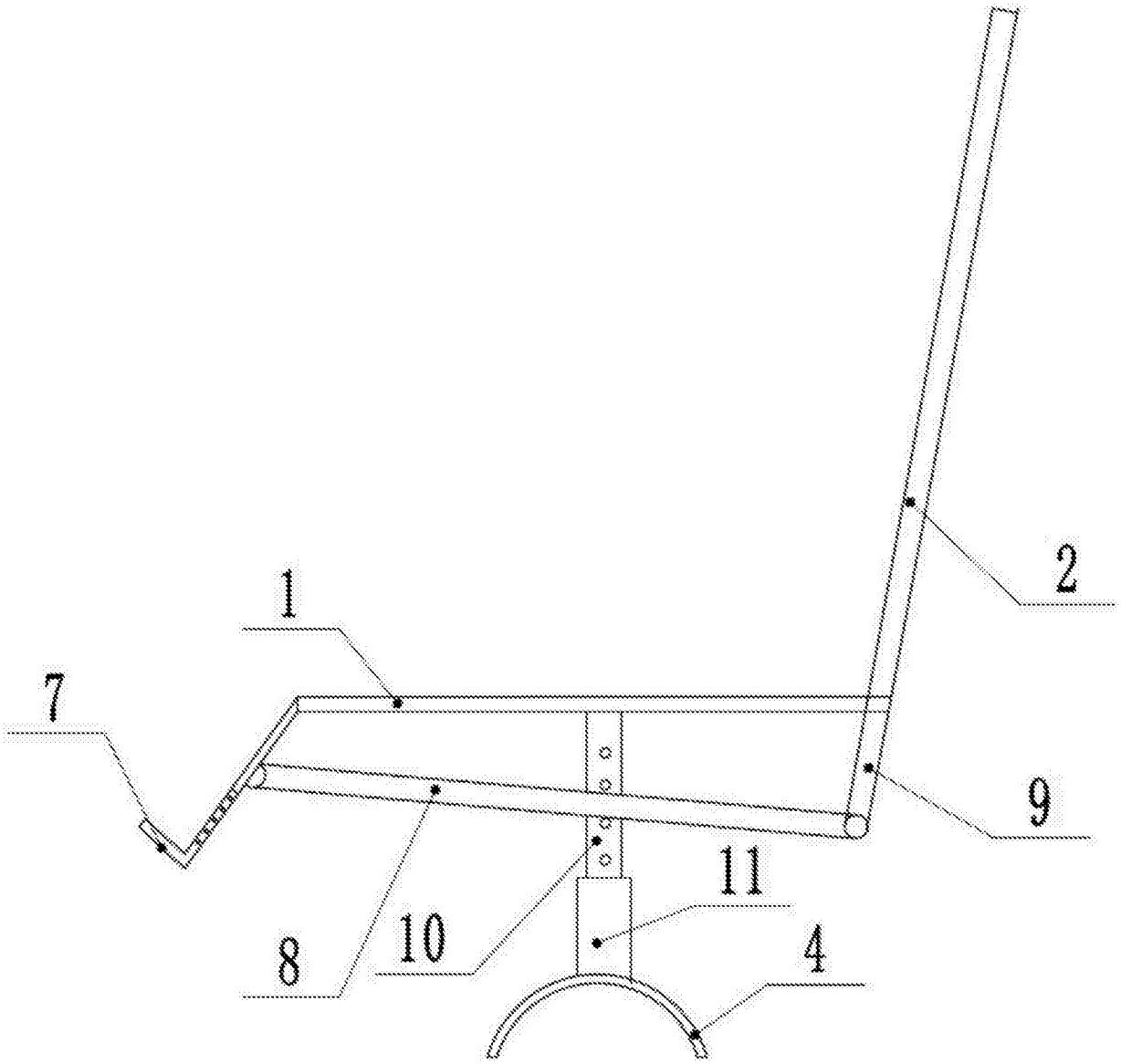

图2