(19)中华人民共和国国家知识产权局

(12)实用新型专利

(10)授权公告号 CN 202975294 U
(45)授权公告日 2013.06.05

(21)申请号 201220561010.9

(22)申请日 2012.10.29

(73)专利权人 安徽宏发节能设备有限公司
地址 233000 安徽省蚌埠市黄山大道 8319 号北六栋

(72)发明人 王慧

(74)专利代理机构 安徽合肥华信知识产权代理有限公司 34112
代理人 方琦

(51)Int.Cl.
G01R 31/44(2006.01)

权利要求书1页 说明书1页 附图1页

(54)实用新型名称

一种 LED 灯测试工装

(57)摘要

本实用新型公开了一种 LED 灯测试工装，包括有底座，底座上设置有多个插座，多个插座相互并联形成并联电路，位于底座侧壁上设置有多个电压表，电压表一一对应与插座并接。本实用新型使用方便，大大提高了测试工装效率。

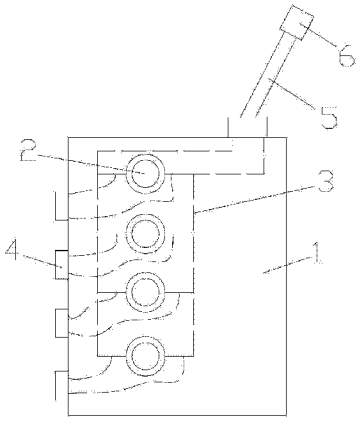

CN 202975294 U

1. 一种 LED 灯测试工装，包括有底座，其特征在于：底座上设置有多个一字排列的供 LED 灯电接入的插座，多个插座通过设置在底座中的导线相互并联形成并联电路，位于底座侧壁上设置有多个电压表，所述电压表分别通过导线一一对应与插座并接。

2. 根据权利要求 1 所述的一种 LED 灯测试工装，其特征在于：还包括有电源线，所述电源线一端连接有接市电的插头，电源线另一端伸入底座中与插座构成的并联电路形成回路。

一种 LED 灯测试工装

技术领域

[0001] 本实用新型涉及测试工装领域，具体为一种 LED 灯测试工装。

背景技术

[0002] LED 灯是一种常用的照明灯具，其利用 LED 光源作为发光部件进行发光。LED 灯加工完成后需要进行检测，以剔除不合格的产品。现有技术 LED 灯测试工装一次只能对一个 LED 灯进行测试，效率低下，使用不便。

实用新型内容

[0003] 本实用新型的目的是提供一种 LED 灯测试工装，以解决现有技术 LED 灯测试工装效率低下，使用不便的问题。

[0004] 为了达到上述目的，本实用新型所采用的技术方案为：

[0005] 一种 LED 灯测试工装，包括有底座，其特征在于：底座上设置有多个一字排列的供 LED 灯电接入的插座，多个插座通过设置在底座中的导线相互并联形成并联电路，位于底座侧壁上设置有多个电压表，所述电压表分别通过导线一一对应与插座并接。

[0006] 所述的一种 LED 灯测试工装，其特征在于：还包括有电源线，所述电源线一端连接有接市电的插头，电源线另一端伸入底座中与插座构成的并联电路形成回路。

[0007] 本实用新型一次可检测多个 LED 灯，通过电压表可直观地观测到哪个 LED 灯故障，使用方便，大大提高了测试工装效率。

附图说明

[0008] 图 1 为本实用新型结构示意图。

具体实施方式

[0009] 如图 1 所示。一种 LED 灯测试工装，包括有底座 1，底座 1 上设置有多个一字排列的供 LED 灯电接入的插座 2，多个插座 2 通过设置在底座中的导线 3 相互并联形成并联电路，位于底座 1 侧壁上设置有多个电压表 4，所压表 4 分别通过导线一一对应与插座 2 并接。还包括有电源线 5，电源线 5 一端连接有接市电的插头 6，电源线 5 另一端伸入底座 1 中与插座 2 构成的并联电路形成回路。

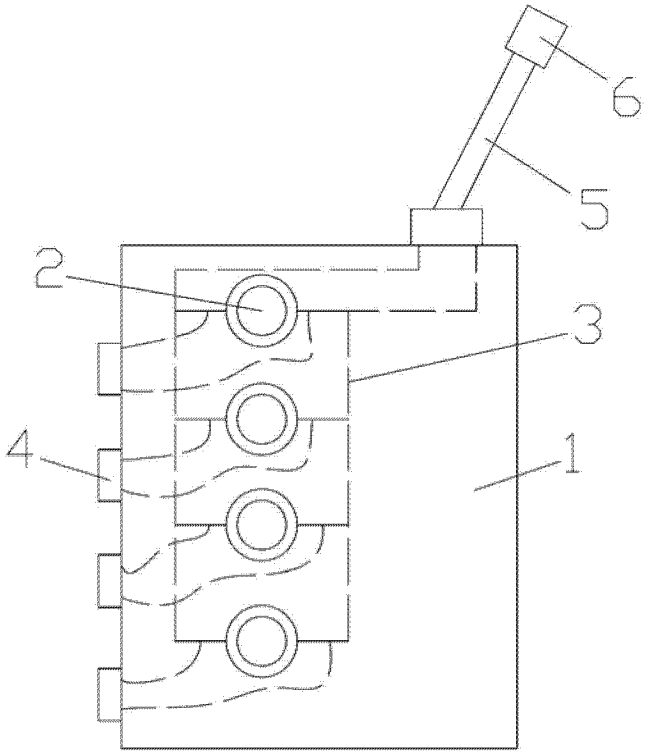

图 1