E 06 B 1/56 Ans.nr.: 4242/86
Indleveret: 04 sep 1986
Løbedag: 04 sep 1986
Alm. tilgængelig: 14 mar 1987
Prioritet: 13 sep 1985 NO 853602
*TREKOMPONENTER A/S; Stange, NO.
Opfinder: Thor *Aronsen; NO.
Fuldmægtig: Firmaet Chas. Hude

Fæsteelement

SAMMENDRAG.

4242-86

Fæsteelement til indbyrdes fæste af foringer og fæste af foringer til karme. Fæsteelementet (1) er på sin ene langside forsynet med organer (5), som giver et vedvarende fæste mellem udforingen (3) og fæsteelementet (1). På sin modstående langside er fæsteelementet forsynet med et fæsteorgan i form af skruer eller et organ (7), som giver et vedvarende fæste for forbindelsen mellem fæsteelementet (1) og karmen (4). Endvidere kan fæsteelementet have en L-form (9) med huller (10) i det ene ben som fæste for f.eks. vertikale foringer (11), og det andet ben kan have et spor (13), som kan samvirke med en feder (14) anbragt f.eks. på den horisontale foring (12) for således at danne et fæsteelement for foringernes hjørner.

Fig. 1. 4242-86

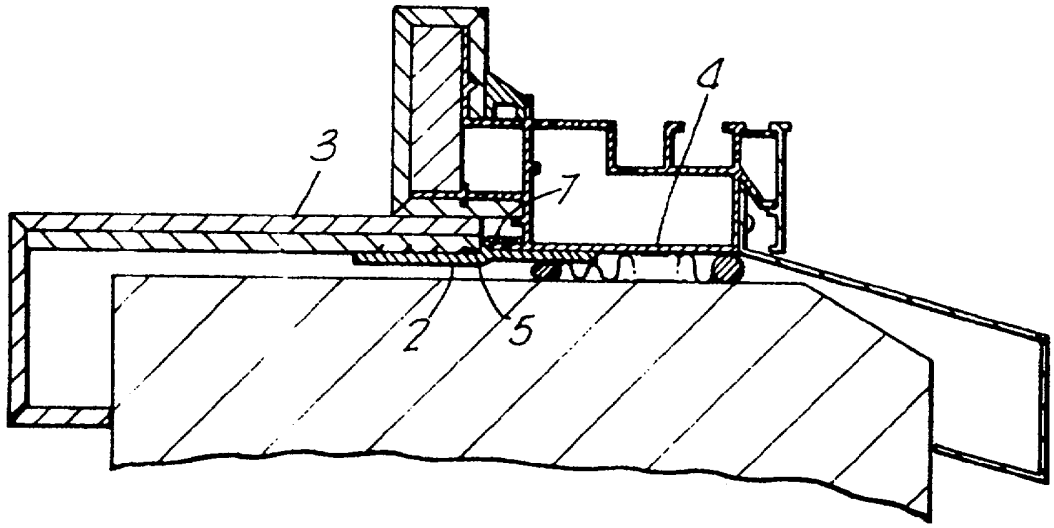

Fig. 6.

