(19)国家知识产权局

(12)实用新型专利

(10)授权公告号 CN 218096380 U
(45)授权公告日 2022.12.20

(21)申请号 202222141801.2

(22)申请日 2022.08.15

(73)专利权人 刘大勇
地址 518000 广东省深圳市宝安区翻身路161号汇宝苑1栋702
专利权人 黄超

(72)发明人 刘大勇 黄超

(51)Int.Cl.
F24F 6/12(2006.01)
F24F 8/50(2021.01)
F24F 13/20(2006.01)
F24F 13/32(2006.01)

权利要求书1页 说明书4页 附图7页

(54)实用新型名称

一种新型香薰加湿器

(57)摘要

本实用新型公开了一种新型香薰加湿器，包括雾化器、加湿水箱与香薰精油瓶，所述雾化器安装在所述加湿水箱与所述香薰精油瓶的上端；所述雾化器的内部分别安装有加湿雾化片与香薰雾化片，所述雾化器的下端对应所述加湿雾化片与所述香薰雾化片分别设有加湿棉棒与香薰棉棒，所述加湿棉棒安装在所述加湿水箱的内部，所述香薰棉棒安装在所述香薰精油瓶的内部。本实用新型加湿与香薰两个部分各自独立工作的香薰雾化器，相对于传统的香薰雾化器能够提高产品使用寿命并且提升香薰效果。

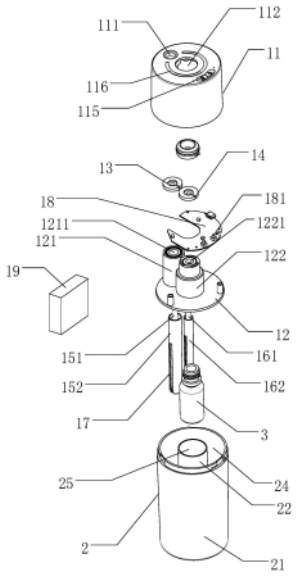

CN 218096380 U

1.一种新型香薰加湿器，其特征在于：包括雾化器、加湿水箱与香薰精油瓶，所述雾化器安装在所述加湿水箱与所述香薰精油瓶的上端；

所述雾化器的内部分别安装有加湿雾化片与香薰雾化片，所述雾化器的下端对应所述加湿雾化片与所述香薰雾化片分别设有加湿棉棒与香薰棉棒，所述加湿棉棒安装在所述加湿水箱的内部，所述香薰棉棒安装在所述香薰精油瓶的内部。

2.根据权利要求1所述的一种新型香薰加湿器，其特征在于：所述雾化器包括雾化上盖与雾化支架，所述雾化支架安装在所述雾化上盖的内部，所述雾化支架设有加湿部与香薰部，所述雾化上盖对应所述加湿部与所述香薰部分别开设有加湿孔与香薰孔，所述加湿部开设有上下贯穿的加湿通孔，所述加湿棉棒的上端安装在所述加湿通孔中，所述加湿部的上端安装有所述加湿雾化片，所述香薰部开设有上下贯穿的香薰通孔，所述香薰棉棒的上端安装在所述香薰通孔中，所述香薰部的上端安装有所述香薰雾化片。

3.根据权利要求2所述的一种新型香薰加湿器，其特征在于：所述加湿棉棒的外侧套设有加湿棉棒支架，所述加湿棉棒支架固定在所述加湿部的下端，所述香薰棉棒的外侧套设有香薰棉棒支架，所述香薰棉棒支架固定在所述香薰部的下端。

4.根据权利要求3所述的一种新型香薰加湿器，其特征在于：所述加湿棉棒支架与所述香薰棉棒支架的外侧壁均开设的渗透孔。

5.根据权利要求2～4任意一项所述的一种新型香薰加湿器，其特征在于：所述雾化支架的中部设有所述香薰部，所述香薰精油瓶通过螺纹安装在所述香薰部的下端；

所述加湿部设在所述香薰部的侧端，所述加湿水箱设有外箱壁、内箱壁与箱底，所述外箱壁设在所述箱底的外沿边上端，所述箱底的中部上端设有所述内箱壁，所述外箱壁、所述内箱壁与所述箱底之间形成储水槽，所述加湿棉棒安装在所述储水槽中，所述内箱壁的内侧与所述箱底形成精油瓶安装位，所述香薰精油瓶安装在所述精油瓶安装位中。

6.根据权利要求5所述的一种新型香薰加湿器，其特征在于：所述外箱壁的上端设有水箱安装部，所述水箱安装部的外侧壁凹陷形成安装槽，所述安装槽的侧端设有固定槽，所述安装槽与所述固定槽相互贯通，所述雾化上盖的下端内侧壁设有水箱固定部，所述水箱固定部安装在所述固定槽中，所述固定槽的上端设有固定凸点，所述水箱固定部的上端设有固定点槽，所述固定凸点安装在所述固定点槽中。

7.根据权利要求5所述的一种新型香薰加湿器，其特征在于：所述雾化支架的下端环绕所述香薰部的下端设有内箱槽，所述内箱壁的上端嵌合所述内箱槽安装。

8.根据权利要求5所述的一种新型香薰加湿器，其特征在于：所述雾化器还包括主控电路板与电池，所述主控电路板环绕所述香薰部设置，所述电池安装在所述加湿部的侧端，所述电池、所述加湿雾化片、所述香薰雾化片分别与所述主控电路板电连接。

9.根据权利要求8所述的一种新型香薰加湿器，其特征在于：所述主控电路板上设有控制按键，所述雾化上盖对应所述控制按键的位置设有按键部，所述按键部与所述控制按键按压接触。

10.根据权利要求8所述的一种新型香薰加湿器，其特征在于：所述雾化上盖环绕所述香薰部设置有氛围灯，所述氛围灯与所述主控电路板电连接。

一种新型香薰加湿器

技术领域

[0001] 本实用新型属于加湿器技术领域，尤其涉及一种新型香薰加湿器。

背景技术

[0002] 香薰加湿器也称为香薰雾化器，更多的人把它称为香薰雾化机或者香薰机。香薰加湿器利用多种方式把水和纯植物精油雾化，保持较高的居室湿度，并产生一定数量的天然负离子，净化空气。对于治疗和缓解流感、高血压、气管炎等疾病有一定的辅助作用；并对神经系统，心血管系统和人体的新陈代谢起到一定的保护作用。适用于家庭、酒店客房等场所。

[0003] 现有的香薰加湿器的使用时是通过雾化器把陶瓷里面的滴入了香薰精油的水雾化出来，雾化器雾化带有精油的水时容易损坏从而导致雾化器寿命减短，而且精油的香味无法良好散出，导致现有的香薰加湿器使用寿命短并且香薰效果差。为此，本实用新型旨在提供一种能够具有更长使用寿命与更好香薰效果的香薰加湿器。

实用新型内容

[0004] 本实用新型的目的在于提供一种新型香薰加湿器，旨在解决所述背景技术中存在的问题。为实现所述目的，本实用新型采用的技术方案是：

[0005] 一种新型香薰加湿器，包括雾化器、加湿水箱与香薰精油瓶，所述雾化器安装在所述加湿水箱与所述香薰精油瓶的上端；

[0006] 所述雾化器的内部分别安装有加湿雾化片与香薰雾化片，所述雾化器的下端对应所述加湿雾化片与所述香薰雾化片分别设有加湿棉棒与香薰棉棒，所述加湿棉棒安装在所述加湿水箱的内部，所述香薰棉棒安装在所述香薰精油瓶的内部，加湿棉棒将加湿水箱内的水吸入传导至加湿雾化片处雾化，香薰棉棒将香薰精油瓶中的香薰精油吸入传导至香薰雾化片处雾化，香薰精油与加湿水分别储存并分别雾化，从而保障雾化片不会因雾化掺杂有香薰精油的加湿水而产生雾化芯损耗，能够获得更好更浓郁的香薰效果，同时加湿与香薰功能可以同时使用也可以分别独立使用，使用方式更加灵活，其中，香薰雾化片的材质为304不锈钢与丁晴橡胶，可以有效解决香薰精油雾化腐蚀雾化片的问题。

[0007] 作为优选的，所述雾化器包括雾化上盖与雾化支架，所述雾化支架安装在所述雾化上盖的内部，所述雾化支架设有加湿部与香薰部，所述雾化上盖对应所述加湿部与所述香薰部分别开设有加湿孔与香薰孔，所述加湿部开设有上下贯穿的加湿通孔，所述加湿棒的上端安装在所述加湿通孔中，所述加湿部的上端安装有所述加湿雾化片，所述香薰部开设有上下贯穿的香薰通孔，所述香薰棉棒的上端安装在所述香薰通孔中，所述香薰部的上端安装有所述香薰雾化片，经加湿雾化片雾化的水雾经加湿孔散出，经香薰雾化片雾化后的香薰精油经香薰孔散出。

[0008] 作为优选的，所述加湿棉棒的外侧套设有加湿棉棒支架，所述加湿支架固定在所述加湿部的下端，所述香薰棉棒的外侧套设有香薰棉棒支架，所述香薰棉棒支架固定在所

述香薰部的下端，所述加湿棉棒支架与所述香薰棉棒支架的外侧壁均开设的渗透孔。

[0009] 作为优选的，所述雾化支架的中部设有所述香薰部，所述香薰精油瓶通过螺纹安装在所述香薰部的下端；

[0010] 所述加湿部设在所述香薰部的侧端，所述加湿水箱设有外箱壁、内箱壁与箱底，所述外箱壁设在所述箱底的外沿边上端，所述箱底的中部上端设有所述内箱壁，所述外箱壁、所述内箱壁与所述箱底之间形成所述储水槽，所述加湿棉棒安装在所述储水槽中，所述内箱壁的内侧与所述箱底形成精油瓶安装位，所述香薰精油瓶安装在所述精油瓶安装位中，加湿水箱的内部通过内箱壁在中部隔开精油瓶安装位，由此加湿水箱能够保留较大容积的储水槽，容积与体积较小的香薰精油瓶安装在精油瓶安装位中，香薰加湿器整体能够保持结构的紧密性与提供较大的加湿器储水容积。

[0011] 作为优选的，所述外箱壁的上端设有水箱安装部，所述水箱安装部的外侧壁凹陷形成安装槽，所述安装槽的侧端设有固定槽，所述安装槽与所述固定槽相互贯通，所述雾化上盖的下端内侧壁设有水箱固定部，所述水箱固定部安装在所述固定槽中，所述固定槽的上端设有固定凸点，所述水箱固定部的上端设有固定点槽，所述固定凸点安装在所述固定点槽中；将加湿水箱与雾化上盖固定安装时，将水箱固定部从安装槽处对准安装，然后将雾化上盖与加湿水箱相对旋转，水箱固定部旋转进入固定槽中，通过固定点槽与固定凸点防止加湿水箱与雾化上盖意外转动松开。

[0012] 作为优选的，所述雾化支架的下端环绕所述香薰部的下端设有内箱槽，所述内箱壁的上端嵌合所述内箱槽安装，通过内箱槽避免储水槽中的水流入精油瓶安装位中，通过雾化上盖与雾化支架保障加湿水箱封盖后的密封性。

[0013] 作为优选的，所述雾化器还包括主控电路板与电池，所述主控电路板环绕所述香薰部设置，所述电池安装在所述加湿部的侧端，所述电池、所述加湿雾化片、所述香薰雾化片分别与所述主控电路板电连接，雾化器整体具有较好的结构紧密性。

[0014] 作为优选的，所述主控电路板上设有控制按键，所述雾化上盖对应所述控制按键的位置设有按键部，所述按键部与所述控制按键按压接触。

[0015] 作为优选的，所述雾化上盖环绕所述香薰部设置有氛围灯，所述氛围灯与所述主控电路板电连接，通过设置氛围灯提升香薰加湿器使用时的美感与使用观感。

[0016] 本实用新型的有益效果：

[0017] 本实用新型提供的香薰加湿器的加湿功能与香薰功能能够分开单独使用也能同时使用，将香薰功能与加湿功能分别独立设计并融合在香薰加湿器的整机中，结构设计合理、精巧同时能够提供更加丰富的使用方法与使用场景，能够解决传统香薰加湿器在使用时直接在水中滴入香薰精油容易损坏雾化器的问题。

附图说明

[0018] 图1为本实用新型实施例提供的一种新型香薰加湿器爆炸结构示意图；

[0019] 图2为本实用新型实施例提供的一种新型香薰加湿器整体结构示意图；

[0020] 图3为本实用新型实施例提供的一种新型香薰加湿器加湿水箱结构示意图；

[0021] 图4为本实用新型实施例提供的一种新型香薰加湿器B部分结构示意图；

[0022] 图5为本实用新型实施例提供的一种新型香薰加湿器A-A剖面结构示意图；

[0023] 图6为本实用新型实施例提供的一种新型香薰加湿器雾化器结构示意图；

[0024] 图7为本实用新型实施例提供的一种新型香薰加湿器主控电路板电路原理图。

[0025] 其中，图中各附图标记：

[0026] 1.雾化器；11.雾化上盖；111.加湿孔；112.香薰孔；113.水箱固定部；114.固定点槽；115.按键部；116.氛围灯；12.雾化支架；121.加湿部；1211. 加湿通孔；122.香薰部；1221.香薰通孔；123.内箱槽；13.加湿雾化片；14. 香薰雾化片；151.加湿棉棒；152.加湿棉棒支架；161.香薰棉棒；162.香薰棉棒支架；17.渗透孔；18.主控电路板；181.控制按键；19.电池；2.加湿水箱；21.外箱壁；22内箱壁；23.箱底；24.储水槽；25.精油瓶安装位；26. 水箱安装部；261.安装槽；262.固定槽；263.固定凸点；3.香薰精油瓶。

具体实施方式

[0027] 为了便于理解本实用新型，下面将参照相关附图对本实用新型进行更全面的描述。附图中给出了本实用新型的较佳实施方式。但是，本实用新型可以以许多不同的形式来实现，并不限于本文所描述的实施方式。相反地，提供这些实施方式的目的是使对本实用新型的公开内容理解的更加透彻全面。

[0028] 需要说明的是，当元件被称为“固定于”另一个元件，它可以直接在另一个元件上或者也可以存在居中的元件。当一个元件被认为是“连接”另一个元件，它可以是直接连接到另一个元件或者可能同时存在居中元件。相反，当元件被称作“直接在”另一元件“上”时，不存在中间元件。本文所使用的术语“垂直的”、“水平的”、“左”、“右”以及类似的表述只是为了说明的目的，并不表示是唯一的实施方式，本文所使用的术语“上端”、“下端”、“左侧”、“右侧”、“前端”、“后端”以及类似的表达是参考附图的位置关系。

[0029] 除非另有定义，本文所使用的所有的技术和科学术语与属于本实用新型的技术领域的技术人员通常理解的含义相同。本文中在本实用新型的说明书中所使用的术语只是为了描述具体的实施方式的目的，不是旨在于限制本实用新型。本文所使用的术语“及/或”包括一个或多个相关的所列项目的任意的和所有的组合。

[0030] 下面结合具体实施方式对本专利的技术方案作进一步详细地说明。

[0031] 如图1～7所示，本实用新型实施例提供了一种新型香薰加湿器，包括雾化器1、加湿水箱2与香薰精油瓶3，雾化器1安装在加湿水箱2与香薰精油瓶3的上端；

[0032] 雾化器1的内部分别安装有加湿雾化片13与香薰雾化片14，雾化器1的下端对应加湿雾化片13与香薰雾化片14分别设有加湿棉棒151与香薰棉棒 161，加湿棉棒151安装在加湿水箱2的内部，香薰棉棒161安装在香薰精油瓶3的内部；

[0033] 在使用加湿功能时，加湿棉棒151吸入加湿水箱2中的水，并将水传导至加湿雾化片13处，加湿雾化片13将加湿棉棒151的水分仅需雾化散出，从而实现加湿雾化效果；

[0034] 在使用香薰功能时，香薰棉棒161吸入香薰精油瓶3中的香薰精油，并将香薰精油传导至香薰雾化片14处，香薰雾化片14将香薰精油进行雾化，从而实现雾化香薰精油的效果，其中，香薰雾化片14的材质为304不锈钢与丁晴橡胶，可以有效解决香薰精油雾化腐蚀雾化片的问题。

[0035] 在本具体实施例中，雾化器1包括雾化上盖11与雾化支架12，雾化支架 12安装在雾化上盖11的内部，雾化支架12设有加湿部121与香薰部122，雾化上盖11对应加湿部121与

香薰部122分别开设有加湿孔111与香薰孔112；

[0036] 加湿部121开设有上下贯穿的加湿通孔1211，加湿部121的下端安装有加湿棉棒支架152，加湿棉棒151放入加湿棉棒支架152内，加湿棉棒支架 152与雾化支架12连接固定；

[0037] 香薰部122开设有上下贯穿的香薰通孔1221，香薰部122的下端安装有香薰棉棒支架162，香薰棉棒161放入香薰棉棒支架162内，香薰棉棒支架 162与雾化支架12连接固定；

[0038] 加湿棉棒支架152与香薰棉棒支架162的外侧壁均开设的渗透孔17，加湿棉棒支架152与香薰棉棒支架162分别通过渗透孔17将水与香薰精油深入内部，使得加湿棉棒151与香薰棉棒161可分别吸收水与香薰精油。

[0039] 在本具体实施例中，香薰部122设在雾化支架12的中部，香薰精油瓶3 通过螺纹安装在香薰部122的下端，香薰精油瓶3可以通过螺纹卸下后补充香薰精油；

[0040] 加湿部121设在香薰部122的侧端，加湿水箱2设有外箱壁21、内箱壁 22与箱底23，外箱壁21设在箱底23的外沿边上端，箱底23的中部上端设有内箱壁22，外箱壁21、内箱壁22与箱底23之间形成储水槽24，加湿棉棒151安装在储水槽24中，内箱壁22的内侧与箱底23形成精油瓶安装位25，香薰精油瓶3安装在精油瓶安装位25中。

[0041] 在本具体实施例中，外箱壁21的上端设有水箱安装部26，水箱安装部 26的外侧壁凹陷形成安装槽261，安装槽261的侧端设有固定槽262，安装槽 261与固定槽262相互贯通，雾化上盖11的下端内侧壁设有水箱固定部113，水箱固定部113安装在固定槽262中，固定槽262的上端设有固定凸点263，水箱固定部113的上端设有固定点槽114，固定凸点263安装在固定点槽114 中；雾化支架12的下端环绕香薰部122的下端设有内箱槽123，内箱壁22的上端嵌合内箱槽123安装；

[0042] 将加湿水箱2与雾化上盖11固定安装时，将水箱固定部113从安装槽261 处对准安装，然后将雾化上盖11与加湿水箱2相对旋转，水箱固定部113旋转进入固定槽262中，通过固定点槽114与固定凸点263防止加湿水箱2与雾化上盖11意外转动松开。

[0043] 在本具体实施例中，雾化器1还包括主控电路板18与电池19，主控电路板18环绕香薰部122设置，电池19安装在加湿部121的侧端，电池19、加湿雾化片13、香薰雾化片14分别与主控电路板18电连接，雾化上盖11的侧端设置有充电口，通过该充电口可以为电池19充电。

[0044] 在本具体实施例中，主控电路板18上设有控制按键181，雾化上盖11对应控制按键181的位置设有按键部115，按键部115与控制按键181按压接触。

[0045] 在本具体实施例中，雾化上盖11环绕香薰部122设置有氛围灯116，氛围灯116与主控电路板18电连接。

[0046] 以上实施方式仅用于说明本实用新型，而并非对本实用新型的限制，有关技术领域的普通技术人员，在不脱离本实用新型的精神和范围的情况下，还可以做出各种变化和变型，因此所有等同的技术方案也属于本实用新型的范畴，本实用新型的专利保护范围应由权利要求限定。

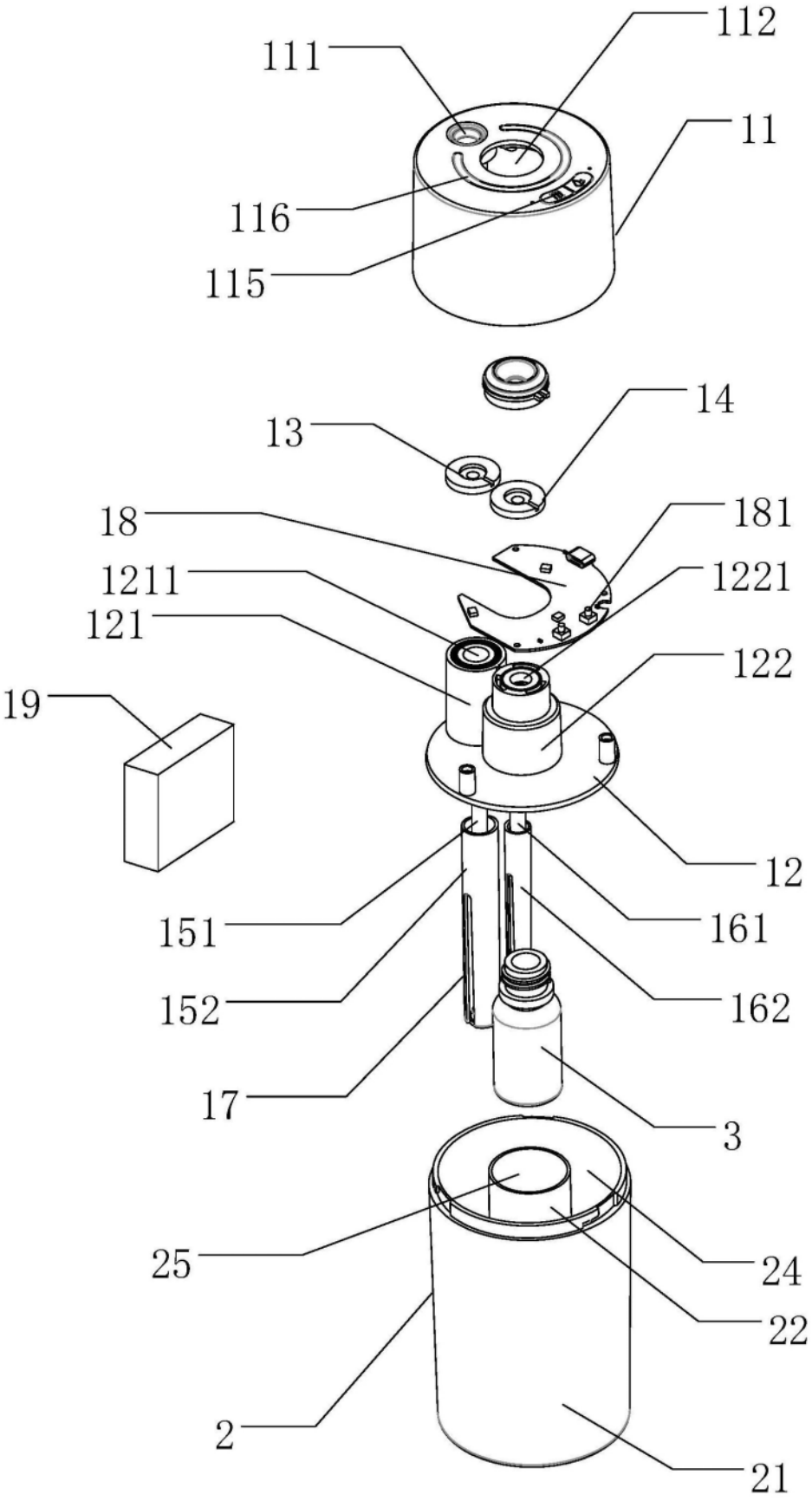
112
111
11
116
115
14
13
18
181
1211
1221
121
122
19
12
151
161
152
162
17
3
25
24
22
2
21

图1

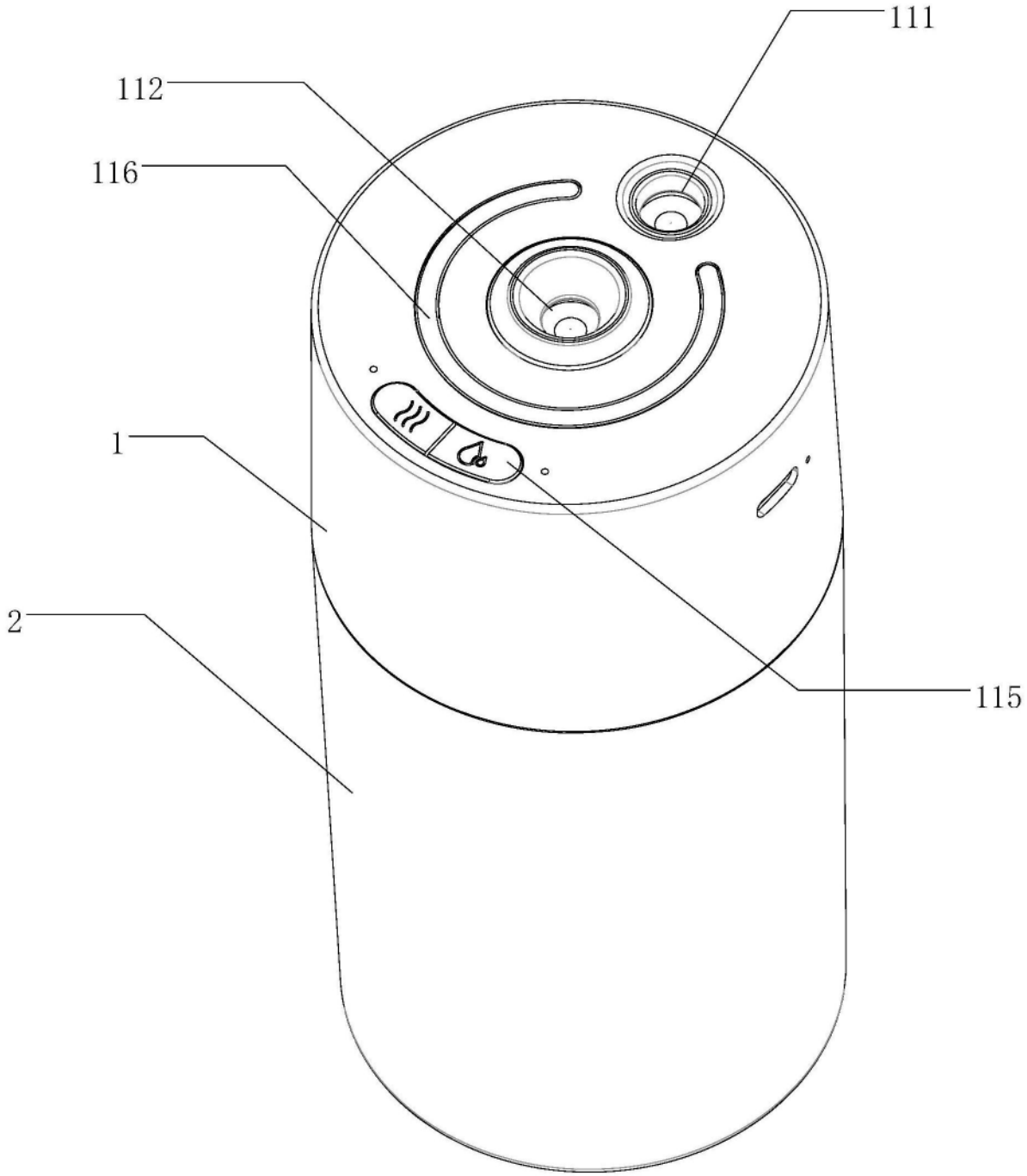

图2

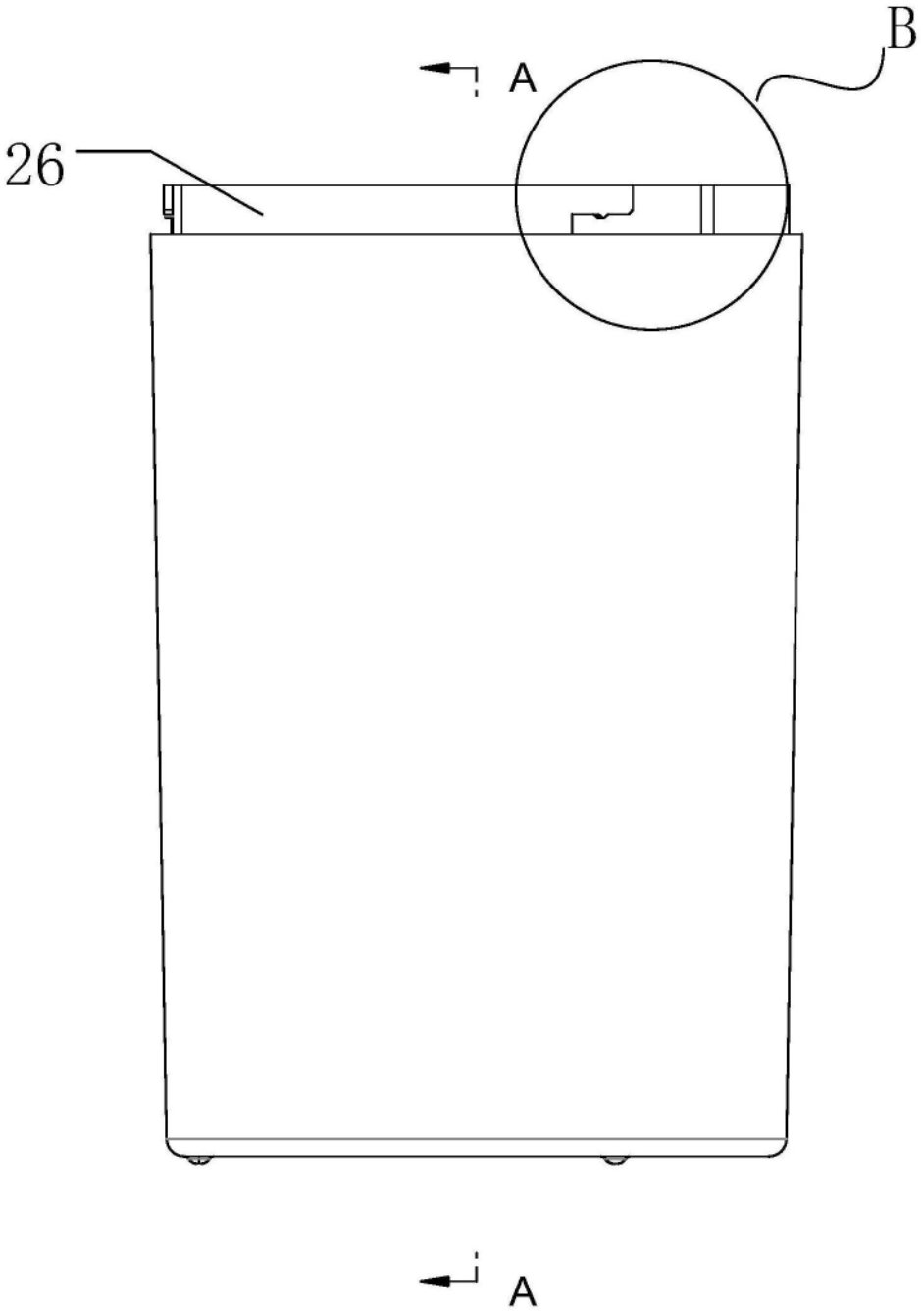

图3

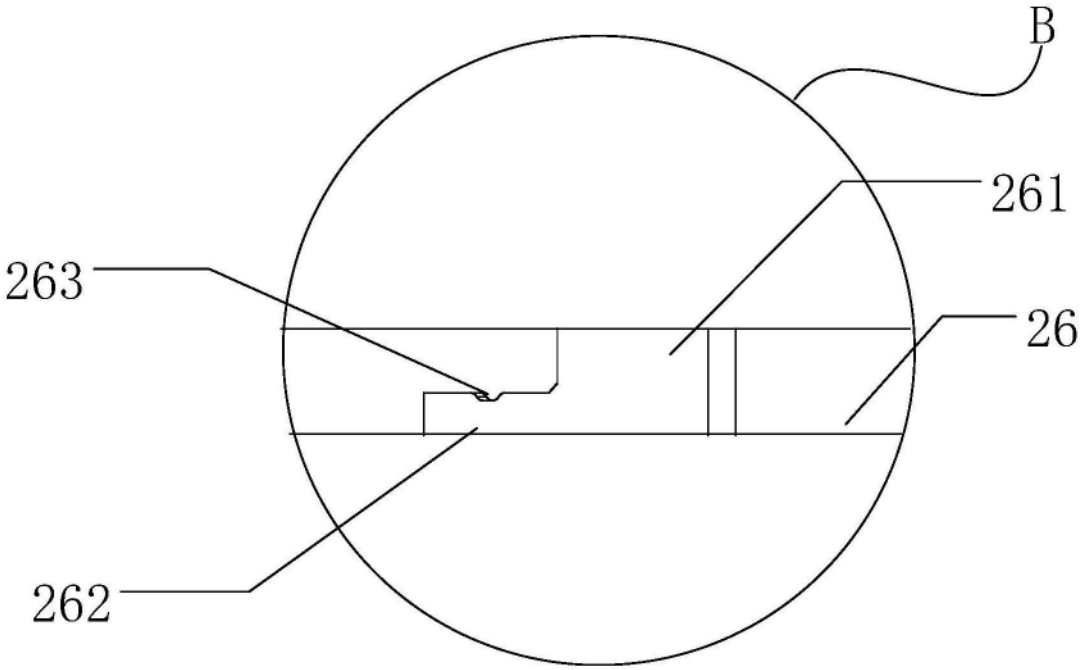

图4

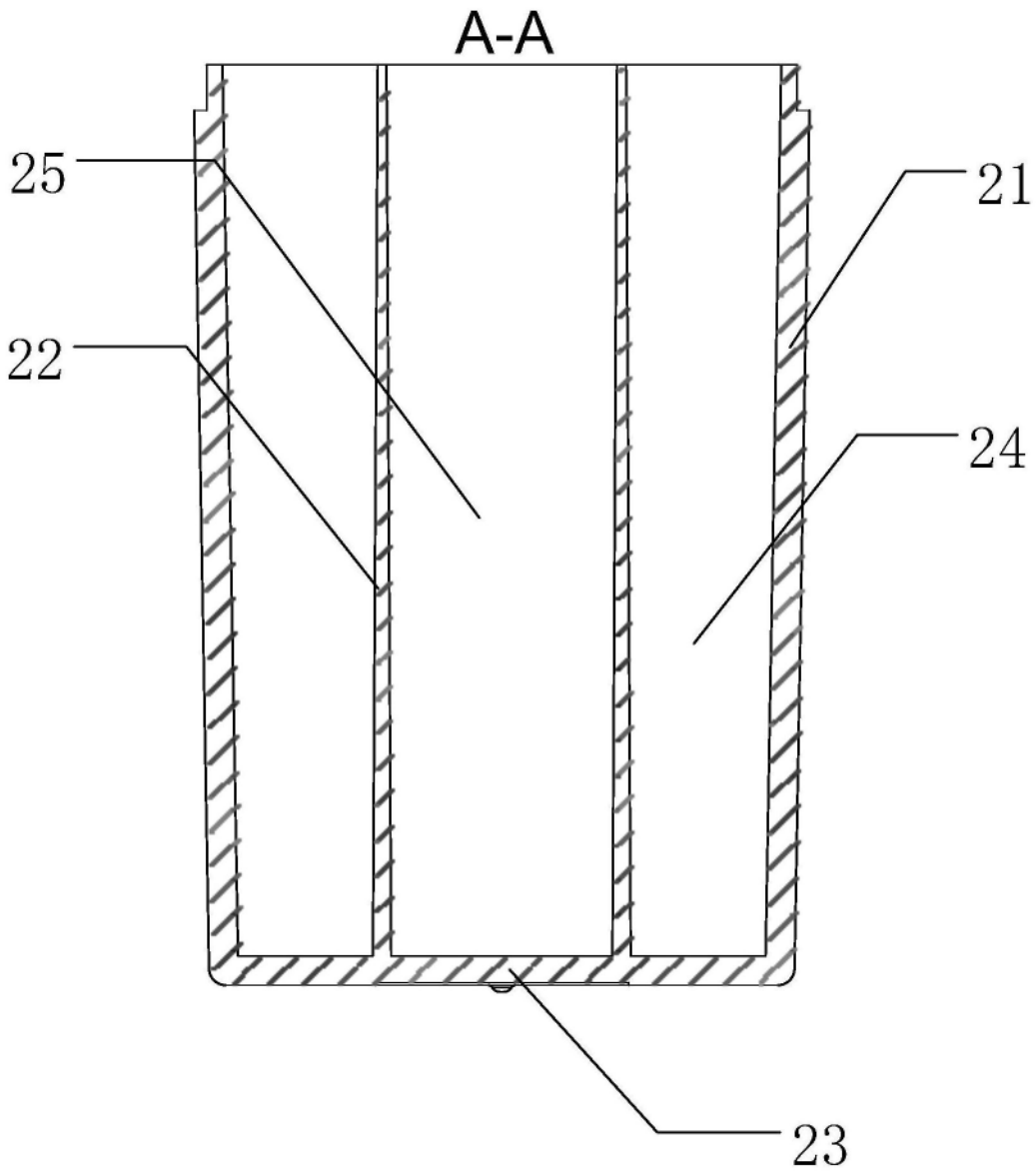

图5

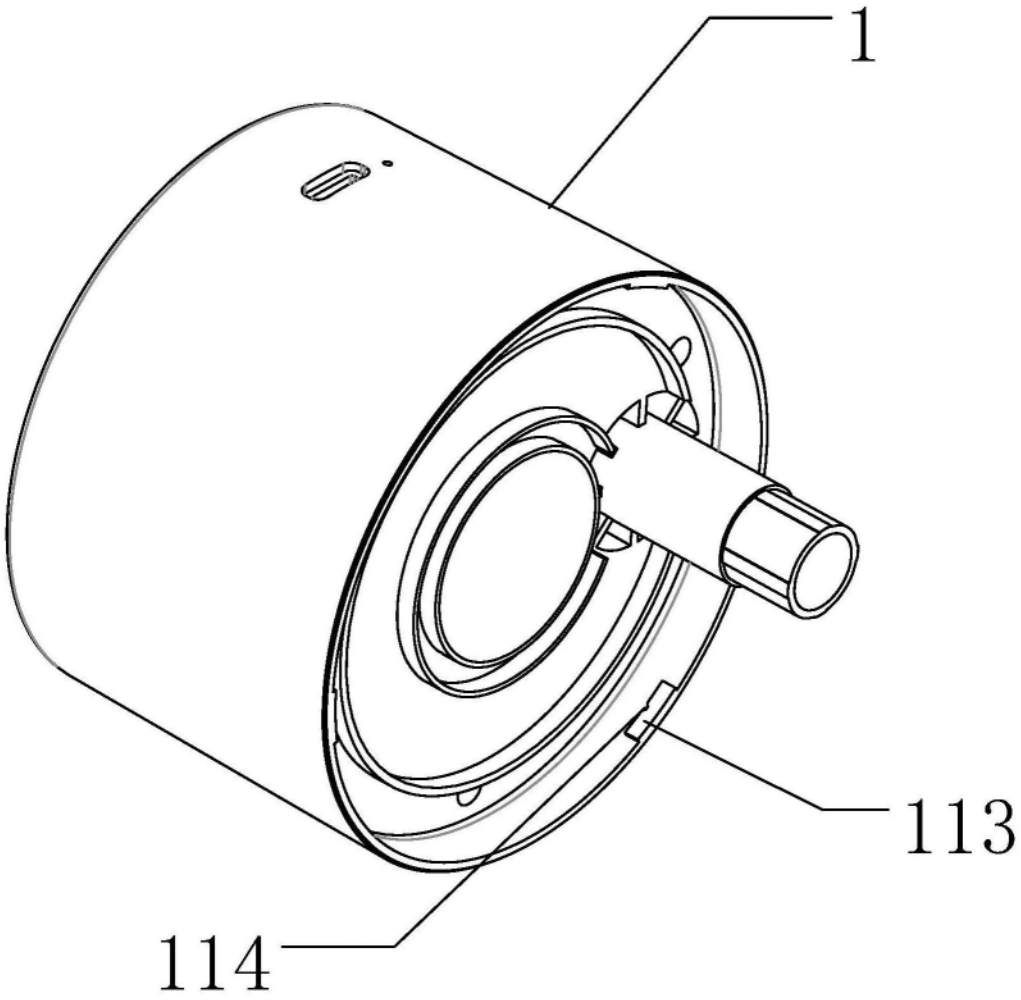

图6

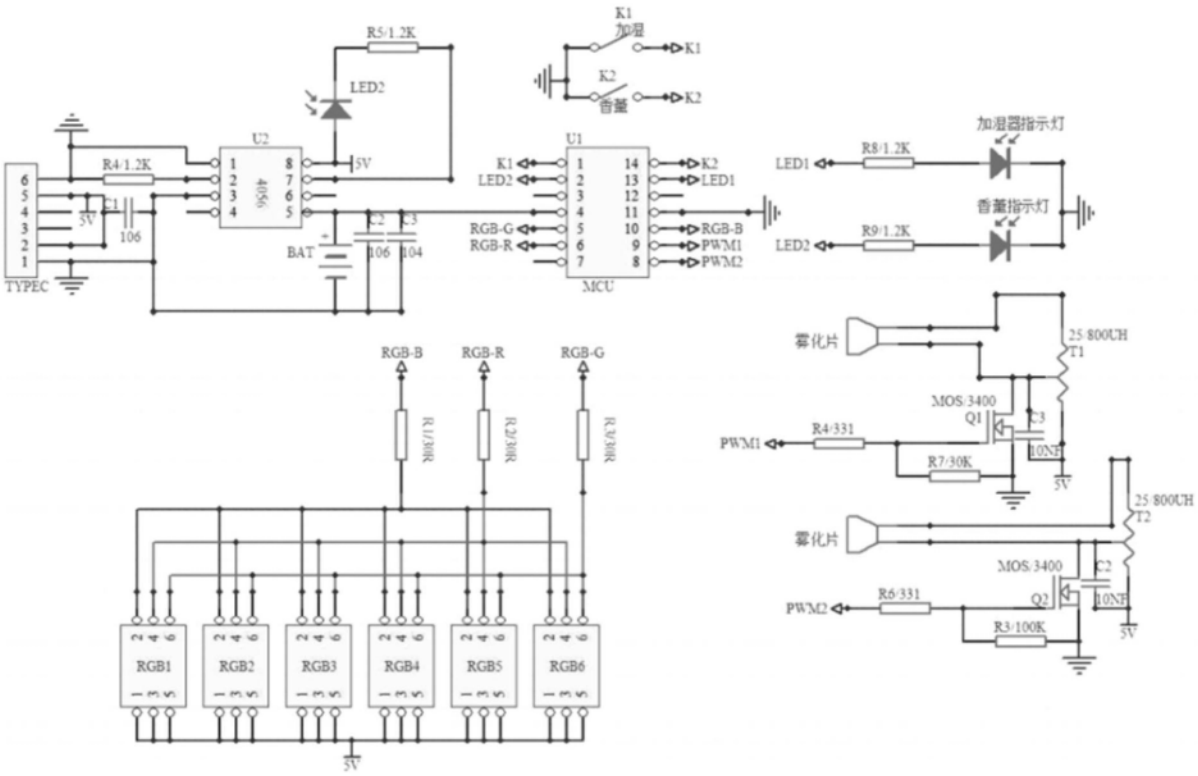
K1
加湿
K1
K2
香薰
K2
R5/1.2K
LED2
5V
U2
R4/1.2K
TYPEC
C1
106
BAT
C2
106
C3
104
U1
K1
LED2
RGB-G
RGB-R
MCU
K2
LED1
RGB-B
PWM1
PWM2
加湿器指示灯
LED1
R8/1.2K
香薰指示灯
LED2
R9/1.2K
雾化片
25/800UH
T1
MOS/3400
Q1
C3
10NF
PWM1
R4/331
R7/30K
5V
25/800UH
T2
雾化片
MOS/3400
C2
10NF
PWM2
R6/331
Q2
R3/100K
5V
RGB-B
RGB-R
RGB-G
R1/1R
R2/1R
R3/1R
RGB1
RGB2
RGB3
RGB4
RGB5
RGB6
5V

图7