(19)中华人民共和国国家知识产权局

(12)实用新型专利

(10)授权公告号 CN 213814875 U
(45)授权公告日 2021.07.27

(21)申请号 202023021518.3

(22)申请日 2020.12.15

(73)专利权人 福州众鑫电子有限公司
地址 350000 福建省福州市鼓楼区西洪路银湖花园3座6号-001

(72)发明人 吴勋

(51)Int.Cl.
G07G 1/00(2006.01)
G07G 1/12(2006.01)

权利要求书1页 说明书3页 附图1页

(54)实用新型名称

一种带有吸附结构的移动收银机

(57)摘要

本实用新型涉及移动收银机技术领域，具体为一种带有吸附结构的移动收银机，包括安装板，安装板的外表面套设有铁环，安装板的底端靠两侧的位置均固定安装有支撑柱，两组支撑柱的一端均固定安装有橡胶块，安装板的底端靠中间的位置固定安装有螺纹柱，螺纹柱的内部活动螺接有螺杆，螺杆的底端固定安装有橡胶吸盘，安装板的顶端靠中间的位置固定安装有环形滑轨。通过橡胶吸盘的设置可将移动收银机本体通过吸附作用下固定在收银台上，两组支撑柱和两组橡胶块的设置可对安装板进行支撑的作用，防止安装板发生左右倾斜的问题发生，两组滚轮的设置可以起到对放置板支撑的作用，防止放置板发生左右倾斜。

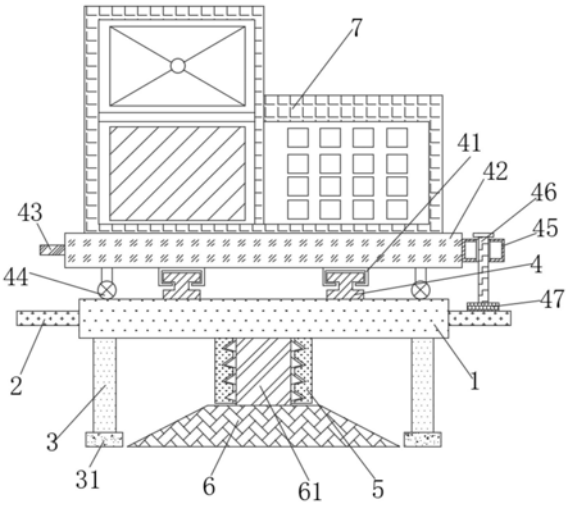

CN 213814875 U

1.一种带有吸附结构的移动收银机，包括安装板(1)，其特征在于：所述安装板(1)的外表面套设有铁环(2)，所述安装板(1)的底端靠两侧的位置均固定安装有支撑柱(3)，两组所述支撑柱(3)的一端均固定安装有橡胶块(31)，所述安装板(1)的底端靠中间的位置固定安装有螺纹柱(5)，所述螺纹柱(5)的内部活动螺接有螺杆(61)，所述螺杆(61)的底端固定安装有橡胶吸盘(6)，所述安装板(1)的顶端靠中间的位置固定安装有环形滑轨(4)；

所述环形滑轨(4)的一侧外表面套设有两组滑块(41)，两组所述滑块(41)的顶端均与放置板(42)的底端外表面相固定，所述放置板(42)的一侧固定安装有拨杆(43)，所述放置板(42)的另一侧固定安装有限位块(45)，底所述限位块(45)的内部活动安装有活动杆(46)，所述活动杆(46)的底端固定安装有磁铁块(47)，所述放置板(42)的底端靠两侧的位置均固定安装有滚轮(44)，所述放置板(42)的顶端设置有移动收银机本体(7)。

2.根据权利要求1的一种带有吸附结构的移动收银机，其特征在于：两组所述滚轮(44)的大小相等，且两组滚轮(44)呈轴对称设置，两组所述滚轮(44)的一侧外表面均与安装板(1)的顶端外表面相贴合。

3.根据权利要求1的一种带有吸附结构的移动收银机，其特征在于：所述限位块(45)的内部靠活动杆(46)的位置开设有凹槽，且活动杆(46)通过凹槽贯穿于限位块(45)的内部。

4.根据权利要求1的一种带有吸附结构的移动收银机，其特征在于：两组所述橡胶块(31)的大小相等，且两组橡胶块(31)呈轴对称设置，两组所述橡胶块(31)与橡胶吸盘(6)呈同一水平高度设置。

5.根据权利要求1的一种带有吸附结构的移动收银机，其特征在于：两组所述支撑柱(3)的大小相等，且两组支撑柱(3)呈轴对称设置。

一种带有吸附结构的移动收银机

技术领域

[0001] 本实用新型涉及移动收银机技术领域，具体为一种带有吸附结构的移动收银机。

背景技术

[0002] 收银机是微电子技术发展及现代化商品流通管理理念和技术发展结合的产物，而商业电子收银机则是现代化、自动化商业管理必不可少的基本电子设备之一，随着时代的发展，移动支付逐渐成为主流，收银机也跟随发展出一种移动收银机，而现有的移动收银机不能方便、快捷的将其吸附固定在收银台上。

[0003] 现有的移动收银机存在不能方便、快捷的将其吸附固定在收银台上的问题，给实际操作时带来了不便；现有的移动收银机存在不能方便、有效的调整移动收银机角度，以方便顾客更顺手的进行扫码支付的问题，给实际操作时带来了不便，为此，本实用新型提出一种带有吸附结构的移动收银机用于解决上述问题。

实用新型内容

[0004] 本实用新型的目的在于提供一种带有吸附结构的移动收银机，以解决上述背景技术中提出的问题。

[0005] 为实现上述目的，本实用新型提供如下技术方案：一种带有吸附结构的移动收银机，包括安装板，所述安装板的外表面套设有铁环，所述安装板的底端靠两侧的位置均固定安装有支撑柱，两组所述支撑柱的一端均固定安装有橡胶块，所述安装板的底端靠中间的位置固定安装有螺纹柱，所述螺纹柱的内部活动螺接有螺杆，所述螺杆的底端固定安装有橡胶吸盘，所述安装板的顶端靠中间的位置固定安装有环形滑轨；

[0006] 所述环形滑轨的一侧外表面套设有两组滑块，两组所述滑块的顶端均与放置板的底端外表面相固定，所述放置板的一侧固定安装有拨杆，所述放置板的另一侧固定安装有限位块，底所述限位块的内部活动安装有活动杆，所述活动杆的底端固定安装有磁铁块，所述放置板的底端靠两侧的位置均固定安装有滚轮，所述放置板的顶端设置有移动收银机本体。

[0007] 优选的，两组所述滚轮的大小相等，且两组滚轮呈轴对称设置，两组所述滚轮的一侧外表面均与安装板的顶端外表面相贴合。

[0008] 优选的，所述限位块的内部靠活动杆的位置开设有凹槽，且活动杆通过凹槽贯穿于限位块的内部。

[0009] 优选的，两组所述橡胶块的大小相等，且两组橡胶块呈轴对称设置，两组所述橡胶块与橡胶吸盘呈同一水平高度设置。

[0010] 优选的，两组所述支撑柱的大小相等，且两组支撑柱呈轴对称设置。

[0011] 与现有技术相比，本实用新型的有益效果是：

[0012] 1.通过橡胶吸盘的设置可将移动收银机本体通过吸附作用下固定在收银台上，两组支撑柱和两组橡胶块的设置可对安装板进行支撑的作用，防止安装板发生左右倾斜的问

题发生，两组滚轮的设置可以起到对放置板支撑的作用，防止放置板发生左右倾斜；

[0013] 2.当顾客进行扫码支付并且感觉不顺手时，使用人员可向上拔起活动杆，从而使得磁铁块能够与铁环进行分离，这时使用人员另一只手可通过拨动拨杆，使其放置板能够进行圆周运动，在做圆周运动的同时，两组滑块会在环形滑轨的外表面进行滑动，两组滚轮会在安装板的顶面进行滚动，当移动收银机本体调整至合适的角度即可，这时再将活动杆放下，从而使得磁铁块能够与铁环进行吸附限位固定，从而使得放置板不能继续进行圆周运动。

附图说明

[0014] 图1为本实用新型的主体的结构示意图；

[0015] 图2为本实用新型的安装板的结构俯视示意图。

[0016] 图中：1、安装板；2、铁环；3、支撑柱；31、橡胶块；4、环形滑轨；41、滑块；42、放置板；43、拨杆；44、滚轮；45、限位块；46、活动杆；47、磁铁块；5、螺纹柱；6、橡胶吸盘；61、螺杆；7、移动收银机本体。

具体实施方式

[0017] 下面将结合本实用新型实施例中的附图，对本实用新型实施例中的技术方案进行清楚、完整地描述，显然，所描述的实施例仅仅是本实用新型一部分实施例，而不是全部的实施例。基于本实用新型中的实施例，本领域普通技术人员在没有做出创造性劳动前提下所获得的所有其他实施例，都属于本实用新型保护的范围。

[0018] 请参阅图1至图2，本实用新型提供一种技术方案：一种带有吸附结构的移动收银机，包括安装板1，安装板1的外表面套设有铁环2，安装板1的底端靠两侧的位置均固定安装有支撑柱3，两组支撑柱3的大小相等，且两组支撑柱3呈轴对称设置，两组支撑柱3的一端均固定安装有橡胶块31，两组橡胶块31的大小相等，且两组橡胶块31呈轴对称设置，两组橡胶块31与橡胶吸盘6呈同一水平高度设置，安装板1的底端靠中间的位置固定安装有螺纹柱5，螺纹柱5的内部活动螺接有螺杆61，螺杆61的底端固定安装有橡胶吸盘6，安装板1的顶端靠中间的位置固定安装有环形滑轨4；

[0019] 环形滑轨4的一侧外表面套设有两组滑块41，两组滑块41的顶端均与放置板42的底端外表面相固定，放置板42的一侧固定安装有拨杆43，放置板42的另一侧固定安装有限位块45，底限位块45的内部活动安装有活动杆46，限位块45的内部靠活动杆46的位置开设有凹槽，且活动杆46通过凹槽贯穿于限位块45的内部，活动杆46的底端固定安装有磁铁块47，放置板42的底端靠两侧的位置均固定安装有滚轮44，两组滚轮44的大小相等，且两组滚轮44呈轴对称设置，两组滚轮44的一侧外表面均与安装板1的顶端外表面相贴合，放置板42的顶端设置有移动收银机本体7，使用人员可先将橡胶吸盘6放在收银台对应的位置上进行吸附固定，这时使用人员可通过螺纹柱5和螺杆61的配合下将安装板1进行安装并固定在螺杆61的顶端上，这时两组支撑柱3和两组橡胶块31的设置可对安装板1进行支撑的作用，防止安装板1发生左右倾斜的问题发生，两组滚轮44的设置可以起到对放置板42支撑的作用，防止放置板42发生左右倾斜，最终使得移动收银机本体7可通过橡胶吸盘6的吸附作用固定在收银台上，当顾客进行扫码支付并且感觉不顺手时，使用人员可向上拔起活动杆46，从而

使得磁铁块47能够与铁环2进行分离，这时使用人员另一只手可通过拨动拨杆43，使其放置板42能够进行圆周运动，在做圆周运动的同时，两组滑块41会在环形滑轨4的外表面进行滑动，两组滚轮44会在安装板1的顶面进行滚动，当移动收银机本体7调整至合适的角度即可，这时再将活动杆46放下，从而使得磁铁块47能够与铁环2进行吸附限位固定，从而使得放置板42不能继续进行圆周运动；

[0020] 工作原理：在使用过程中，使用人员可先将橡胶吸盘6放在收银台对应的位置上进行吸附固定，这时使用人员可通过螺纹柱5和螺杆61的配合下将安装板1进行安装并固定在螺杆61的顶端上，这时两组支撑柱3和两组橡胶块31的设置可对安装板1进行支撑的作用，防止安装板1发生左右倾斜的问题发生，两组滚轮44的设置可以起到对放置板42支撑的作用，防止放置板42发生左右倾斜，最终使得移动收银机本体7可通过橡胶吸盘6的吸附作用固定在收银台上；当顾客进行扫码支付并且感觉不顺手时，使用人员可向上拔起活动杆46，从而使得磁铁块47能够与铁环2进行分离，这时使用人员另一只手可通过拨动拨杆43，使其放置板42能够进行圆周运动，在做圆周运动的同时，两组滑块41会在环形滑轨4的外表面进行滑动，两组滚轮44会在安装板1的顶面进行滚动，当移动收银机本体7调整至合适的角度即可，这时再将活动杆46放下，从而使得磁铁块47能够与铁环2进行吸附限位固定，从而使得放置板42不能继续进行圆周运动。

[0021] 尽管已经示出和描述了本实用新型的实施例，对于本领域的普通的技术人员而言，可以理解在不脱离本实用新型的原理和精神的情况下可以对这些实施例进行多种变化、修改、替换和变型，本实用新型的范围由所附权利要求及其等同物限定。

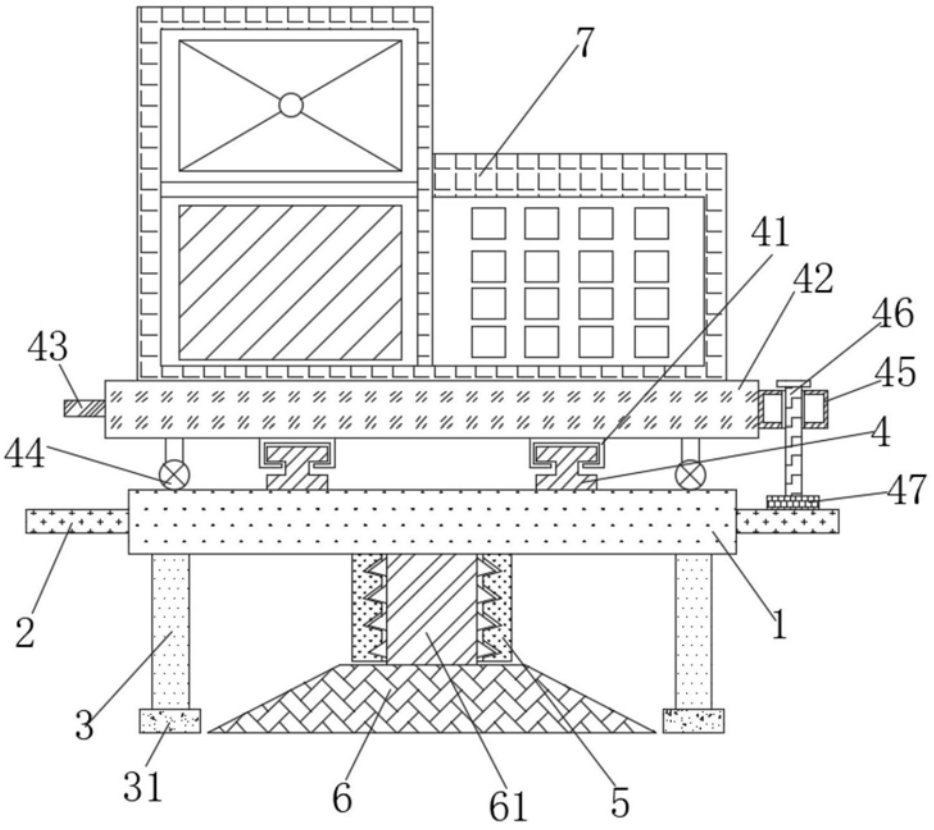

图1

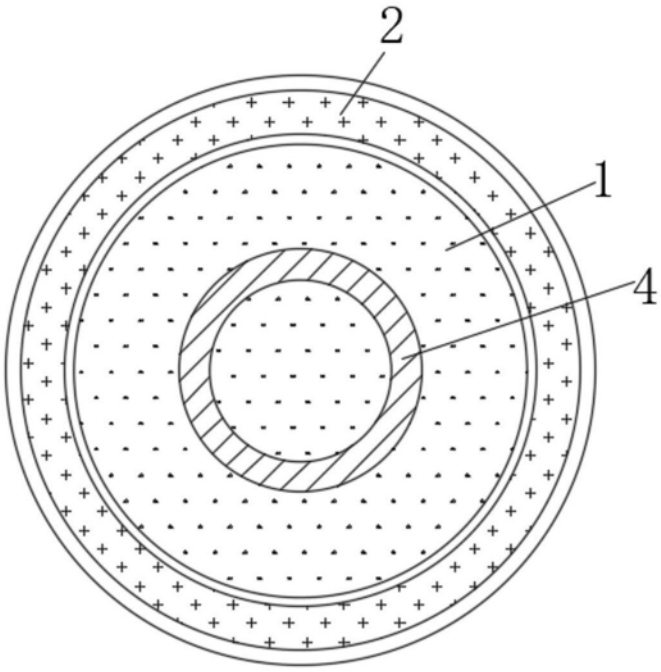

图2