(19)中华人民共和国国家知识产权局

(12)实用新型专利

(10)授权公告号 CN 215481832 U
(45)授权公告日 2022.01.11

(21)申请号 202023303832.0

(22)申请日 2020.12.31

(73)专利权人 欧普照明电器(中山)有限公司
地址 521000 广东省中山市古镇海洲东岸北路275号欧普工业园
专利权人 欧普照明股份有限公司

(72)发明人 刘君君

(51)Int.Cl.
D06F 57/12(2006.01)
D06F 73/00(2006.01)

权利要求书1页 说明书3页 附图3页

(54)实用新型名称

一种晾衣架

(57)摘要

本实用新型公开一种晾衣架,包括晾衣部和安装于晾衣部上的挂烫架;挂烫架包括固定座、拉杆和挂烫座,固定座安装于晾衣部,拉杆的一端与固定座连接,拉杆的另一端与挂烫座通过定位铰链连接,以实现挂烫座与拉杆具有夹角的第一状态或者挂烫座与拉杆相平行的第二状态之间切换。本实用新型的晾衣架将晾晒与熨烫功能集成到晾衣部上,便捷于使用者的使用。

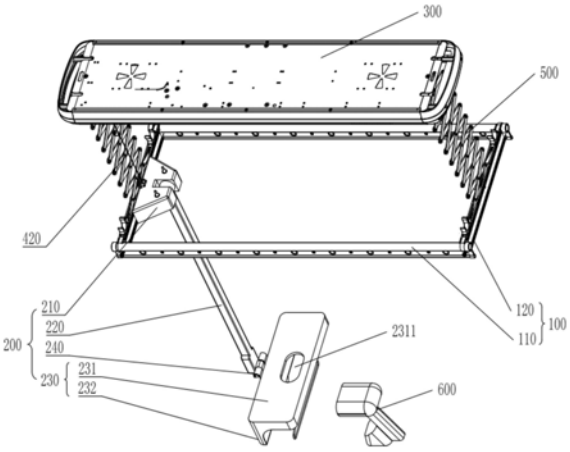

CN 215481832 U

1.一种晾衣架，其特征在于，包括晾衣部和安装于所述晾衣部上的挂烫架；所述挂烫架包括固定座、拉杆和挂烫座，所述固定座安装于所述晾衣部，所述拉杆的一端与所述固定座连接，所述拉杆的另一端与所述挂烫座通过定位铰链连接，以实现所述挂烫座与所述拉杆具有夹角的第一状态或者所述挂烫座与所述拉杆相平行的第二状态之间切换。

2.如权利要求1所述的晾衣架，其特征在于，所述挂烫座包括水平座板和连接在所述水平座板下方的竖直座板。

3.如权利要求2所述的晾衣架，其特征在于，所述水平座板设有挂烫机存放部。

4.如权利要求1所述的晾衣架，其特征在于，所述固定座与拉杆之间通过铰接连接，以使所述拉杆可在竖直摆放或者所述拉杆水平摆放的位置之间切换。

5.如权利要求2所述的晾衣架，其特征在于，所述竖直座板设有挂衣部。

6.如权利要求5所述的晾衣架，其特征在于，所述挂衣部为挂钩。

7.如权利要求1所述的晾衣架，其特征在于，所述晾衣部包括两根晾衣横杆和连接两根所述晾衣横杆的两根晾衣竖杆。

8.如权利要求7所述的晾衣架，其特征在于，所述固定座安装于所述晾衣竖杆。

9.如权利要求1所述的晾衣架，其特征在于，所述晾衣架还包括主机，所述主机设有升降装置，所述升降装置包括电动卷筒和吊线，所述电动卷筒通过吊线与所述晾衣部连接，驱动晾衣部升降。

10.如权利要求9所述的晾衣架，其特征在于，所述晾衣部与所述主机之间设有剪刀架。

一种晾衣架

技术领域

[0001] 本实用新型涉及晾衣架技术领域，尤其指一种晾衣架。

背景技术

[0002] 随着时代的进步，人们对于生活质量和生活便捷性的要求越来越高，对于晾晒衣服的设备要求也随之提高，目前，市场上各种晾衣架在人们生活中被得到广泛的应用。例如有升降式晾衣架、带烘干晾衣架等等。人们对于提高生活质量的追求是不变的，纯棉衣物越来越受欢迎，纯棉衣物晾晒后容易起皱纹，需要对衣物进行熨烫。现有的晾衣架缺乏熨烫的功能，人们往往需要将衣物从晾衣架处取下到别处熨烫，再把熨烫后的衣物拿回挂到晾衣架上烘干，诸多不便。

实用新型内容

[0003] 本实用新型的目的在于提供一种具有挂烫功能的晾衣架，解决现有技术来回拿取衣物的技术问题。

[0004] 为了实现上述目的，本实用新型采用如下技术方案：

[0005] 一种晾衣架，包括晾衣部和安装于所述晾衣部上的挂烫架；所述挂烫架包括固定座、拉杆和挂烫座，所述固定座安装于所述晾衣部，所述拉杆的一端与所述固定座连接，所述拉杆的另一端与所述挂烫座通过定位铰链连接，以实现所述挂烫座与所述拉杆具有夹角的第一状态或者所述挂烫座与所述拉杆相平行的第二状态之间切换。

[0006] 其中，所述挂烫座包括水平座板和连接在所述水平座板下方的竖直座板。

[0007] 其中，所述水平座板设有挂烫机存放部。

[0008] 其中，所述固定座与拉杆之间通过铰链连接，以使所述拉杆可在竖直摆放或者所述拉杆水平摆放的位置之间切换。

[0009] 其中，所述竖直座板设有挂衣部。

[0010] 其中，所述挂衣部为挂钩。

[0011] 其中，所述晾衣部包括两根晾衣横杆和连接两根所述晾衣横杆的两根晾衣竖杆。

[0012] 其中，所述固定座安装于所述晾衣竖杆。

[0013] 其中，所述晾衣架还包括主机，所述主机设有升降装置，所述升降装置包括电动卷筒和吊线，所述电动卷筒通过吊线与所述晾衣部连接，驱动晾衣部升降。

[0014] 其中，所述晾衣部与所述主机之间设有剪刀架。

[0015] 相较于现有技术，本实用新型具有以下优点：

[0016] 本实用新型设置挂烫架，从晾衣部上取下晾晒的衣物，将衣物放到挂烫座上，使用手持挂烫机对衣物进行熨烫，熨烫后的衣物继续挂回晾衣部上进行晾晒。本实用新型的晾衣架将晾晒与熨烫功能集成到晾衣部上，便捷于使用者的使用。

附图说明

[0017] 图1为本实用新型一种晾衣架的较优实例的立体图(挂烫架处于使用状态)。

[0018] 图2为本实用新型一种晾衣架的较优实例的立体图(挂烫架处于收起状态)。

[0019] 图3为本实用新型一种晾衣架的较优实例的主视图(挂烫架处于使用状态)。

[0020] 图4为图3中沿A-A方向视图。

[0021] 图中,100:晾衣部;110:晾衣横杆;120:晾衣竖杆;200:挂烫架;210:固定座;220:拉杆;230:挂烫座;231:水平座板;2311:挂烫机存放部;232:竖直座板;2321:挂衣部;240:定位铰链;300:主机;40:升降装置;410:电动卷筒;420:吊线;500:剪刀架;600:手持挂烫机。

具体实施方式

[0022] 下面结合附图和实施例,对本实用新型的具体实施方式作进一步详细描述。以下实例用于说明本实用新型,但不用来限制本实用新型的范围。

[0023] 如图1至4所示,示出了本实用新型一种晾衣架的一个较佳实施例。本实施例的晾衣架包括晾衣部100和安装于晾衣部100上的挂烫架200。如图所示,晾衣部100为一个长方形框架,晾衣部100包括两根晾衣横杆110和连接两根晾衣横杆110的两根晾衣竖杆120,两根晾衣横杆110平行间隔布置,两根晾衣竖杆120分别连接在晾衣横杆110的两端,形成一个长方形的晾衣部100的框架。晾衣部100采用铝合金制成,既保证了晾衣部100的强度,又保证晾衣部100具有较轻的重量。在其他实施例中,晾衣部100也可以采用空心不锈钢或其他材质制成。

[0024] 本实施例中,挂烫架200包括固定座210、拉杆220和挂烫座230。固定座210安装于晾衣部100,本实施例中,固定座210安装于晾衣竖杆120。拉杆220的一端与固定座210连接。拉杆220的另一端与挂烫座230通过定位铰链连接,挂烫座230与拉杆220采用具有定位功能的定位铰链240连接。以实现如图1所示的挂烫座230与拉杆220具有夹角的第一状态或者如图2 所示的挂烫座230与拉杆220相平行的第二状态之间切换。

[0025] 挂烫座230包括水平座板231和连接在水平座板231下方的竖直座板 232。作为一种优选,水平座板231设有挂烫机存放部2311。挂烫机存放部 2311为挂烫机孔。挂烫机存放部2311用于存放如图2所示的手持挂烫机600。竖直座板232设有挂衣部2321。本实施例中,挂衣部2321为挂钩,挂衣部 2321也可以为设置在竖直座板232上的挂孔。即挂烫座230与拉杆220之间处于第一状态时,水平座板231与拉杆220之间具有夹角,挂烫座230与拉杆220之间处于第二状态时,水平座板231与拉杆220之间无夹角时。

[0026] 需要对衣服熨烫时,从晾衣部100上取下晾晒的衣物,将衣物放到挂烫座230上,使用手持挂烫机600对衣物进行熨烫,熨烫后的衣物继续挂回晾衣部100上进行晾晒。本实用新型的晾衣架将晾晒与熨烫功能集成到晾衣部 100上,便捷于使用者的使用。

[0027] 拉杆220与固定座210之间采用固定连接或者铰接连接,当拉杆220与固定座210之间采用固定连接时,挂烫座230不能收起。为了实现将挂烫座 230收起,拉杆220与固定座21之间采用铰接连接,以使拉杆可在竖直摆放或者拉杆水平摆放的位置之间切换。如图1所示,当挂烫座230处于使用状态时,拉杆处于重力竖直摆放状态,此时,挂烫座230与拉杆220为具有夹角的第一状态。如图2所示,当挂烫座230处于收起状态时,拉杆220处于竖直摆放

状态，此时，挂烫座230与拉杆220为无夹角的第二状态。

[0028] 进一步的，晾衣部100设有钩挂部，当不需要使用挂烫架200时，将挂烫座230与拉杆220放置到第二位置，旋转拉杆220，挂烫座230与钩挂部连接，将挂烫架200收起。将挂烫座230收起后，由于水平座板231上设有的挂烫机存放部2311，可以将手持挂烫机600放到挂烫机存放部2311，手持挂烫机600竖直向下对衣物进行熨烫。

[0029] 如图3和4所示，本实施例中，晾衣架为电动晾衣架，该晾衣架还包括主机300，主机300设有升降装置400，升降装置400包括电动卷筒410和吊线420，电动卷筒410通过吊线420与晾衣部100连接，电动卷筒410驱动吊线420带动晾衣部100的升降运动。在其他实施例中，晾衣架也可以为手动晾衣架。

[0030] 进一步的，主机300与晾衣部100之间还设有剪刀架500，剪刀架500 能够提高晾衣部100升降过程中的稳定性。

[0031] 应当注意的是，本实用新型的实施例有较佳的实施性，且并非对本实用新型作任何形式的限制，任何熟悉该领域的技术人员可能利用上述揭示的技术内容变更或修饰为等同的有效实施例，但凡未脱离本实用新型技术方案的内容，依据本实用新型的技术实质对以上实施例所作的任何修改或等同变化及修饰，均仍属于本实用新型技术方案的范围内。

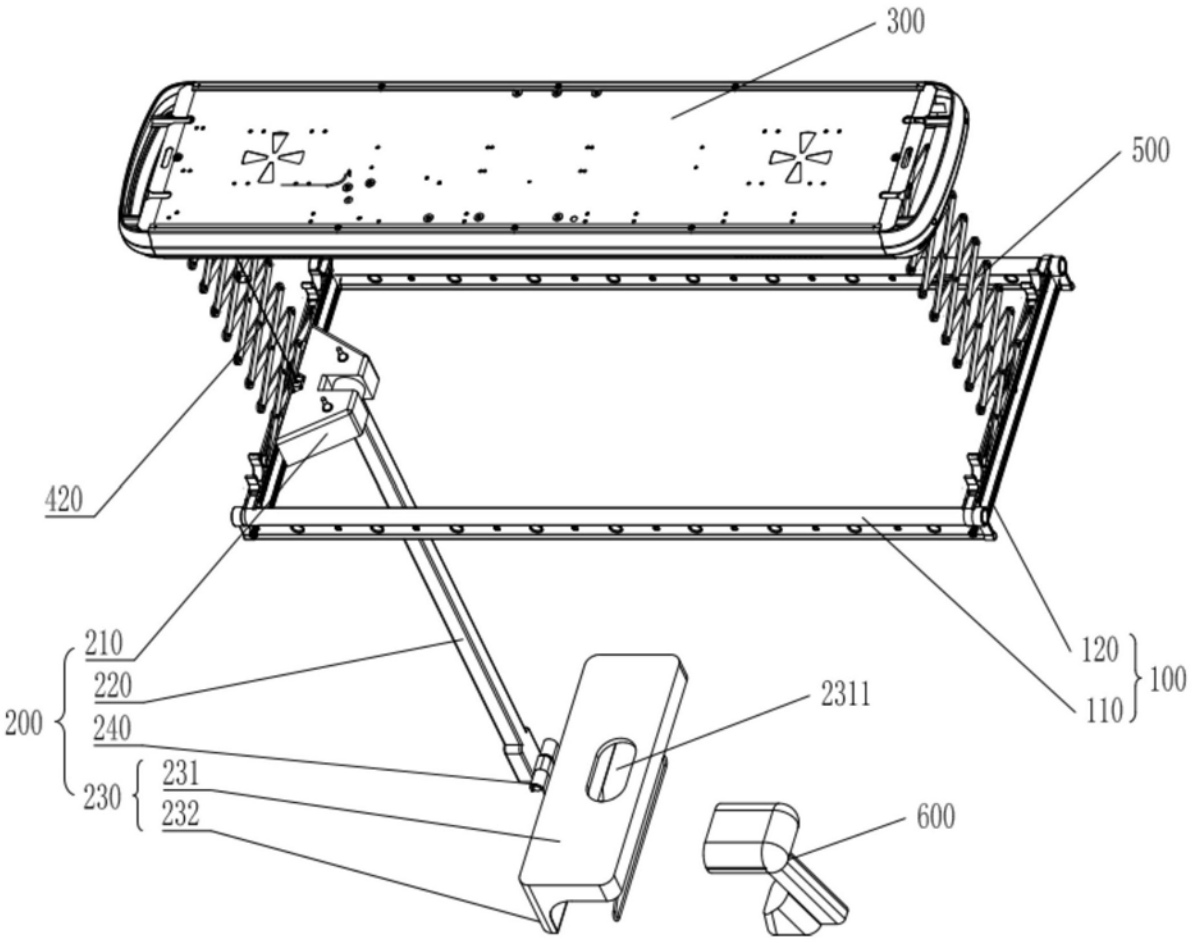

图1

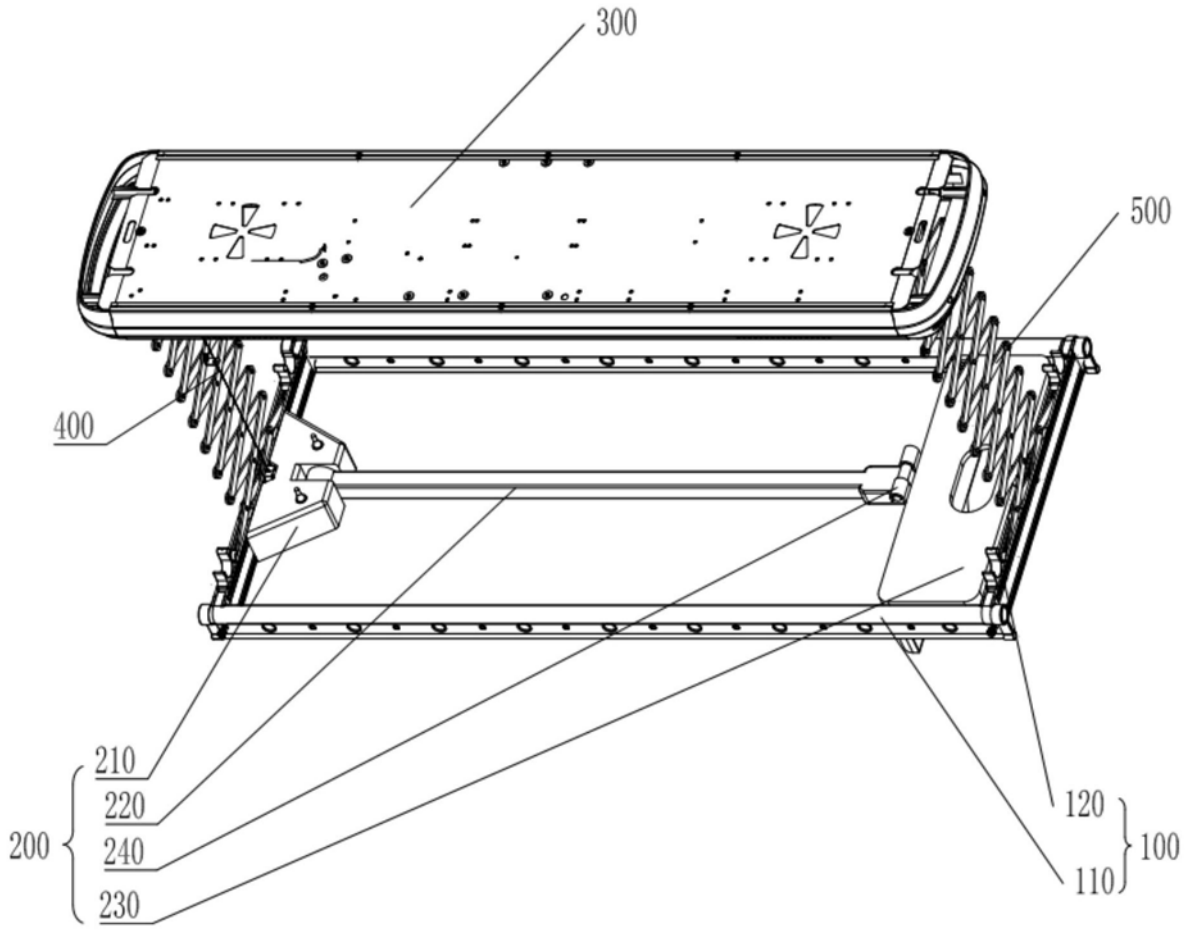

图2

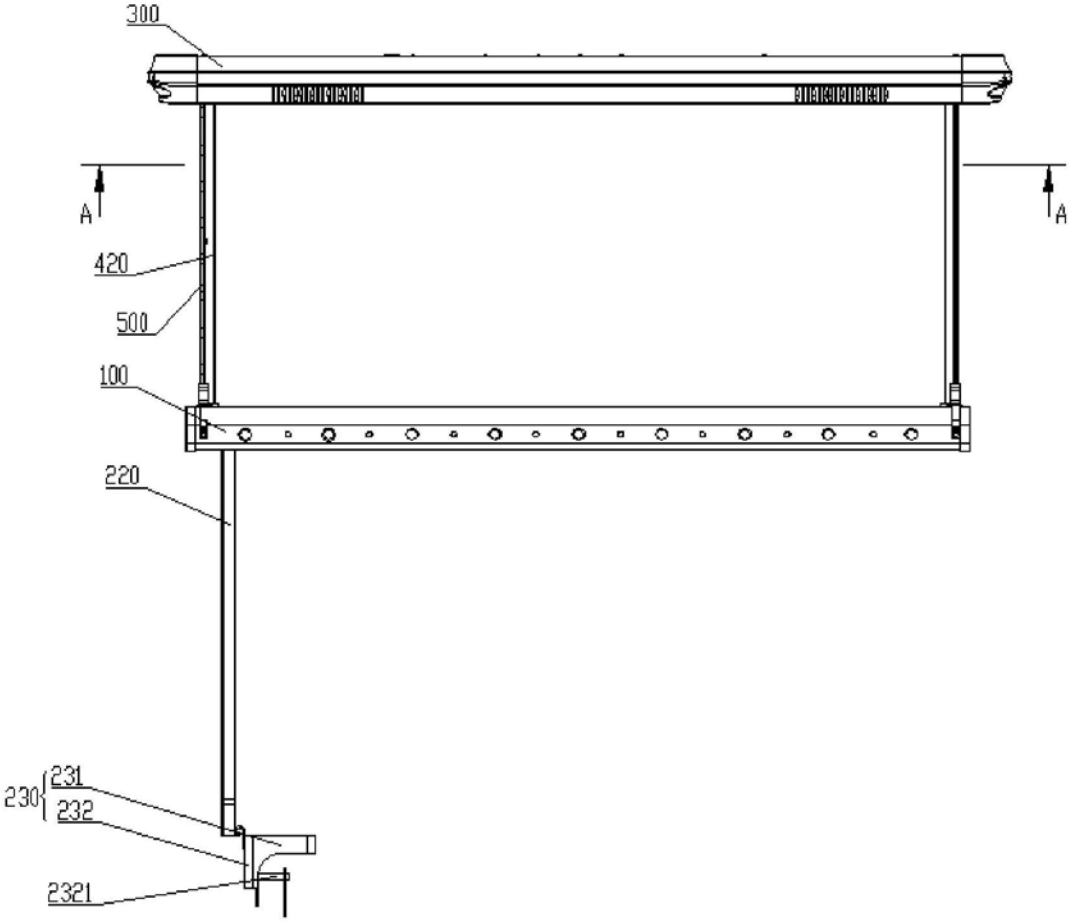

图3

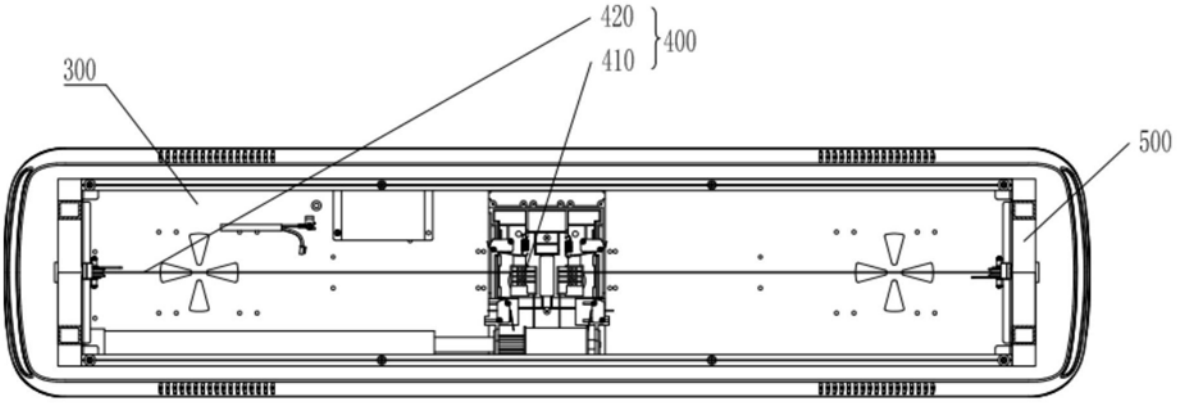

图4