(19)中华人民共和国国家知识产权局

(12)实用新型专利

(10)授权公告号 CN 210809927 U
(45)授权公告日 2020.06.23

(21)申请号 201921386005.7

(22)申请日 2019.08.18

(73)专利权人 西南财经大学天府学院
地址 610000 四川省成都市天和东街180号南延新苑

(72)发明人 温婷婷

(51)Int.Cl.
A47B 63/00(2006.01)
A47B 91/06(2006.01)
A47B 88/969(2017.01)
A47B 88/90(2017.01)

权利要求书1页 说明书3页 附图3页

(54)实用新型名称

一种改进的人力资源档案管理箱结构

(57)摘要

本实用新型公开了一种改进的人力资源档案管理箱结构，包括箱体，所述箱体中心分别设置有第一抽屉和第二抽屉，所述箱体一侧的顶部设置有标签牌，所述箱体中心和底部均设置有支撑板，所述支撑板顶部外表面两侧均设置有滑槽，所述第一抽屉和第二抽屉底部两侧均设置有与滑槽相对应的滑块，所述箱体与第一抽屉和第二抽屉相对的外表面的两侧均设置有磁条，所述第一抽屉和第二抽屉中心均设置有多个隔板，所述第一抽屉和第二抽屉内表面的一侧设置有多个固定装置。本实用新型中，该档案管理箱其结构和设计均有较大创新和改进，该档案管理箱在抽屉内部设计了固定装置，进一步加强了对档案文件的夹紧固定，值得大力推广。

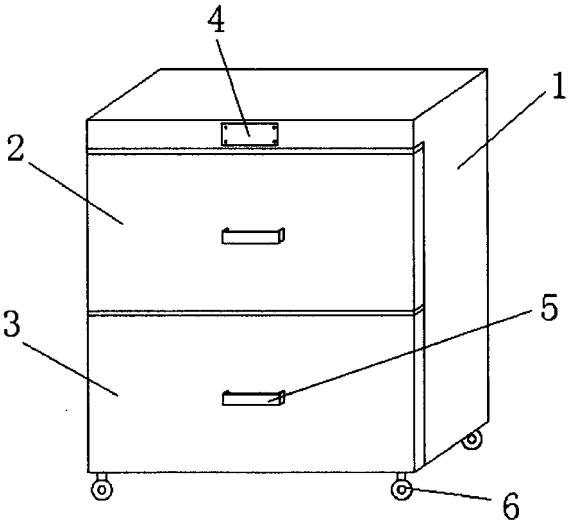

CN 210809927 U

1.一种改进的人力资源档案管理箱结构,包括箱体(1),其特征在于:所述箱体(1)中心分别设置有第一抽屉(2)和第二抽屉(3),所述第一抽屉(2)和第二抽屉(3)外表面中心均固定连接有把手(5),所述箱体(1)一侧的顶部设置有标签牌(4),所述箱体(1)中心和底部均设置有支撑板(7),所述支撑板(7)顶部外表面两侧均设置有滑槽(9),所述第一抽屉(2)和第二抽屉(3)底部两侧均设置有与滑槽(9)相对应的滑块(10),所述箱体(1)与第一抽屉(2)和第二抽屉(3)相对的外表面的两侧均设置有磁条(8),所述第一抽屉(2)和第二抽屉(3)中心均设置有多个隔板(11),多个所述隔板(11)之间均设置空腔(12),所述第一抽屉(2)和第二抽屉(3)内表面的一侧设置有多个固定装置。

2.根据权利要求1所述的一种改进的人力资源档案管理箱结构,其特征在于:所述第一抽屉(2)和第二抽屉(3)与箱体(1)相对的一侧均设置有密封垫。

3.根据权利要求1所述的一种改进的人力资源档案管理箱结构,其特征在于:所述第一抽屉(2)和第二抽屉(3)的抽屉门内表面的两侧的中心设置有与磁条(8)相对应的磁块。

4.根据权利要求1所述的一种改进的人力资源档案管理箱结构,其特征在于:所述固定装置包括固定架(13),所述第一抽屉(2)和第二抽屉(3)内表面的一侧均固定连接有多个固定架(13),多个所述固定架(13)中心均设置有卡块(14),所述卡块(14)与固定架(13)通过转动轴(15)转动连接,所述卡块(14)内表面的中心固定连接有复位弹簧(16),所述复位弹簧(16)远离卡块(14)的一端与固定架(13)固定连接。

5.根据权利要求4所述的一种改进的人力资源档案管理箱结构,其特征在于:所述多个固定架(13)均固定连接在隔板(11)之间,且呈P型设置。

6.根据权利要求1所述的一种改进的人力资源档案管理箱结构,其特征在于:所述箱体(1)底部外表面边角处均设置有万向轮(6),且万向轮(6)中心设置有刹车装置。

一种改进的人力资源档案管理箱结构

技术领域

[0001] 本实用新型涉及档案管理箱领域，尤其涉及一种改进的人力资源档案管理箱结构。

背景技术

[0002] 档案是指人们在各项社会活动中直接形成的各种形式的具有保存价值的原始记录，原始记录性是它的本质属性，我国古代的档案，在各个朝代有着不同的称谓，商代称为"册"，周代叫做"中"，秦汉称作"典籍"，汉魏以后谓之"文书"、"文案"、"案牍"、"案卷"、"簿书"，清代以后多用"档案"，现统一称作"档案"。

[0003] 档案箱属办公家具系列，即用来保存档案资料的箱子，是比较传统的保存档案的装具，通常是指带盖的箱子和有门的箱子，一般以木材或金属制成，有的还做成组合式，分开为箱，叠放成柜，然而现有技术的档案箱在存放文件的时候，会对档案的文件的固定不牢固，存在着各种缺陷，为此，我们提出了一种改进的人力资源档案管理箱结构。

实用新型内容

[0004] 本实用新型的目的是为了解决现有技术中存在的缺点，而提出的一种改进的人力资源档案管理箱结构。

[0005] 为了实现上述目的，本实用新型采用了如下技术方案：一种改进的人力资源档案管理箱结构，包括箱体，所述箱体中心分别设置有第一抽屉和第二抽屉，所述第一抽屉和第二抽屉外表面中心均固定连接有把手，所述箱体一侧的顶部设置有标签牌，所述箱体中心和底部均设置有支撑板，所述支撑板顶部外表面两侧均设置有滑槽，所述第一抽屉和第二抽屉底部两侧均设置有与滑槽相对应的滑块，所述箱体与第一抽屉和第二抽屉相对的外表面的两侧均设置有磁条，所述第一抽屉和第二抽屉中心均设置有多个隔板，多个所述隔板之间均设置空腔，所述第一抽屉和第二抽屉内表面的一侧设置有多个固定装置。

[0006] 作为上述技术方案的进一步描述：

[0007] 所述第一抽屉和第二抽屉与箱体相对的一侧均设置有密封垫。

[0008] 作为上述技术方案的进一步描述：

[0009] 所述第一抽屉和第二抽屉的抽屉门内表面的两侧的中心设置有与磁条相对应的磁块。

[0010] 作为上述技术方案的进一步描述：

[0011] 所述固定装置包括固定架，所述第一抽屉和第二抽屉内表面的一侧均固定连接有多个固定架，多个所述固定架中心均设置有卡块，所述卡块与固定架通过转动轴转动连接，所述卡块内表面的中心固定连接有复位弹簧，所述复位弹簧远离卡块的一端与固定架固定连接。

[0012] 作为上述技术方案的进一步描述：

[0013] 所述多个固定架均固定连接在隔板之间，且呈P型设置。

[0014] 作为上述技术方案的进一步描述：

[0015] 所述箱体底部外表面边角处均设置有万向轮，且万向轮中心设置有刹车装置。

[0016] 本实用新型具有如下有益效果：1、本实用新型提出的一种改进的人力资源档案管理箱结构与传统箱子相比，结构简单，设置的万向轮可以使其方便的移动，方便实用。

[0017] 2、该结构与传统箱子相比，其结构和设计均有较大创新和改进，该档案管理箱在抽屉内部设计了固定装置，进一步加强了对档案文件的夹紧固定，值得大力推广。

附图说明

[0018] 图1为本实用新型提出的一种改进的人力资源档案管理箱结构的主视图；

[0019] 图2为本实用新型提出的一种改进的人力资源档案管理箱结构的箱体内部结构图；

[0020] 图3为本实用新型提出的一种改进的人力资源档案管理箱结构的抽屉内部结构示意图；

[0021] 图4为图3中A处的局部放大图。

[0022] 图例说明：

[0023] 1、箱体；2、第一抽屉；3、第二抽屉；4、标签牌；5、把手；6、万向轮；7、支撑板；8、磁条；9、滑槽；10、滑块；11、隔板；12、空腔；13、固定架；14、卡块；15、转动轴；16、复位弹簧。

具体实施方式

[0024] 下面将结合本实用新型实施例中的附图，对本实用新型实施例中的技术方案进行清楚、完整地描述，显然，所描述的实施例仅仅是本实用新型一部分实施例，而不是全部的实施例。基于本实用新型中的实施例，本领域普通技术人员在没有做出创造性劳动前提下所获得的所有其他实施例，都属于本实用新型保护的范围。

[0025] 在本实用新型的描述中，需要说明的是，术语“中心”、“上”、“下”、“左”、“右”、“竖直”、“水平”、“内”、“外”等指示的方位或位置关系为基于附图所示的方位或位置关系，仅是为了便于描述本实用新型和简化描述，而不是指示或暗示所指的装置或元件必须具有特定的方位、以特定的方位构造和操作，因此不能理解为对本实用新型的限制；术语“第一”、“第二”、“第三”仅用于描述目的，而不能理解为指示或暗示相对重要性，此外，除非另有明确的规定和限定，术语“安装”、“相连”、“连接”应做广义理解，例如，可以是固定连接，也可以是可拆卸连接，或一体地连接；可以是机械连接，也可以是电连接；可以是直接相连，也可以通过中间媒介间接相连，可以是两个元件内部的连通。对于本领域的普通技术人员而言，可以具体情况理解上述术语在本实用新型中的具体含义。

[0026] 参照图1-4，本实用新型提供的一种实施例：一种改进的人力资源档案管理箱结构，包括箱体1，箱体1中心分别设置有第一抽屉2和第二抽屉3，第一抽屉2和第二抽屉3外表面中心均固定连接有把手5，把手5可以方便用来拉开和关上抽屉，箱体1一侧的顶部设置有标签牌4，标签牌4可以用来粘贴使用人的姓名或文件类型，方便区分，箱体1中心和底部均设置有支撑板7，支撑板7顶部外表面两侧均设置有滑槽9，第一抽屉2和第二抽屉3底部两侧均设置有与滑槽9相对应的滑块10，箱体1与第一抽屉2和第二抽屉3相对的外表面的两侧均设置有磁条8，第一抽屉2和第二抽屉3中心均设置有多个隔板11，多个隔板11之间均设置空

腔12，空腔12用来放置文件夹等类文件或物品，第一抽屉2和第二抽屉3内表面的一侧设置有多个固定装置。

[0027] 第一抽屉2和第二抽屉3与箱体1相对的一侧均设置有密封垫，密封垫可以对整个箱子起到密封作用，同时也可以使其具有防潮效果。

[0028] 第一抽屉2和第二抽屉3的抽屉门内表面的两侧的中心设置有与磁条8相对应的磁块，该磁块在抽屉关上之后自动与箱体1上的磁条8相吸，从而起到固定和关紧作用。

[0029] 固定装置包括固定架13，第一抽屉2和第二抽屉3内表面的一侧均固定连接有多个固定架13，多个固定架13中心均设置有卡块14，卡块14与固定架13通过转动轴15转动连接，卡块14内表面的中心固定连接有复位弹簧16，复位弹簧16远离卡块14的一端与固定架13固定连接，利用卡块14与复位弹簧16可以将文件夹固定在空腔12中，防止箱子在发生碰撞或移动时，内部的文件夹发生混乱和丢失。

[0030] 多个固定架13均固定连接在隔板11之间，且呈P型设置，在空腔12中没有放置文件夹类物品时，卡块14在复位弹簧16的拉力作用下收缩在固定架13中，不占用空间。

[0031] 箱体1底部外表面边角处均设置有万向轮6，且万向轮6中心设置有刹车装置，万向轮6可以使档案管理箱方便移动，待其移动到合适位置后可以利用刹车装置将其固定，防止其发生非人为的移动。

[0032] 工作原理：本实用新型提出的一种改进的人力资源档案管理箱结构与传统装置有较大改进创新，我们通过万向轮6可以将档案管理箱移动到合适位置固定，然后拉开第一抽屉2和第二抽屉3，在第一抽屉2和第二抽屉3中心设置的多个空腔12可以用来放置文件夹，文件夹放入之前，我们可以拉开卡块14，待文件放好之后，松开卡块14，卡块14在复位弹簧16的拉力作用下会紧紧地夹住空腔12内的文件夹，当我们将抽屉推入箱体1后，第一抽屉2和第二抽屉3的抽屉门内表面的两侧的中心设置的磁块会自动与箱体1上的磁条8相吸，从而起到固定和关紧作用，抽屉与箱体1相对的一侧均设置有密封垫，密封垫可以对整个箱子起到密封作用，同时也可以使其具有防潮效果。

[0033] 最后应说明的是：以上所述仅为本实用新型的优选实施例而已，并不用于限制本实用新型，尽管参照前述实施例对本实用新型进行了详细的说明，对于本领域的技术人员来说，其依然可以对前述各实施例所记载的技术方案进行修改，或者对其中部分技术特征进行等同替换，凡在本实用新型的精神和原则之内，所作的任何修改、等同替换、改进等，均应包含在本实用新型的保护范围之内。

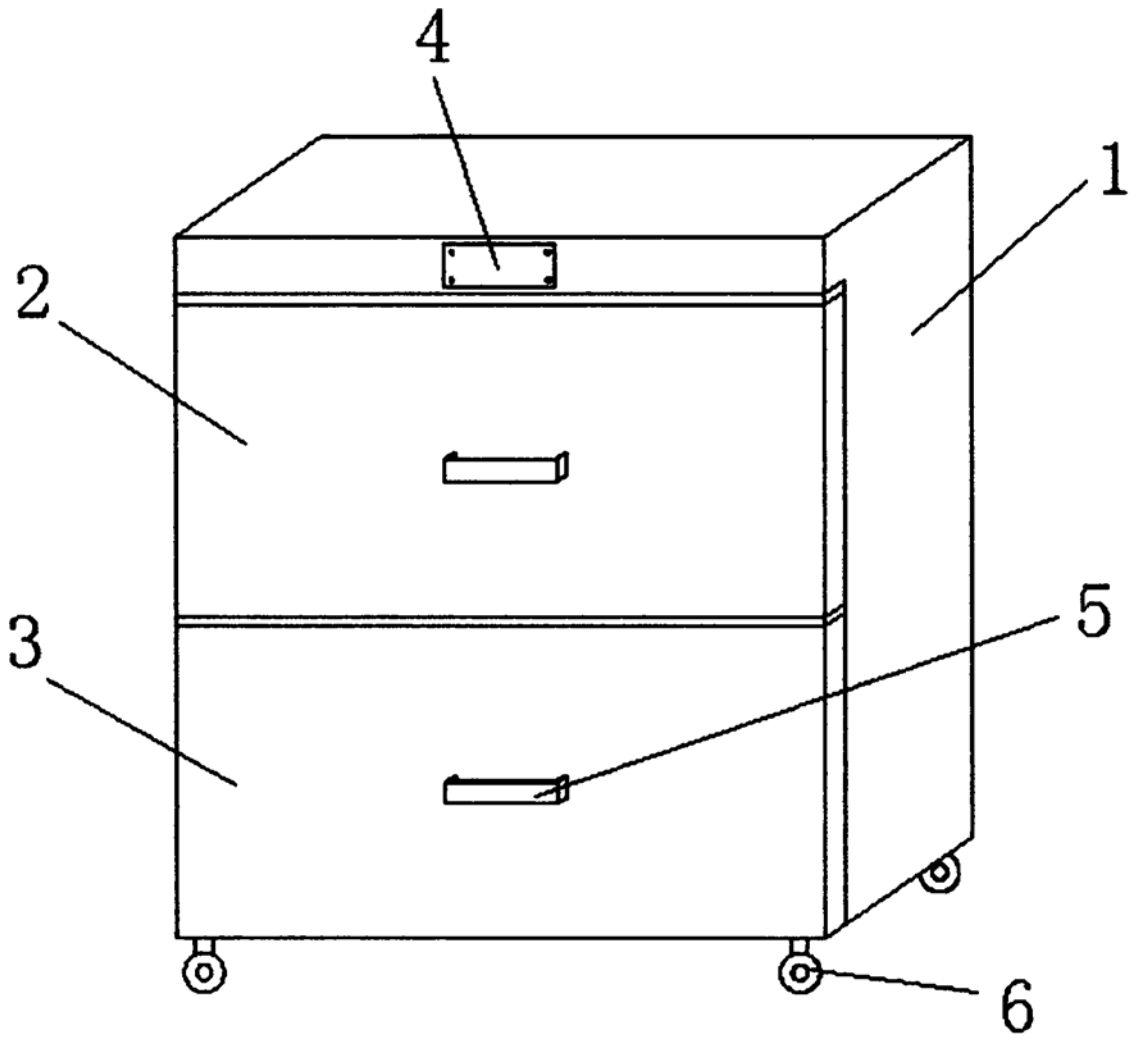

图1

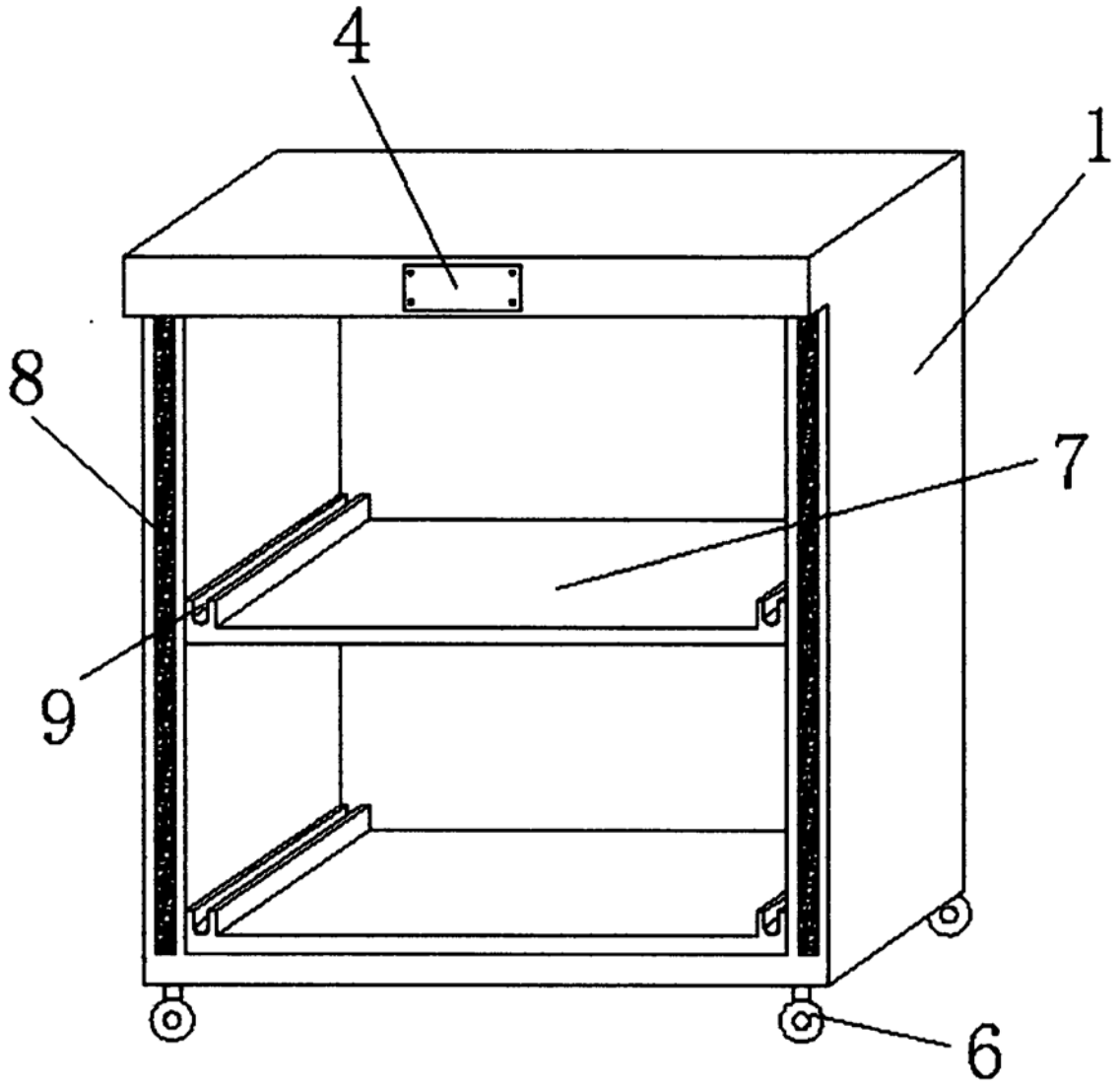

图2

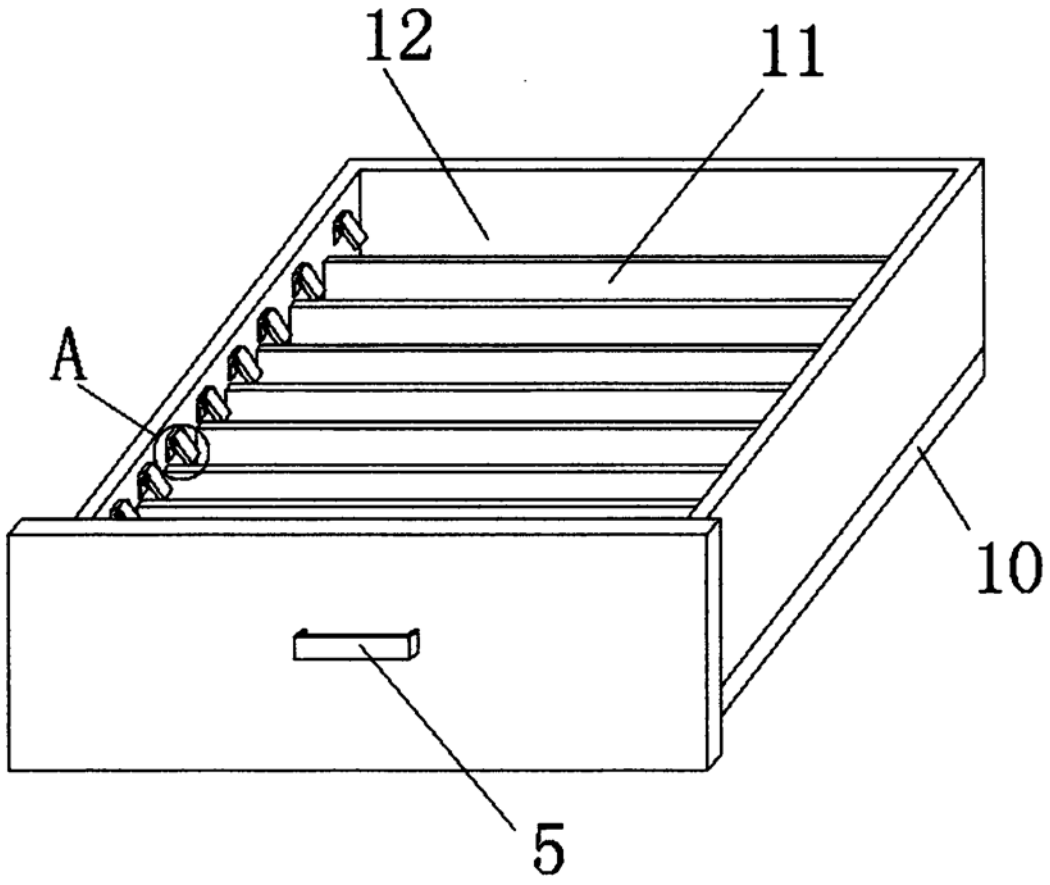

图3

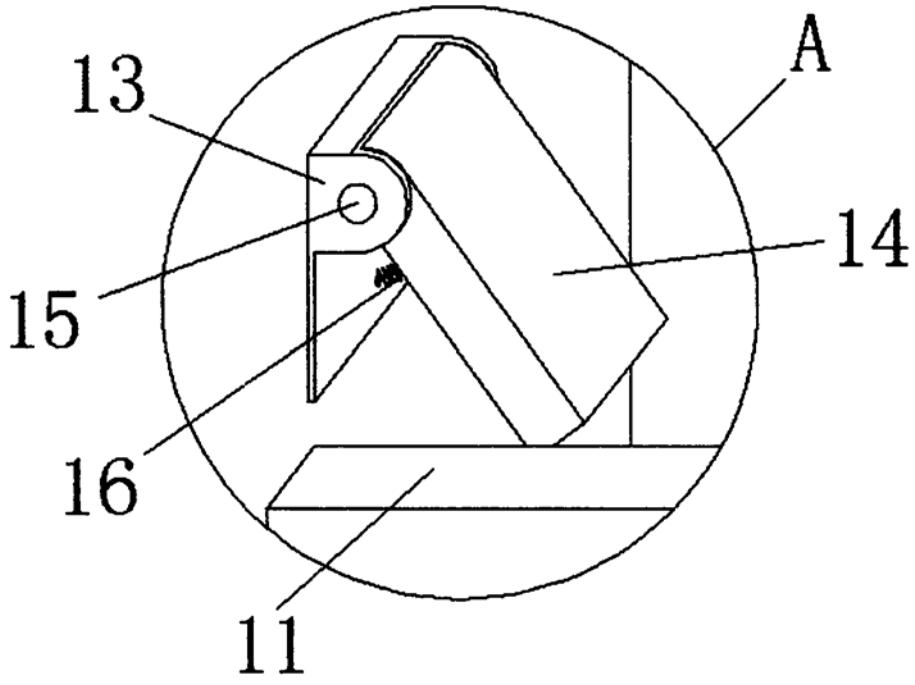

图4