(19)中华人民共和国国家知识产权局

(12)实用新型专利

(10)授权公告号 CN 208191604 U
(45)授权公告日 2018.12.07

(21)申请号 201820458150.0

(22)申请日 2018.03.30

(73)专利权人 莆田学院
地址 351100 福建省莆田市城厢区学园中街1133号

(72)发明人 田锋 张凌海 张林聪 翁金良 林娜 林斌 邹机鑫

(74)专利代理机构 北京权智天下知识产权代理事务所(普通合伙) 11638
代理人 王新爱

(51)Int.Cl.
A01G 17/14(2006.01)

权利要求书1页 说明书3页 附图4页

(54)实用新型名称

一种城市规划树木保护装置

(57)摘要

本实用新型涉及一种城市规划工具，更具体的说是一种城市规划树木保护装置，可以保护树木不受伤害，防风力大，结构牢固，不易丢失，有效的防止了公共财产的损失。支架一的顶端设置有圆柱凸起，支架二的顶端设置有盲孔，圆柱凸起与盲孔相适应，连接件的另一端设置有燕尾凸起二，燕尾槽二与燕尾凸起二相适应，固定插件一的一端与燕尾凸起一通过槽相适应，固定插件一的底端与固定板一上的孔相适应，固定板一与支架一的顶端接触连接，固定板一与定位件的一端接触连接，固定板二与支架二顶端接触连接，固定板二与定位件的另一端接触连接，压板的一端设置有方形凸起二，方形凸起二依次穿过连接件、支架一上的孔，方形凸起二插入F型凸起二。

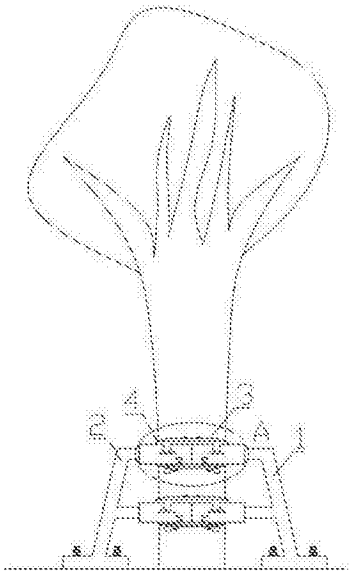

CN 208191604 U

1.一种城市规划树木保护装置，包括支架一(1)、支架二(2)、压板(3)、连接件(4)、盲孔(5)、圆柱凸起(6)、方形凸起一(7)、方形凸起二(8)、燕尾凸起一(9)、燕尾槽一(10)、燕尾凸起二(11)、燕尾槽二(12)、固定插件一(13)、固定插件二(14)、T型槽一(15)、T型凸起一(16)、T型凸起二(17)、T型槽二(18)、F型凸起一(19)、F型槽一(20)、F型槽二(21)、F型凸起二(22)、定位件(23)、固定板一(24)和固定板二(25)，其特征在于：支架一(1)的顶端设置有圆柱凸起(6)，支架二(2)的顶端设置有盲孔(5)，圆柱凸起(6)与盲孔(5)相适应，支架一(1)的顶端设置有燕尾槽一(10)，连接件(4)的一端设置有燕尾凸起一(9)，燕尾槽一(10)与燕尾凸起一(9)相适应，支架二(2)的顶端设置有燕尾槽二(12)，连接件(4)的另一端设置有燕尾凸起二(11)，燕尾槽二(12)与燕尾凸起二(11)相适应，固定插件一(13)的一端与燕尾凸起一(9)通过槽相适应，固定插件一(13)穿过支架一(1)上的孔，固定插件一(13)的另一端设置有T型槽二(18)，定位件(23)的一端依次设置有F型凸起二(22)、T型凸起二(17)，T型凸起二(17)与T型槽二(18)相适应，支架一(1)的顶端设置有F型槽二(21)，F型槽二(21)与F型凸起二(22)相适应，固定插件二(14)的一端与燕尾凸起二(11)通过槽相适应，固定插件二(14)穿过支架二(2)上的孔，固定插件二(14)的另一端依次设置有T型槽一(15)、F型凸起一(19)，定位件(23)的另一端设置有T型凸起一(16)，T型凸起一(16)与T型槽一(15)相适应，支架二(2)的顶端设置有F型槽一(20)，F型槽一(20)与F型凸起一(19)相适应；固定插件一(13)的底端与固定板一(24)上的孔相适应，固定板一(24)与支架一(1)的顶端接触连接，固定板一(24)与定位件(23)的一端接触连接，固定插件二(14)的底端与固定板二(25)上的孔相适应，固定板二(25)与支架二(2)顶端接触连接，固定板二(25)与定位件(23)的另一端接触连接，压板(3)的一端设置有方形凸起二(8)，方形凸起二(8)依次穿过连接件(4)、支架一(1)上的孔，方形凸起二(8)插入F型凸起二(22)。

2.根据权利要求1所述的一种城市规划树木保护装置，其特征在于：所述的压板(3)、连接件(4)、固定插件一(13)、固定插件二(14)、定位件(23)、固定板一(24)和固定板二(25)的个数相同，均为四个。

3.根据权利要求1所述的一种城市规划树木保护装置，其特征在于：所述的压板(3)、连接件(4)和定位件(23)共中心线。

一种城市规划树木保护装置

技术领域

[0001] 本实用新型涉及一种城市规划工具，更具体的说是一种城市规划树木保护装置。

背景技术

[0002] 城市规划中建设园林树木景观带是必不可少的，为了防止树木因为风大而刮折或遭到人为破坏，将树木用保护装置保护起来，现有的树木保护装置只是由几根棍棒绑在一起组成的，结构不稳定，防风力小，容易丢失，造成公共财产的损失，所以设计一种城市规划树木保护装置来解决这一问题。

实用新型内容

[0003] 本实用新型主要解决的技术问题是提供一种城市规划树木保护装置，可以保护树木不受伤害，防风力大，结构牢固，不易丢失，有效的防止了公共财产的损失。

[0004] 为解决上述技术问题，本实用新型涉及一种城市规划工具，更具体的说是一种城市规划树木保护装置，包括支架一、支架二、压板、连接件、盲孔、圆柱凸起、方形凸起一、方形凸起二、燕尾凸起一、燕尾槽一、燕尾凸起二、燕尾槽二、固定插件一、固定插件二、T型槽一、T型凸起一、T型凸起二、T型槽二、F型凸起一、F型槽一、F型槽二、F型凸起二、定位件、固定板一和固定板二，可以保护树木不受伤害，防风力大，结构牢固，不易丢失，有效的防止了公共财产的损失。

[0005] 支架一的顶端设置有圆柱凸起，支架二的顶端设置有盲孔，圆柱凸起与盲孔相适应，支架一的顶端设置有燕尾槽一，连接件的一端设置有燕尾凸起一，燕尾槽一与燕尾凸起一相适应，支架二的顶端设置有燕尾槽二，连接件的另一端设置有燕尾凸起二，燕尾槽二与燕尾凸起二相适应，固定插件一的一端与燕尾凸起一通过槽相适应，固定插件一穿过支架一上的孔，固定插件一的另一端设置有T型槽二，定位件的一端依次设置有F型凸起二、T型凸起二，T型凸起二与T型槽二相适应，支架一的顶端设置有F型槽二，F型槽二与F型凸起二相适应，固定插件二的一端与燕尾凸起二通过槽相适应，固定插件二穿过支架二上的孔，固定插件二的另一端依次设置有T型槽一、F型凸起一，定位件的另一端设置有T型凸起一，T型凸起一与T型槽一相适应，支架二的顶端设置有F型槽一，F型槽一与F型凸起一相适应；固定插件一的底端与固定板一上的孔相适应，固定板一与支架一的顶端接触连接，固定板一与定位件的一端接触连接，固定插件二的底端与固定板二上的孔相适应，固定板二与支架二顶端接触连接，固定板二与定位件的另一端接触连接，压板的一端设置有方形凸起二，方形凸起二依次穿过连接件、支架一上的孔，方形凸起二插入F型凸起二。

[0006] 作为本技术方案的进一步优化，本实用新型一种城市规划树木保护装置所述的压板、连接件、固定插件一、固定插件二、定位件、固定板一和固定板二的个数相同，均为四个。

[0007] 作为本技术方案的进一步优化，本实用新型一种城市规划树木保护装置所述的压板、连接件和定位件共中心线。

[0008] 本实用新型一种城市规划树木保护装置的有益效果为：

[0009] 本实用新型一种城市规划树木保护装置，可以保护树木不受伤害，防风力大，结构牢固，不易丢失，有效的防止了公共财产的损失。

附图说明

[0010] 下面结合附图和具体实施方法对本实用新型做进一步详细的说明。

[0011] 图1为本实用新型一种城市规划树木保护装置的结构示意图。

[0012] 图2为图1中A的局部剖视图。

[0013] 图3为本实用新型一种城市规划树木保护装置的支架一1的结构俯视图。

[0014] 图4为本实用新型一种城市规划树木保护装置的支架二2的结构俯视图。

[0015] 图中：支架一1；支架二2；压板3；连接件4；盲孔5；圆柱凸起6；方形凸起一7；方形凸起二8；燕尾凸起一9；燕尾槽一10；燕尾凸起二11；燕尾槽二12；固定插件一13；固定插件二14；T型槽一15；T型凸起一16；T型凸起二17；T型槽二18；F型凸起一19；F型槽一20；F型槽二21；F型凸起二22；定位件23；固定板一24；固定板二25。

具体实施方式

[0016] 具体实施方式一：

[0017] 下面结合图1、2、3、4说明本实施方式，本实用新型涉及一种城市规划工具，更具体的说是一种城市规划树木保护装置，包括支架一1、支架二2、压板 3、连接件4、盲孔5、圆柱凸起6、方形凸起一7、方形凸起二8、燕尾凸起一 9、燕尾槽一10、燕尾凸起二11、燕尾槽二12、固定插件一13、固定插件二14、 T型槽一15、T型凸起一16、T型凸起二17、T型槽二18、F型凸起一19、F型槽一20、F型槽二21、F型凸起二22、定位件23、固定板一24和固定板二25，可以保护树木不受伤害，防风力大，结构牢固，不易丢失，有效的防止了公共财产的损失。

[0018] 支架一1的顶端设置有圆柱凸起6，支架二2的顶端设置有盲孔5，圆柱凸起6与盲孔5相适应，支架一1的顶端设置有燕尾槽一10，连接件4的一端设置有燕尾凸起一9，燕尾槽一10与燕尾凸起一9相适应，支架二2的顶端设置有燕尾槽二12，连接件4的另一端设置有燕尾凸起二11，燕尾槽二12与燕尾凸起二11相适应，固定插件一13的一端与燕尾凸起一9通过槽相适应，固定插件一13穿过支架一1上的孔，固定插件一13的另一端设置有T型槽二18，定位件23的一端依次设置有F型凸起二22、T型凸起二17，T型凸起二17与T 型槽二18相适应，支架一1的顶端设置有F型槽二21，F型槽二21与F型凸起二22相适应，固定插件二14的一端与燕尾凸起二11通过槽相适应，固定插件二14穿过支架二2上的孔，固定插件二14的另一端依次设置有T型槽一15、 F型凸起一19，定位件23的另一端设置有T型凸起一16，T型凸起一16与T 型槽一15相适应，支架二2的顶端设置有F型槽一20，F型槽一20与F型凸起一19相适应，连接件4固定了支架一1和支架二2的相对位置，定位件23 固定了固定插件二14和固定插件一13的相对位置，结构稳定性好；

[0019] 固定插件一13的底端与固定板一24上的孔相适应，固定板一24与支架一 1的顶端接触连接，固定板一24与定位件23的一端接触连接，固定插件二14 的底端与固定板二25上的孔相适应，固定板二25与支架二2顶端接触连接，固定板二25与定位件23的另一端接触连接，压板3的一端设置有方形凸起二8，方形凸起二8依次穿过连接件4、支架一1上的孔，方形凸起二8插入F型凸起二22，固定板一24固定了固定插件一13和支架一1的相对位置，固定板

二25 固定了固定插件二14和支架二2的相对位置，压板3固定了连接件4的位置，使结构更加稳定。

[0020] 具体实施方式二：

[0021] 下面结合图1、2、3、4说明本实施方式，本实施方式对实施方式一作进一步说明，所述的压板3、连接件4、固定插件一13、固定插件二14、定位件23、固定板一24和固定板二25的个数相同，均为四个。

[0022] 具体实施方式三：

[0023] 下面结合图1、2、3、4说明本实施方式，本实施方式对实施方式一作进一步说明，所述的压板3、连接件4和定位件23共中心线。

[0024] 装置的工作原理：先将支架一1和支架二2安装在一起，再安装固定插件二14和固定插件一13，用连接件4固定支架一1和支架二2的相对位置，用定位件23固定了固定插件二14和固定插件一13的相对位置，固定板一24固定了固定插件一13和支架一1的相对位置，用固定板二25固定固定插件二14和支架二2的相对位置，最后用压板3固定连接件4的位置，使结构更加稳定，从而达到可以保护树木不受伤害，防风力大，结构牢固，不易丢失，有效的防止了公共财产的损失的目的。

[0025] 当然，上述说明并非对本实用新型的限制，本实用新型也不仅限于上述举例，本技术领域的普通技术人员在本实用新型的实质范围内所做出的变化、改型、添加或替换，也属于本实用新型的保护范围。

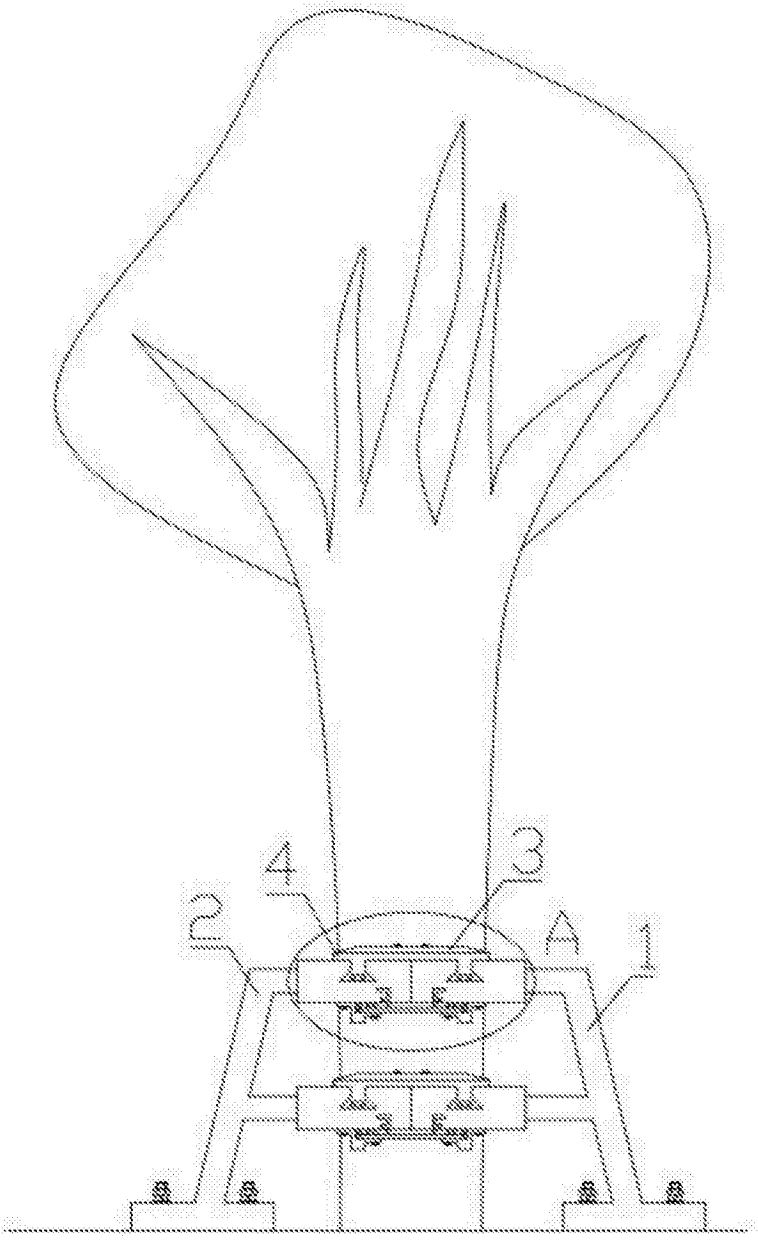

图1

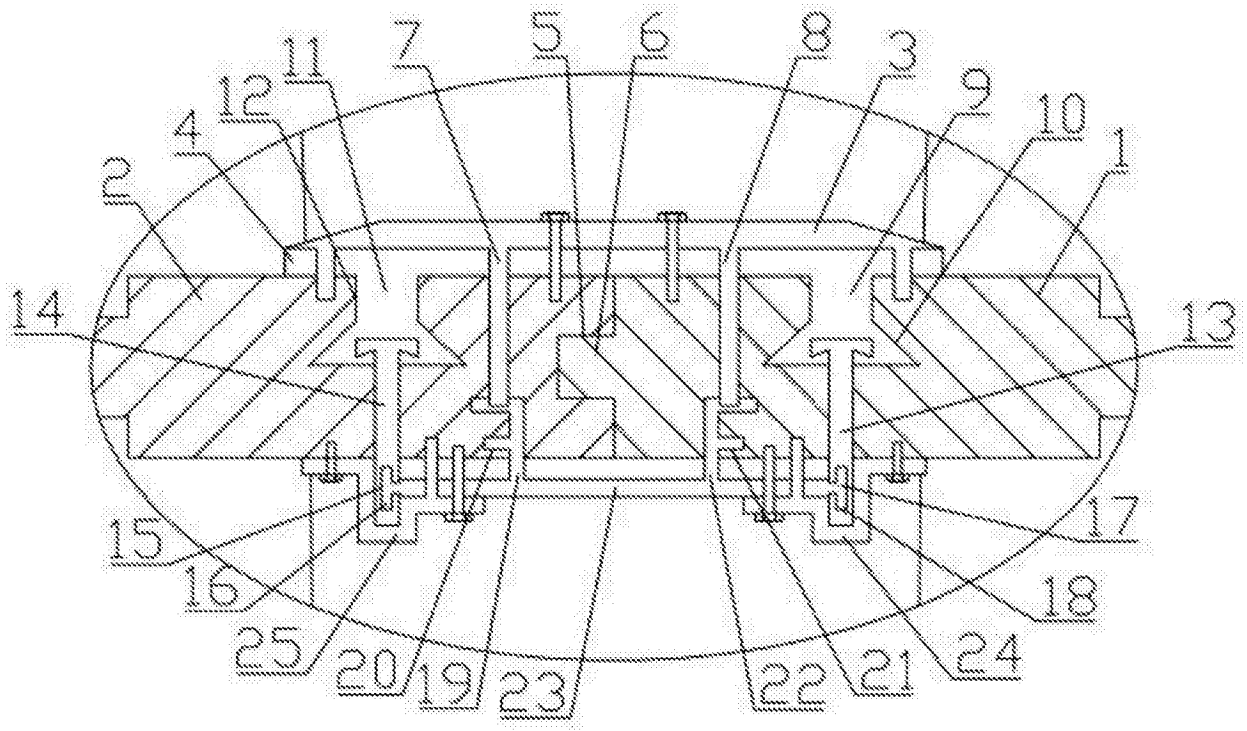

图2

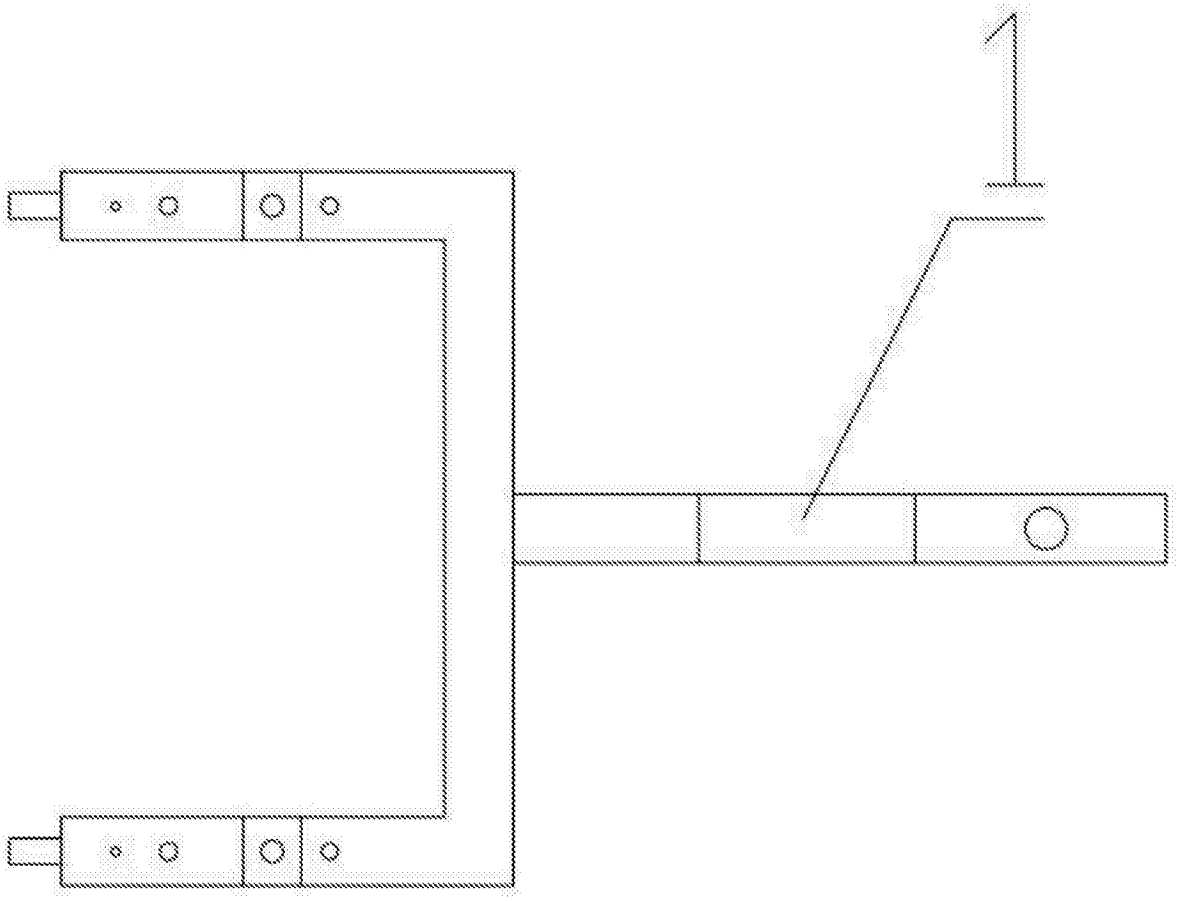

图3

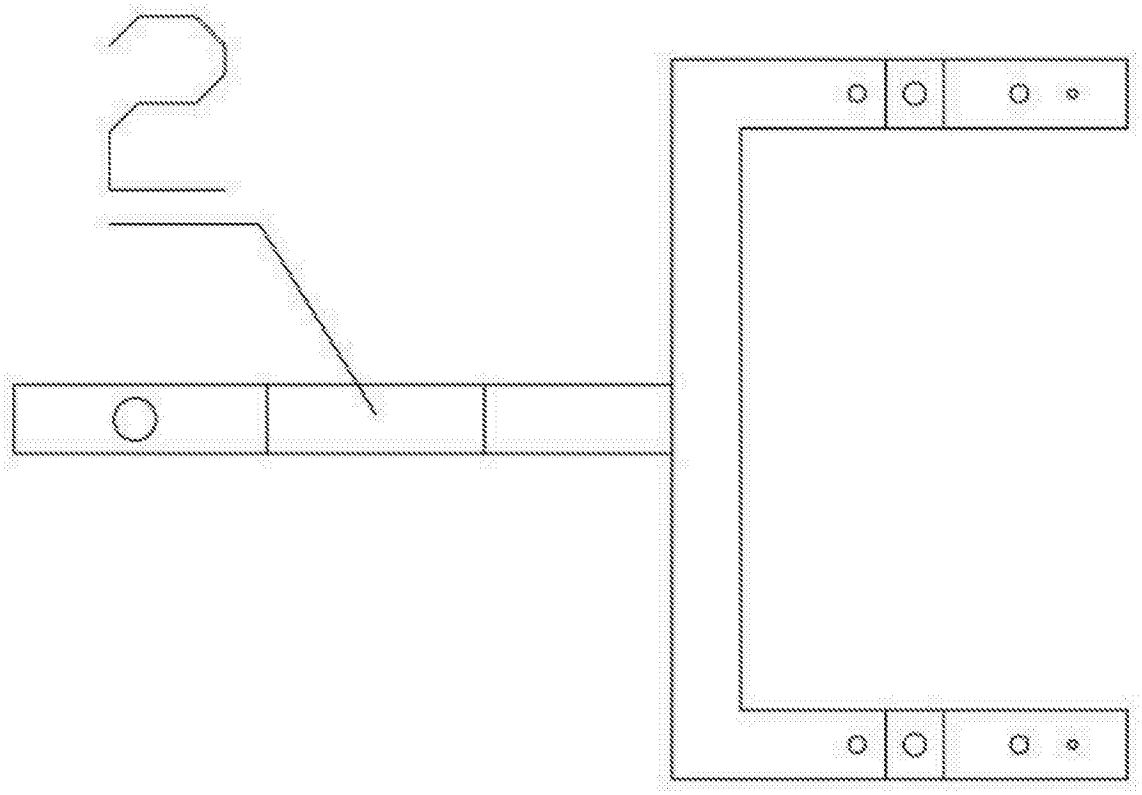

图4