(19)国家知识产权局

(12)实用新型专利

(10)授权公告号 CN 217184721 U
(45)授权公告日 2022.08.16

(21)申请号 202220699425.6

(22)申请日 2022.03.29

(73)专利权人 芜湖市果仁庄食品有限公司
地址 241000 安徽省芜湖市无为县福渡镇无为经济开发区纬二路6号

(72)发明人 王琦 王庭瑞

(51)Int.Cl.
A23N 5/08(2006.01)
A23N 5/01(2006.01)
B02C 18/10(2006.01)
B02C 23/10(2006.01)
B02C 23/30(2006.01)

权利要求书1页 说明书4页 附图5页

(54)实用新型名称

一种具有粉碎去壳结构的坚果加工装置

(57)摘要

本实用新型公开了一种具有粉碎去壳结构的坚果加工装置，涉及坚果技术领域，包括外壳体，外壳体的内部设置有粉碎组件，外壳体的侧面设置有去壳组件，破碎的果壳和果肉通过连接软管进入到衔接箱，掉落在滤网上，在下落的过程中，再通过借助吹风扇，风通过吹风管对果壳和果肉进行鼓吹区分，被吹的果壳通过透槽进入到果壳回收箱的内部，以及通过电动伸缩杆带动移动块，移动块通过凹槽与滑动块滑动连接，使衔接箱左右晃动，从而达到筛漏的效果，可将坚果果肉筛漏至收集盒中，当破碎完毕后，可通过可将收集盒与果壳回收箱滑动抽拉出来，进行收集和倾到，便于人们后续收集果实，并对果实和果壳进行集中处理，省时、省力，使用方便。

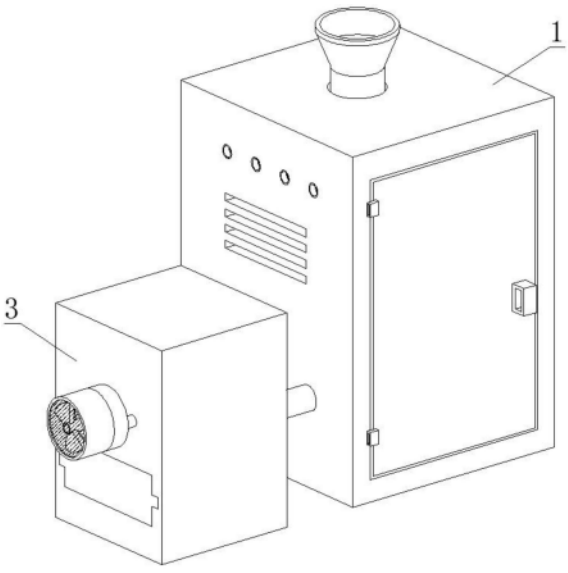

CN 217184721 U

1.一种具有粉碎去壳结构的坚果加工装置,包括外壳体(1),其特征在于,所述外壳体(1)的内部设置有粉碎组件(2),外壳体(1)的侧面设置有去壳组件(3);

所述粉碎组件(2)包括设置在外壳体(1)内部的放料桶(21),放料桶(21)的内壁开设有卡槽(211),放料桶(21)的内部设置有放置盘(212),放置盘(212)的上表面开设有漏孔(2121),漏孔(2121)的一侧设置有抵孔(2122)。

2.根据权利要求1所述的一种具有粉碎去壳结构的坚果加工装置,其特征在于:所述放置盘(212)的侧面设置有滑块(2123),滑块(2123)设置有两组,漏孔(2121)的内部设置有输送管(2124),放料桶(21)的外表面开设有连接孔(2125),放置盘(212)通过滑块(2123)与卡槽(211)滑动连接。

3.根据权利要求2所述的一种具有粉碎去壳结构的坚果加工装置,其特征在于:所述放料桶(21)的上端设置有盖体(22),盖体(22)的上端设置有旋转电机(221),旋转电机(221)的一端设置有活动轴(2211),活动轴(2211)的外表面套接设置有粉碎刀片(2212),盖体(22)的上表面开设有插孔(222)。

4.根据权利要求1所述的一种具有粉碎去壳结构的坚果加工装置,其特征在于:所述外壳体(1)的上表面开设有圆孔(11),圆孔(11)的内部设置有放料漏斗(111),放料漏斗(111)通过贯穿圆孔(11)与插孔(222)卡接连接。

5.根据权利要求4所述的一种具有粉碎去壳结构的坚果加工装置,其特征在于:所述去壳组件(3)包括设置在外壳体(1)一侧的存放箱(31),存放箱(31)的内壁开设有长槽(311),存放箱(31)的外表面开设有贯穿孔(312),贯穿孔(312)的内部设置有吹风管(3121),吹风管(3121)的一端设置有吹风扇(3122)。

6.根据权利要求5所述的一种具有粉碎去壳结构的坚果加工装置,其特征在于:所述存放箱(31)的侧面开设有开口槽(313),开口槽(313)的内部设置有收集盒(3131),存放箱(31)的侧面设置有连接软管(314),存放箱(31)的上端设置有遮挡盖(32)。

7.根据权利要求6所述的一种具有粉碎去壳结构的坚果加工装置,其特征在于:所述存放箱(31)的内部设置有衔接箱(33),衔接箱(33)的侧面开设有鼓吹孔(331),吹风扇(3122)通过吹风管(3121)贯穿存放箱(31)与鼓吹孔(331)卡插连接,存放箱(31)的内壁开设有透槽(332),遮挡盖(32)的另一侧面还开设有移槽(333),移槽(333)的内部设置有滤网(3331)。

8.根据权利要求7所述的一种具有粉碎去壳结构的坚果加工装置,其特征在于:所述存放箱(31)的内壁设置有连接块(334),连接块(334)的上表面设置有滑动块(3341),滑动块(3341)的外表面套接设置有移动块(335),移动块(335)的上表面开设有凹槽(3351),移动块(335)的侧面设置有电动伸缩杆(3352)。

9.根据权利要求8所述的一种具有粉碎去壳结构的坚果加工装置,其特征在于:所述滑动块(3341)与凹槽(3351)滑动连接,移动块(335)的通过凹槽(3351)与电动伸缩杆(3352)滑动连接,衔接箱(33)的侧面还设置有承放箱(336),承放箱(336)的内部设置有果壳回收箱(337)。

一种具有粉碎去壳结构的坚果加工装置

技术领域

[0001] 本实用新型涉及坚果技术领域，具体为一种具有粉碎去壳结构的坚果加工装置。

背景技术

[0002] 目前坚果类食品在进行加工时，有时需要将果壳破碎后，对内部的果实进行单独加工，例如花生，但是现有的装置对于花生这种坚果类型粉碎效率慢，同时破碎质量不高，粉碎装置单一，在使用的时候通常是刀片对坚果进行粉碎，不能进行多级处理，粉碎的效果也不尽人意，其次，多数粉碎装置仅具有粉碎坚果果实的功能，因此在粉碎之前需要人工手动或是使用其他工具将坚果的外壳去除，当需要粉碎的坚果数量较多时，使得坚果粉碎过程操作起来相对复杂，工作量较为繁重，花费的时间较长，并不能很好的满足人们的使用需求。

发明内容

[0003] 本实用新型的目的在于提供一种具有粉碎去壳结构的坚果加工装置，具有容易定位，方便安装，结构简单的优点，解决了现有技术中目前坚果类食品在进行加工时，有时需要将果壳破碎后，对内部的果实进行单独加工，例如花生，但是现有的装置对于花生这种坚果类型粉碎效率慢，同时破碎质量不高，粉碎装置单一，在使用的时候通常是刀片对坚果进行粉碎，不能进行多级处理，粉碎的效果也不尽人意，其次，多数粉碎装置仅具有粉碎坚果果实的功能，因此在粉碎之前需要人工手动或是使用其他工具将坚果的外壳去除，当需要粉碎的坚果数量较多时，使得坚果粉碎过程操作起来相对复杂，工作量较为繁重，花费的时间较长，并不能很好的满足人们的使用需求的问题。

[0004] 为实现上述目的，本实用新型提供如下技术方案：一种具有粉碎去壳结构的坚果加工装置，包括外壳体，外壳体的内部设置有粉碎组件，外壳体的侧面设置有去壳组件；

[0005] 所述粉碎组件包括设置在外壳体内部的放料桶，放料桶的内壁开设有卡槽，放料桶的内部设置有放置盘，放置盘的上表面开设有漏孔，漏孔的一侧设置有抵孔。

[0006] 优选的，所述放置盘的侧面设置有滑块，滑块设置有两组，漏孔的内部设置有输送管，放料桶的外表面开设有连接孔，放置盘通过滑块与卡槽滑动连接。

[0007] 优选的，所述放料桶的上端设置有盖体，盖体的上端设置有旋转电机，旋转电机的一端设置有活动轴，活动轴的外表面套接设置有粉碎刀片，盖体的上表面开设有插孔。

[0008] 优选的，所述外壳体的上表面开设有圆孔，圆孔的内部设置有放料漏斗，放料漏斗通过贯穿圆孔与插孔卡接连接。

[0009] 优选的，所述去壳组件包括设置在外壳体一侧的存放箱，存放箱的内壁开设有长槽，存放箱的外表面开设有贯穿孔，贯穿孔的内部设置有吹风管，吹风管的一端设置有吹风扇。

[0010] 优选的，所述存放箱的侧面开设有开口槽，开口槽的内部设置有收集盒，存放箱的侧面设置有连接软管，存放箱的上端设置有遮挡盖。

[0011] 优选的，所述存放箱的内部设置有衔接箱，衔接箱的侧面开设有鼓吹孔，吹风扇通过吹风管贯穿存放箱与鼓吹孔卡插连接，存放箱的内壁开设有透槽，遮挡盖的另一侧面还开设有移槽，移槽的内部设置有滤网。

[0012] 优选的，所述存放箱的内壁设置有连接块，连接块的上表面设置有滑动块，滑动块的外表面套接设置有移动块，移动块的上表面开设有凹槽，移动块的侧面设置有电动伸缩杆。

[0013] 优选的，所述滑动块与凹槽滑动连接，移动块的通过凹槽与电动伸缩杆滑动连接，衔接箱的侧面还设置有承放箱，承放箱的内部设置有果壳回收箱。

[0014] 与现有技术相比，本实用新型的有益效果如下：

[0015] 1、本实用新型通过将代加工坚果从放料漏斗投放，再通过启动旋转电机，旋转电机带动活动轴，活动轴带动粉碎刀片对坚果进行破碎，被破碎的坚果掉落在放置盘上，再通过最底端的粉碎刀片对坚果进行旋转搅拌，使其从漏孔掉落，再通过连接软管进入衔接箱的内部，有效的将坚果的果肉和果壳进分离，有效提高了工作效率，结构简单，设计合理；

[0016] 2、本实用新型破碎的果壳和果肉通过连接软管进入到衔接箱，掉落在滤网上，在下落的过程中，再通过借助吹风扇，风通过吹风管对果壳和果肉进行鼓吹区分，被吹的果壳通过透槽进入到果壳回收箱的内部，以及通过电动伸缩杆带动移动块，移动块通过凹槽与滑动块滑动连接，使衔接箱左右晃动，从而达到筛漏的效果，可将坚果果肉筛漏至收集盒中，当破碎完毕后，可通过可将收集盒与果壳回收箱滑动抽拉出来，进行收集和倾到，便于人们后续收集果实，并对果实和果壳进行集中处理，省时、省力，使用方便，提高了坚果仁获得效率。

附图说明

[0017] 图1为本实用新型的整体结构图；

[0018] 图2为本实用新型的外壳体结构图；

[0019] 图3为本实用新型的粉碎组件结构图；

[0020] 图4为本实用新型的存放箱结构图；

[0021] 图5为本实用新型的衔接箱结构图。

[0022] 图中：1、外壳体；11、圆孔；111、放料漏斗；2、粉碎组件；21、放料桶；211、卡槽；212、放置盘；2121、漏孔；2122、抵孔；2123、滑块；2124、输送管；2125、连接孔；22、盖体；221、旋转电机；2211、活动轴；222、插孔；2212、粉碎刀片；3、去壳组件；31、存放箱；311、长槽；312、贯穿孔；3121、吹风管；3122、吹风扇；313、开口槽；3131、收集盒；314、连接软管；32、遮挡盖；33、衔接箱；331、鼓吹孔；332、透槽；333、移槽；3331、滤网；334、连接块；3341、滑动块；335、移动块；3351、凹槽；3352、电动伸缩杆；336、承放箱；337、果壳回收箱。

具体实施方式

[0023] 下面将结合本实用新型实施例中的附图，对本实用新型实施例中的技术方案进行清楚、完整地描述，显然，所描述的实施例仅仅是本实用新型一部分实施例，而不是全部的实施例。基于本实用新型中的实施例，本领域普通技术人员在没有做出创造性劳动前提下所获得的所有其他实施例，都属于本实用新型保护的范围。

[0024] 为进一步了解本实用新型的内容，结合附图对本实用新型作详细描述。

[0025] 结合图1-图2，一种具有粉碎去壳结构的坚果加工装置，包括外壳体1，外壳体1的内部设置有粉碎组件2，外壳体1的侧面设置有去壳组件3。

[0026] 下面结合实施例对本实用新型作进一步的描述：

[0027] 实施例一：

[0028] 请参阅图1-3，粉碎组件2包括设置在外壳体1内部的放料桶21，放料桶21的内壁开设有卡槽211，放料桶21的内部设置有放置盘212，放置盘212的上表面开设有漏孔2121，漏孔2121的一侧设置有抵孔2122，放置盘212的侧面设置有滑块2123，滑块2123设置有两组，漏孔2121的内部设置有输送管2124，放料桶21的外表面开设有连接孔2125，放置盘212通过滑块2123与卡槽211滑动连接，放料桶21的上端设置有盖体22，盖体22的上端设置有旋转电机221，旋转电机221的一端设置有活动轴2211，活动轴2211的外表面套接设置有粉碎刀片2212，盖体22的上表面开设有插孔222，外壳体1的上表面开设有圆孔11，圆孔11的内部设置有放料漏斗111，放料漏斗111通过贯穿圆孔11与插孔222卡接连接。

[0029] 使用时，通过将代加工坚果从放料漏斗111投放，再通过启动旋转电机221，旋转电机221带动活动轴2211，活动轴2211带动粉碎刀片2212对坚果进行破碎，被破碎的坚果掉落在放置盘212上，再通过最底端的粉碎刀片2212对坚果进行旋转搅拌，使其从漏孔2121掉落，再通过连接软管314进入衔接箱33的内部，有效的将坚果的果肉和果壳进分离，有效提高了工作效率，结构简单，设计合理。

[0030] 实施例二：

[0031] 请参阅图4-图5，一种具有粉碎去壳结构的坚果加工装置，去壳组件3包括设置在外壳体1一侧的存放箱31，存放箱31的内壁开设有长槽311，存放箱31的外表面开设有贯穿孔312，贯穿孔312的内部设置有吹风管3121，吹风管3121的一端设置有吹风扇3122，存放箱31的侧面开设有开口槽313，开口槽313的内部设置有收集盒3131，存放箱31的侧面设置有连接软管314，存放箱31的上端设置有遮挡盖32，存放箱31的内部设置有衔接箱33，衔接箱33的侧面开设有鼓吹孔331，吹风扇3122通过吹风管3121贯穿存放箱31与鼓吹孔331卡插连接，存放箱31的内壁开设有透槽332，遮挡盖32的另一侧面还开设有移槽333，移槽333的内部设置有滤网3331，存放箱31的内壁设置有连接块334，连接块334的上表面设置有滑动块3341，滑动块3341的外表面套接设置有移动块335，移动块335的上表面开设有凹槽3351，移动块335的侧面设置有电动伸缩杆3352，滑动块3341与凹槽3351滑动连接，移动块335的通过电动伸缩杆3352与长槽311滑动连接，衔接箱33的侧面还设置有承放箱336，承放箱336的内部设置有果壳回收箱337。

[0032] 使用时，破碎的果壳和果肉通过连接软管314进入到衔接箱33，掉落在滤网3331上，在下落的过程中，再通过借助吹风扇3122，风通过吹风管3121对果壳和果肉进行鼓吹区分，被吹的果壳通过透槽332进入到果壳回收箱337的内部，以及通过电动伸缩杆3352带动移动块335，移动块335通过凹槽3351与滑动块3341滑动连接，使衔接箱33左右晃动，从而达到筛漏的效果，可将坚果果肉筛漏至收集盒3131中，当破碎完毕后，可通过可将收集盒3131与果壳回收箱337滑动抽拉出来，进行收集和倾到，便于人们后续收集果实，并对果实和果壳进行集中处理，省时、省力，使用方便，提高了坚果仁获得效率。

[0033] 尽管已经示出和描述了本实用新型的实施例，对于本领域的普通技术人员而言，

可以理解在不脱离本实用新型的原理和精神的情况下可以对这些实施例进行多种变化、修改、替换和变型，本实用新型的范围由所附权利要求及其等同物限定。

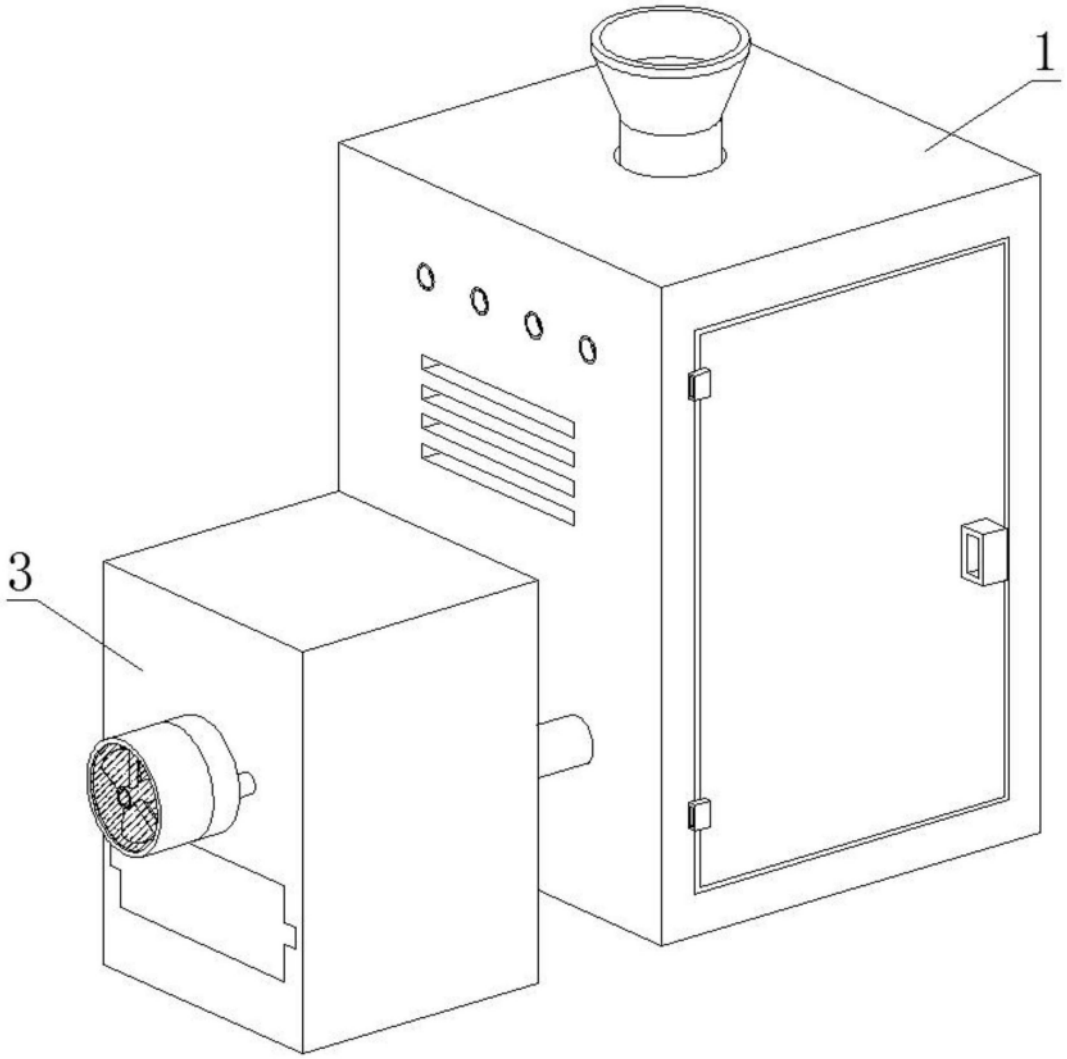

图1

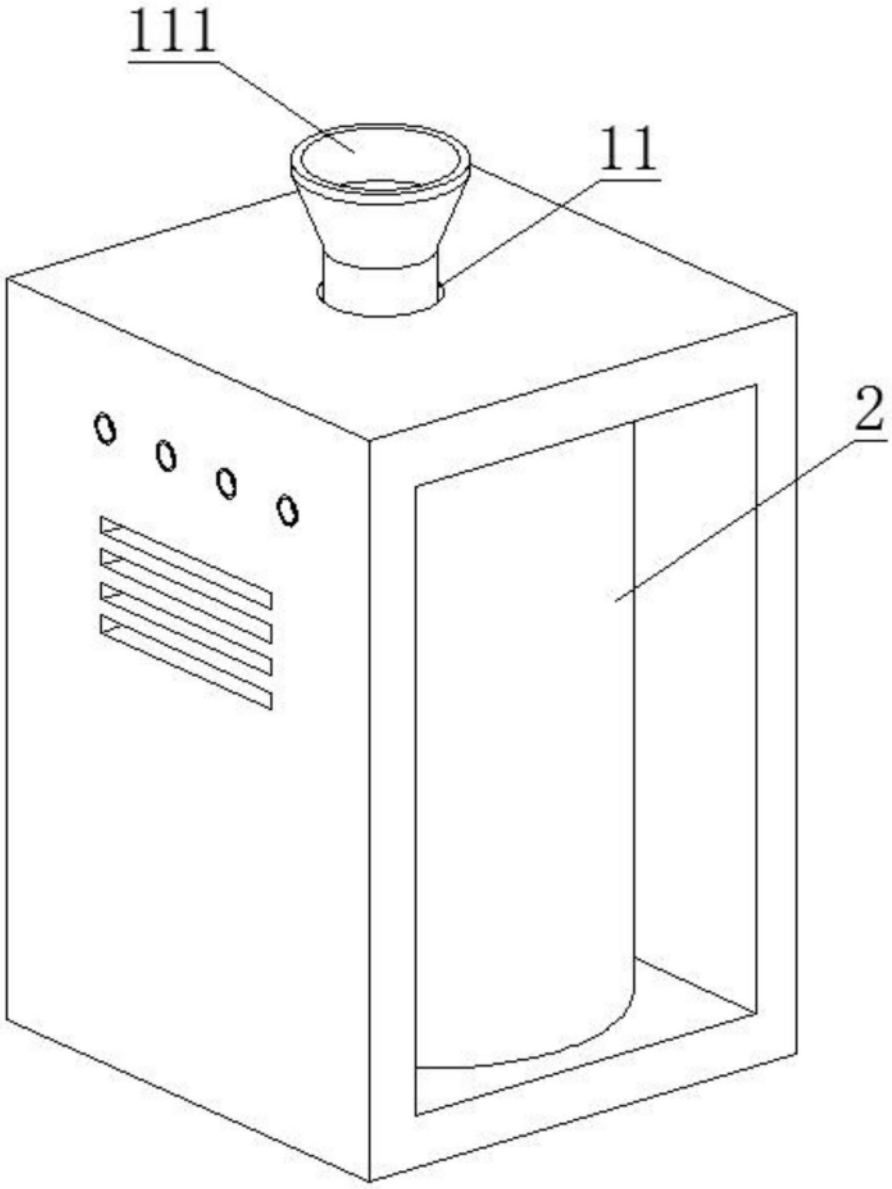

图2

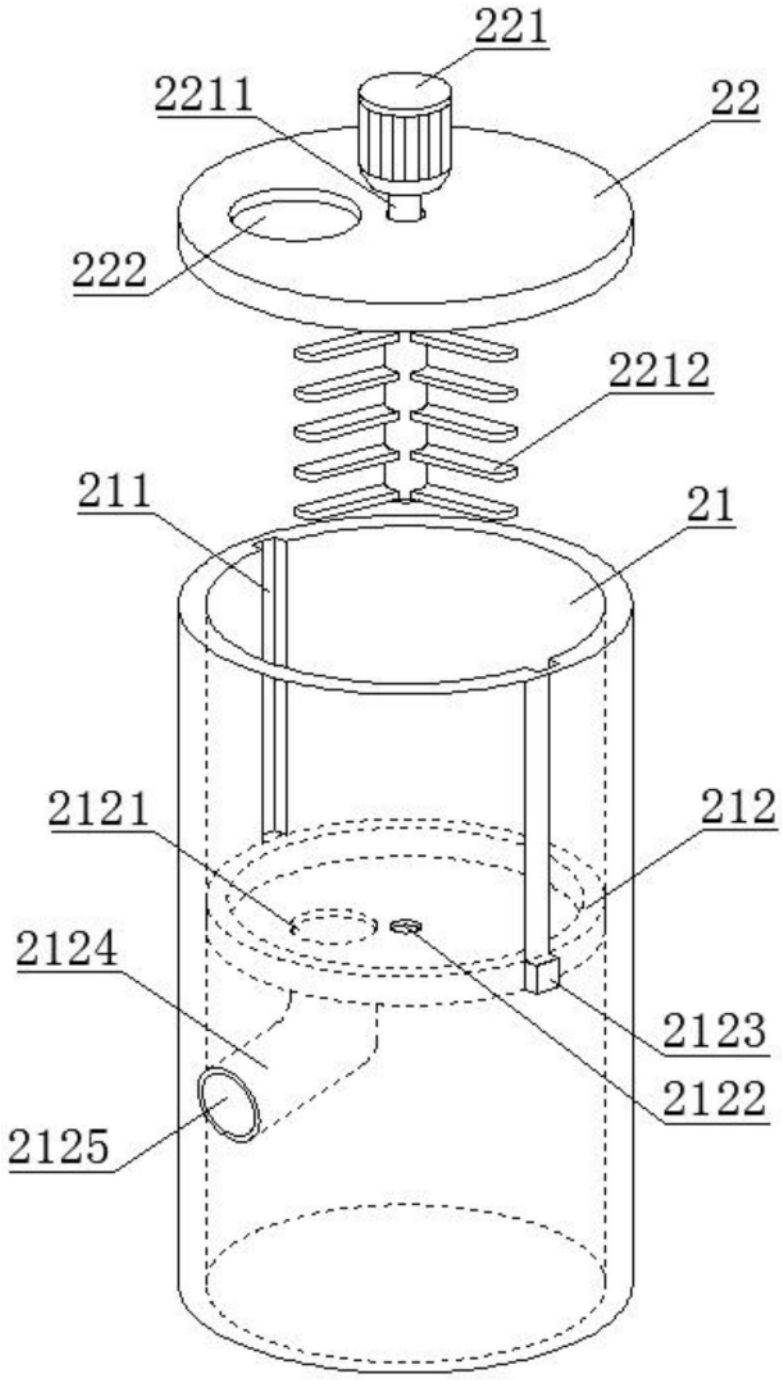

图3

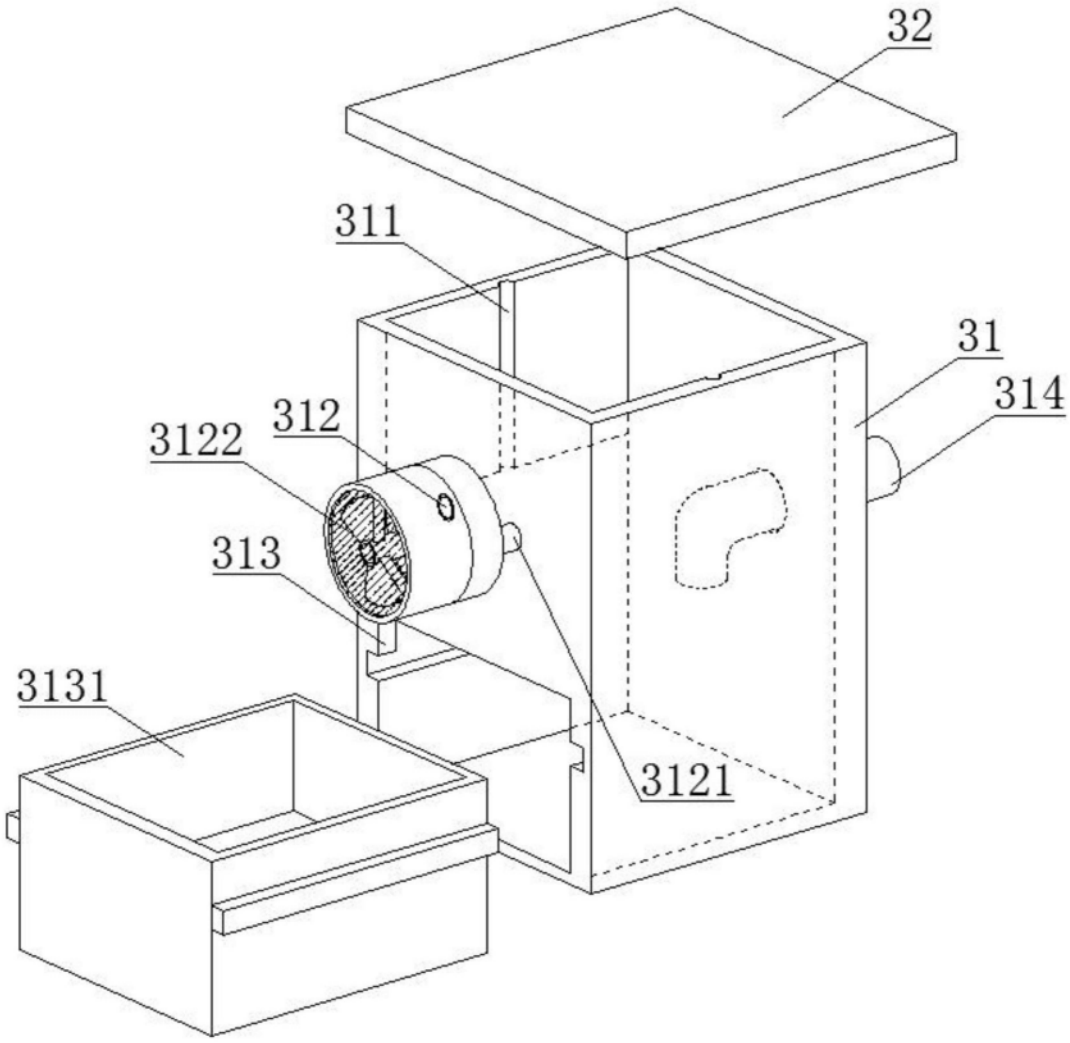

图4

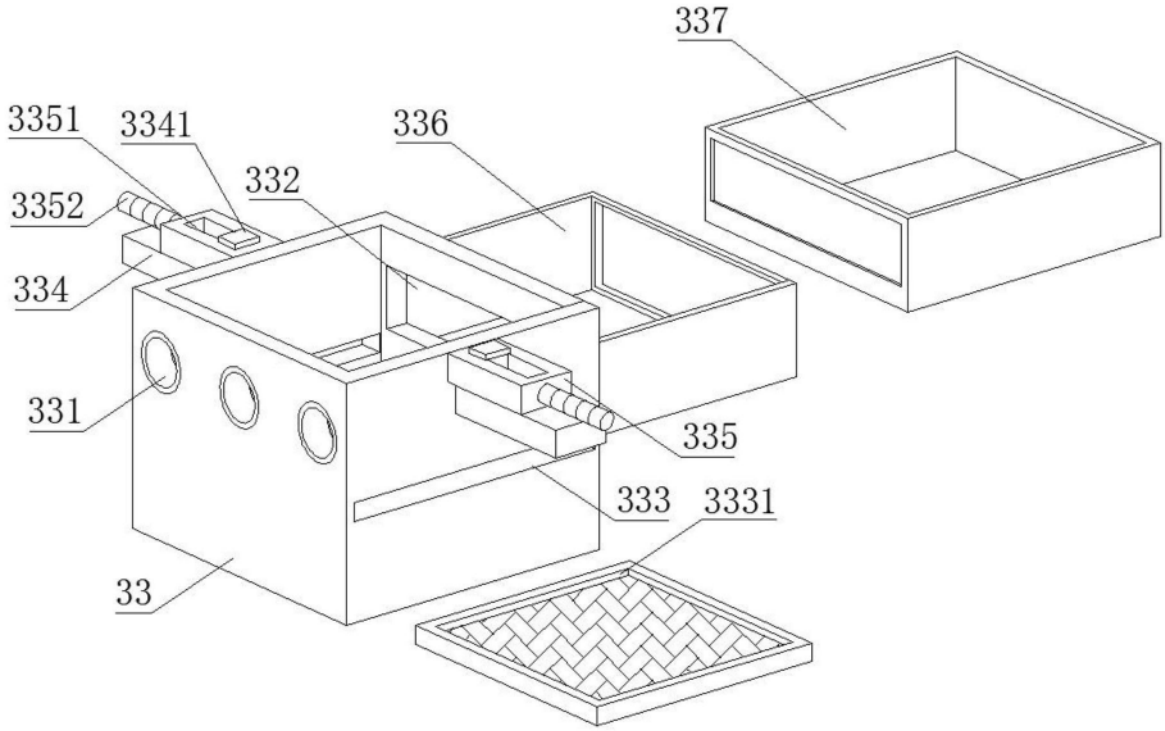

图5