(19)中华人民共和国国家知识产权局

(12)实用新型专利

(10)授权公告号 CN 203524015 U
(45)授权公告日 2014.04.09

(21)申请号 201320608906.2

(22)申请日 2013.09.30

(73)专利权人 陈方浩
地址 518000 广东省深圳市福田区港中旅花园 17 栋 601

(72)发明人 陈方浩

(51)Int.Cl.
A45C 11/00(2006.01)
A45F 3/16(2006.01)

权利要求书1页 说明书3页 附图7页

(54)实用新型名称

一种壶套

(57)摘要

本实用新型公开了一种壶套，包括壶盖帽(1)、壶体套；所述壶盖帽(1)通过第一按扣(2)与壶体套连接；所述壶体套包括上部围裙(3)、中部套体(4)、底部围裙(5)、第一储物袋(6)、第二储物袋(7)、透气储物袋(8)、把手(9)；所述上部围裙(3)与中部套体(4)的上端连接，底部围裙(5)与中部套体(4)的下端连接，透气储物袋(8)与中部套体(4)的一侧连接；采用本实用新型，将水壶装到壶套中，携带方便。壶套上还设置有多个储物袋，可以放置手机、钥匙等一些小物件，外出时，不必再另外增加背包，节省了空间，也减轻了负担。并且，壶套的使用可以进一步提高水壶的保温性能。

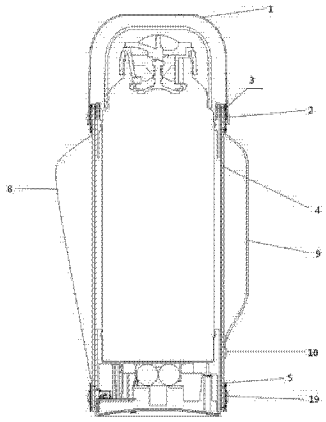

CN 203524015 U

1. 一种壶套，其特征在于，所述壶套包括壶盖帽（1）、壶体套；所述壶盖帽（1）通过第一按扣（2）与壶体套连接；所述壶体套包括上部围裙（3）、中部套体（4）、底部围裙（5）、第一储物袋（6）、第二储物袋（7）、透气储物袋（8）、把手（9）；所述上部围裙（3）与中部套体（4）的上端连接，底部围裙（5）与中部套体（4）的下端连接，透气储物袋（8）与中部套体（4）的一侧连接，把手（9）与中部套体（4）的另一侧连接，第一储物袋（6）和第二储物袋（7）分别置于透气储物袋（8）的两侧。

2. 根据权利要求 1 所述的壶套，其特征在于，所述把手（9）一端通过第二铆钉（10）与中部套体（4）下部固定连接，另一端通过口型扣与中部套体（4）上部设置的第一固定套（11）连接。

3. 根据权利要求 1 所述的壶套，其特征在于，所述壶体套上还设置有背带， 所述背带一端通过第一 D 型扣（12）与底部围裙（5）上边内侧设置的第二固定套（13）连接，另一端通过第二 D 型扣（14）与中部套体（4）上部设置的第一固定套（11）连接。

4. 根据权利要求 1 所述的壶套，其特征在于，所述壶体套上还设置有可拆卸背带，所述可拆卸背带的两端均设置有滑轮锁扣；所述可拆卸背带一端的滑轮锁扣与底部围裙（5）上边内侧设置的第二固定套（13）连接，另一端的滑轮锁扣与中部套体（4）上部设置的第一固定套（11）连接。

5. 根据权利要求 1 所述的壶套，其特征在于，所述壶盖帽（1）上设置有拉锁（15）；所述拉锁（15）一端设置在壶盖帽（1）的帽口围边（16），另一端设置在壶盖帽（1）的帽顶。

6. 根据权利要求 1 所述的壶套，其特征在于，所述中部套体（4）上设置第一暗阁储物袋、第二暗阁储物袋；第一暗阁储物袋、第二暗阁储物袋置于中部套体（4）内表面；第一暗阁储物袋与第一储物袋（6）分别位于中部套体（4）同一位置的内外两面，第二暗阁储物袋与第二储物袋（7）分别中部套体（4）同一位置的内外两面；所述第一暗阁储物袋的纵边与中部套体（4）的外表面之间设置有拉链（17）；所述第二暗阁储物袋的纵边与中部套体（4）的外表面之间设置有拉链（17）。

7. 根据权利要求 1 所述的壶套，其特征在于，所述底部围裙（5）上设置有与 U 型口；所述 U 型口上设置有长度和宽度均大于 U 型口的封闭带（18）；所述封闭带（18）一端通过第三铆钉（19）与 U 型口的一侧的底部围裙（5）连接，另一端通过第二按扣（20）与 U 型口的另一侧的底部围裙（5）连接。

一种壶套

技术领域

[0001] 本实用新型涉及日用品领域，具体而言，涉及一种壶套。

背景技术

[0002] 众所周知，随着社会的发展，人们的生活水平的提高，越来越多的人在工作、学习之余喜欢到户外去活动，而无论什么样的户外活动，对于经常外出和酷爱运动的人士来说，水的补给是很重要的，因此市场上出现了各种各样的户外饮水壶，以满足人们户外活动的水的补给。但是，传统的饮水壶，为了尽量多的携带水，所以壶体较大，携带不便。

[0003] 针对现有技术中户外用水壶存在的携带不便的问题，目前尚未提出有效的解决方案。

实用新型内容

[0004] 针对现有技术中户外用水壶存在的携带不便的问题，目前尚未提出有效的解决方案，为此，本实用新型的主要目的在于提供一种壶套，以解决上述问题。

[0005] 为了实现上述目的，根据本实用新型的一个方面，提供了一种壶套，包括壶盖帽 1、壶体套；所述壶盖帽 1 通过第一按扣 2 与壶体套连接；所述壶体套包括上部围裙 3、中部套体 4、底部围裙 5、第一储物袋 6、第二储物袋 7、透气储物袋 8、把手 9；所述上部围裙 3 与中部套体 4 的上端连接，底部围裙 5 与中部套体 4 的下端连接，透气储物袋 8 与中部套体 4 的一侧连接，把手 9 与中部套体 4 的另一侧连接，第一储物袋 6 和第二储物袋 7 分别置于透气储物袋 8 的两侧。

[0006] 进一步地，所述把手 9 一端通过第二铆钉 10 与中部套体 4 下部固定连接，另一端通过口型扣与中部套体 4 上部设置的第一固定套 11 连接。

[0007] 进一步地，所述壶体套上还设置有背带，所述背带一端通过第一 D 型扣 12 与底部围裙 5 上边内侧设置的第二固定套 13 连接，另一端通过第二 D 型扣 14 与中部套体 4 上部设置的第一固定套 11 连接。

[0008] 进一步地，所述壶体套上还设置有可拆卸背带，所述可拆卸背带的两端均设置有滑轮锁扣；所述可拆卸背带一端的滑轮锁扣与底部围裙 5 上边内侧设置的第二固定套 13 连接，另一端的滑轮锁扣与中部套体 4 上部设置的第一固定套 11 连接。

[0009] 进一步地，所述壶盖帽 1 上设置有拉锁 15；所述拉锁 15 一端设置在壶盖帽 1 的帽口围边 16，另一端设置在壶盖帽 1 的帽顶。

[0010] 进一步地，所述中部套体 4 上设置第一暗阁储物袋、第二暗阁储物袋；第一暗阁储物袋、第二暗阁储物袋置于中部套体 4 内表面；第一暗阁储物袋与第一储物袋 6 分别位于中部套体 4 同一位置的内外两面，第二暗阁储物袋与第二储物袋 7 分别中部套体 4 同一位置的内外两面；所述第一暗阁储物袋的纵边与中部套体 4 的外表面之间设置有拉链 17；所述第二暗阁储物袋的纵边与中部套体 4 的外表面之间设置有拉链 17。

[0011] 进一步地，所述底部围裙 5 上设置有与 U 型口；所述 U 型口上设置有长度和宽度均

大于 U 型口的封闭带 18 ;所述封闭带 18 一端通过第三铆钉 19 与 U 型口的一侧的底部围裙 5 连接,另一端通过第二按扣 20 与 U 型口的另一侧的底部围裙 5 连接。

[0012] 采用本实用新型,将水壶装到壶套中,携带方便。壶套上还设置有多个储物袋,可以放置手机、钥匙等一些小物件,外出时,不必再另外增加背包,节省了空间,也减轻了负担。并且,壶套的使用可以进一步提高水壶的保温性能。

附图说明

[0013] 此处所说明的附图用来提供对本实用新型的进一步理解,构成本申请的一部分,本实用新型的示意性实施例及其说明用于解释本实用新型,并不构成对本实用新型的不当限定。在附图中 :

[0014] 图 1 是根据本实用新型实施例的壶套结构示意图 ;

[0015] 图 2 是壶套左视图 ;

[0016] 图 3 是壶套第一主视图 ;

[0017] 图 4 是壶盖帽示意图 ;

[0018] 图 5 是壶套右视图 ;

[0019] 图 6 是壶套第二主视图 ;

[0020] 图 7 是壶套后视图。

具体实施方式

[0021] 需要说明的是,在不冲突的情况下,本申请中的实施例及实施例中的特征可以相互组合。下面将参考附图并结合实施例来详细说明本实用新型。

[0022] 图 1 是根据本实用新型实施例的壶套结构示意图 ;图 2 是壶套左视图 ;图 3 是壶套第一主视图 ;图 5 是壶套右视图 ;图 6 是壶套第二主视图 ;图 7 是壶套后视图。如图 1、2、3、5、6、7 所示,该壶套包括壶盖帽 1、壶体套 ;所述壶盖帽 1 通过第一按扣 2 与壶体套连接 ;所述壶体套包括上部围裙 3、中部套体 4、底部围裙 5、第一储物袋 6、第二储物袋 7、透气储物袋 8、把手 9 ;所述上部围裙 3 与中部套体 4 的上端连接,底部围裙 5 与中部套体 4 的下端连接,透气储物袋 8 与中部套体 4 的一侧连接,把手 9 与中部套体 4 的另一侧连接,第一储物袋 6 和第二储物袋 7 分别置于透气储物袋 8 的两侧。

[0023] 采用本实用新型,将水壶装到壶套中,携带方便。壶套上还设置有多个储物袋,可以放置手机、钥匙等一些小物件,外出时,不必再另外增加背包,节省了空间,也减轻了负担。并且,壶套的使用可以进一步提高水壶的保温性能。

[0024] 如图 7 所示,在本实用新型的上述实施例中,所述把手 9 一端通过第二铆钉 10 与中部套体 4 下部固定连接,另一端通过口型扣与中部套体 4 上部设置的第一固定套 11 连接。把手 9 的设置提高了使用者倒水时的灵活度和安全性,如果直接手持水壶进行到时候很容易,很难控制水量,并且由于壶体 1 较粗,直接手持水壶很不方便。

[0025] 如图 7 所示,根据本实用新型的上述实施例,所述壶体套上还设置有背带, 所述背带一端通过第一 D 型扣 12 与底部围裙 5 上边内侧设置的第二固定套 13 连接,另一端通过第二 D 型扣 14 与中部套体 4 上部设置的第一固定套 11 连接。背带的设计,大大提高了水壶的携带便利性,直接将背带背在肩上,不仅美观,而且可以省力。

[0026] 在本实用新型的上述实施例中，所述壶体套上还设置有可拆卸背带，所述可拆卸背带的两端均设置有滑轮锁扣；所述可拆卸背带一端的滑轮锁扣与底部围裙 5 上边内侧设置的第二固定套 13 连接，另一端的滑轮锁扣与中部套体 4 上部设置的第一固定套 11 连接。使用时，将可拆卸背带与壶体套连接，然后将可拆卸背带背在肩上，不仅美观，而且可以省力；不使用时，可以将可拆卸背带从壶体套上拆卸下来，折叠后单独收藏，节省空间。

[0027] 如图 4 所示，根据本实用新型的上述实施例，所述壶盖帽 1 上设置有拉锁 15；所述拉锁 15 一端设置在壶盖帽 1 的帽口围边 16，另一端设置在壶盖帽 1 的帽顶。将拉链 17 拉开后，可以露出整个壶盖，拿掉壶盖，可以通过出水内盖倒出饮用水，更加方便，而不必拿掉整个壶盖帽 1 倒水。

[0028] 如图 3 所示，在本实用新型的上述实施例中，所述中部套体 4 上设置第一暗阁储物袋、第二暗阁储物袋；第一暗阁储物袋、第二暗阁储物袋置于中部套体 4 内表面；第一暗阁储物袋与第一储物袋 6 分别位于中部套体 4 同一位置的内外两面，第二暗阁储物袋与第二储物袋 7 分别中部套体 4 同一位置的内外两面；所述第一暗阁储物袋的纵边与中部套体 4 的外表面之间设置有拉链 17；所述第二暗阁储物袋的纵边与中部套体 4 的外表面之间设置有拉链 17。暗阁储物袋设置在壶套的内表面，其内可以放置一些贵重物品或不方便外露的物品，提高财产的安全性。

[0029] 如图 3、5、6、7 所示，根据本实用新型的上述实施例，所述底部围裙 5 上设置有与 U 型口；所述 U 型口上设置有长度和宽度均大于 U 型口的封闭带 18；所述封闭带 18 一端通过第三铆钉 19 与 U 型口的一侧的底部围裙 5 连接，另一端通过第二按扣 20 与 U 型口的另一侧的底部围裙 5 连接。

[0030] 以上所述仅为本实用新型的优选实施例而已，并不用于限制本实用新型，对于本领域的技术人员来说，本实用新型可以有各种更改和变化。凡在本实用新型的精神和原则之内，所作的任何修改、等同替换、改进等，均应包含在本实用新型的保护范围之内。

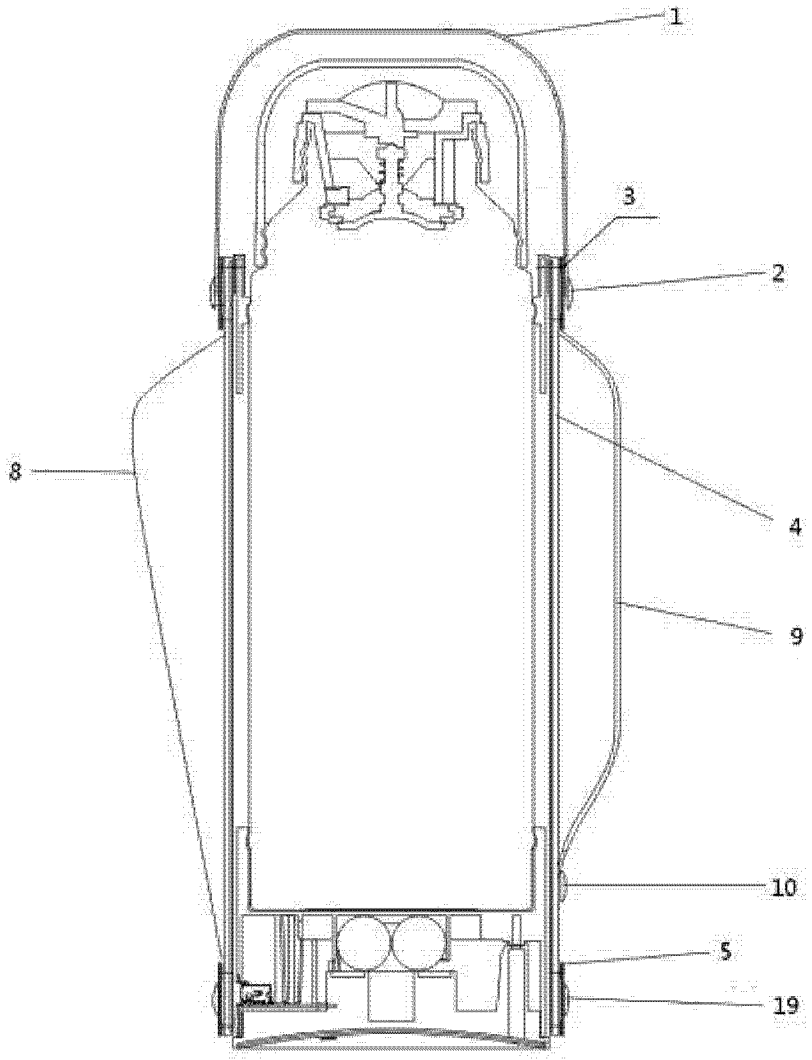

图 1

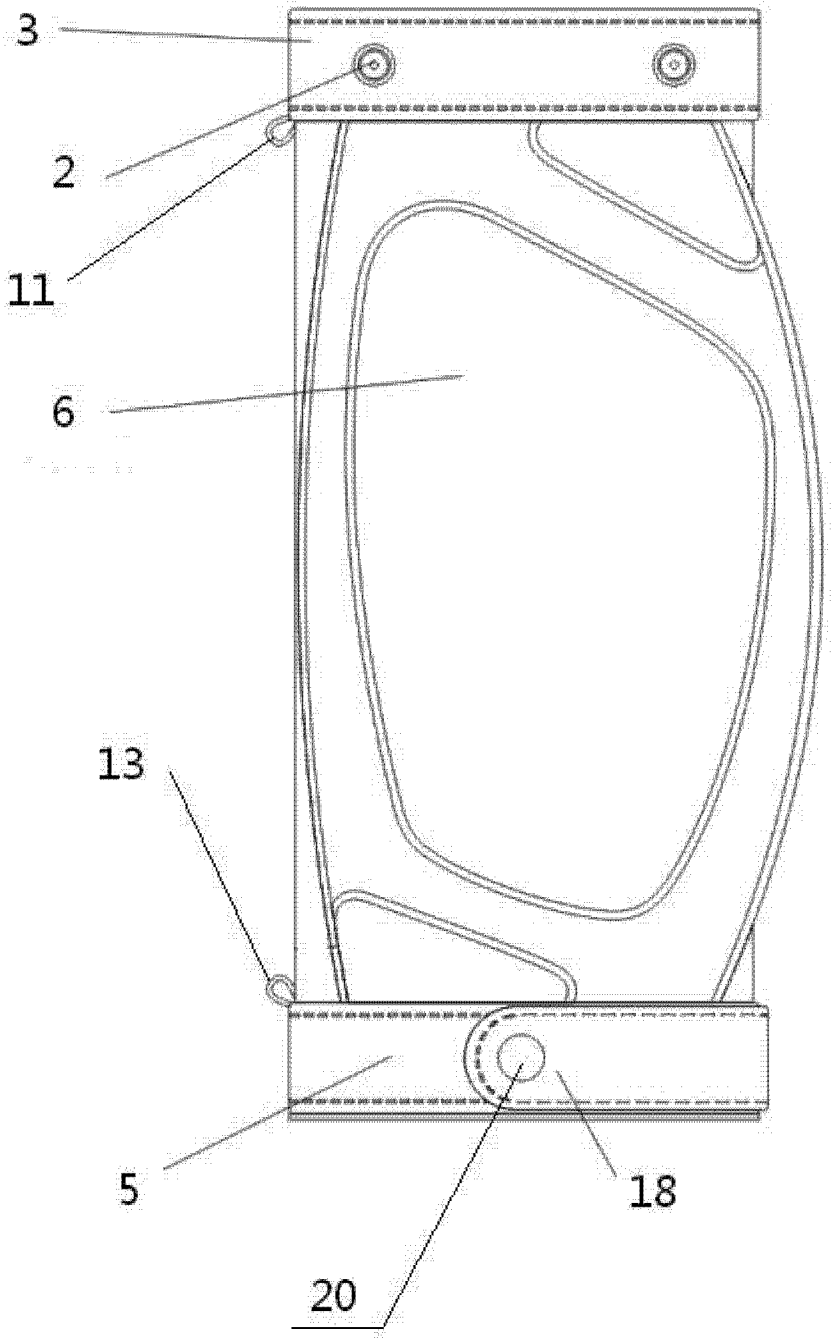

图 2

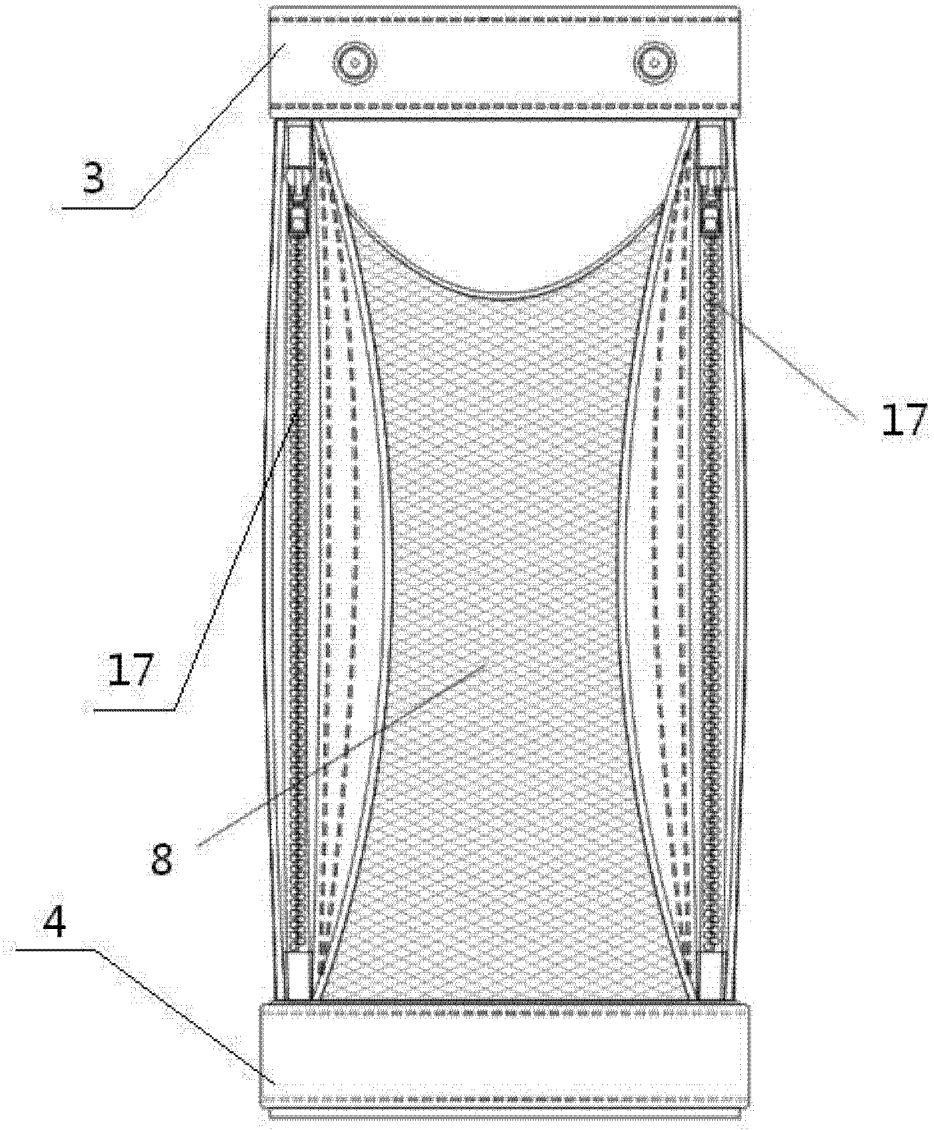

图 3

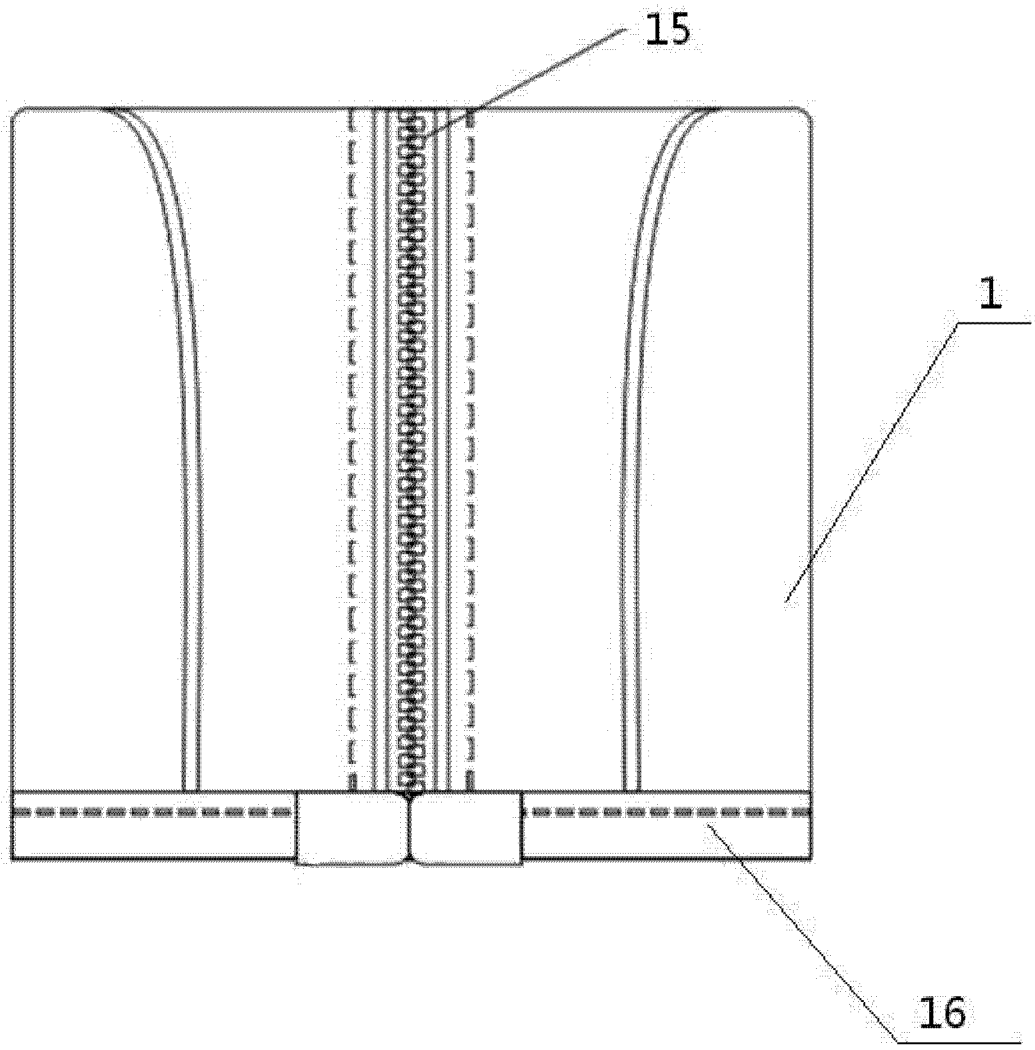

图 4

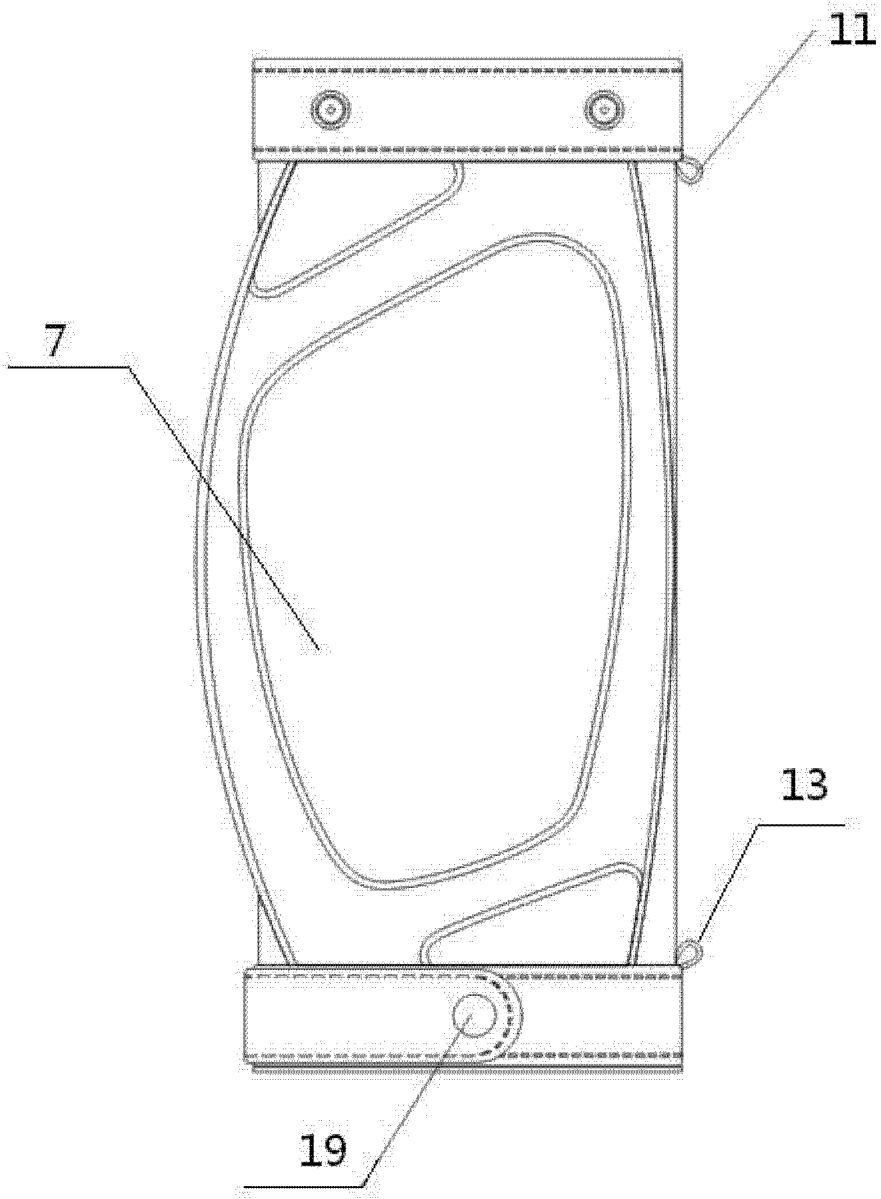

图 5

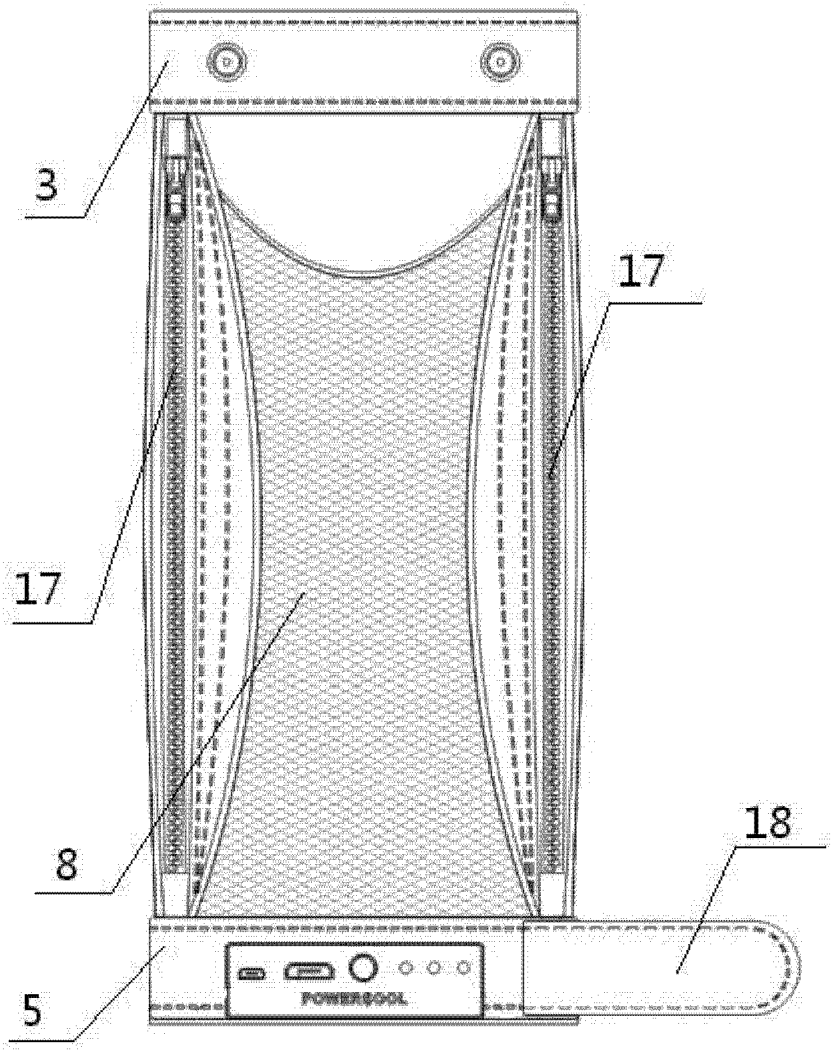

图 6

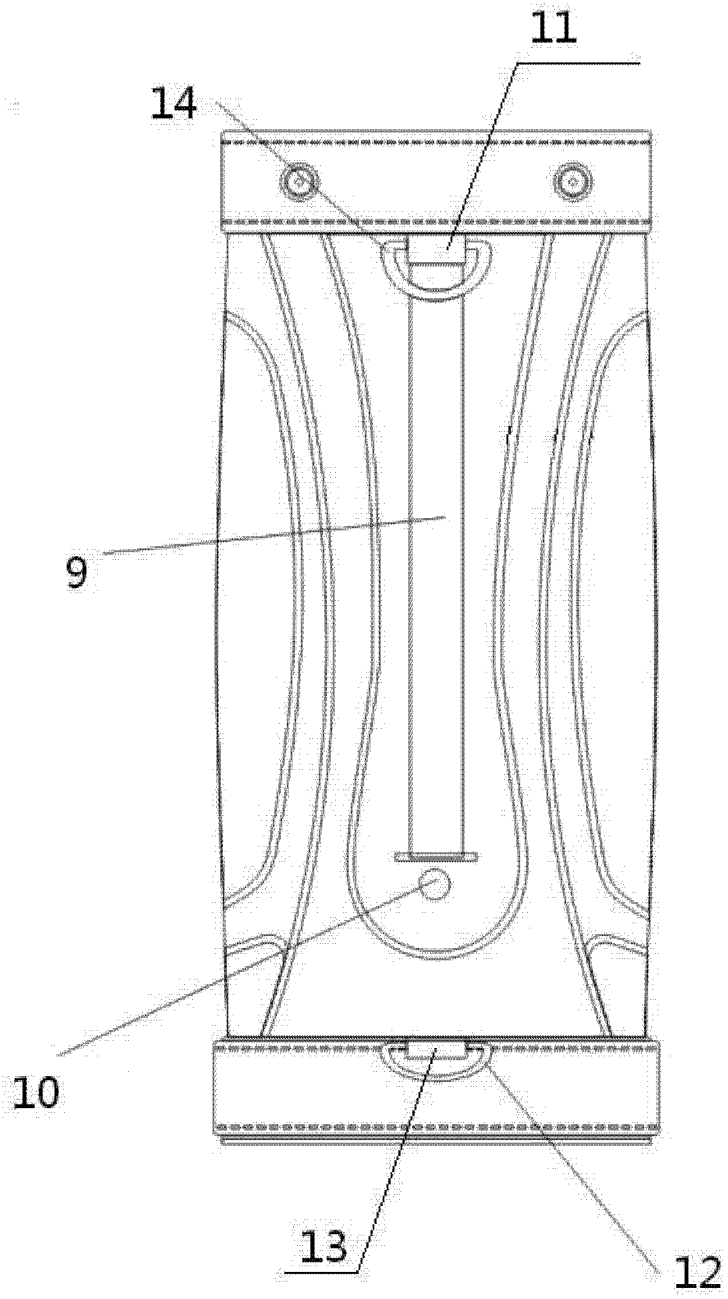

图 7