(19)中华人民共和国国家知识产权局

(12)实用新型专利

(10)授权公告号 CN 206593254 U
(45)授权公告日 2017.10.27

(21)申请号 201720201011.5

(22)申请日 2017.03.03

(73)专利权人 江苏泗水纺织有限公司
地址 223700 江苏省宿迁市泗阳经济开发区东区黄河路1号

(72)发明人 刘丽芳 盛睦良 蒋央央 盛恩进 李振清

(74)专利代理机构 宿迁市永泰睿博知识产权代理事务所(普通合伙) 32264
代理人 徐晓燕

(51)Int.Cl.
F24F 6/18(2006.01)

权利要求书1页 说明书2页 附图1页

(54)实用新型名称

一种纺织加湿装置

(57)摘要

一种纺织加湿装置，包括水箱、进水管道、出水管道、储水槽、水泵、纺织间、纺织间内的工作台、加湿装置、蒸汽水收集装置，加湿装置包括蒸汽发生器、蒸汽管道、喷淋管道、锥形喷头，喷淋管道位于工作台正上方，蒸汽水收集装置包括分离滤网、溢流槽、锥形收集槽，分离滤网安装在纺织间顶部，锥形收集槽设置在工作台正下方，锥形收集槽出液口与储水槽相连通，纺织间两侧壁底部还安装有过滤槽，溢流槽底部通过第一管道与过滤槽相连接，过滤槽底部通过第二管道与储水槽相连接，过滤槽上设置有第一可拆卸滤网。本实用新型不仅加湿效率高还可以对纺织间内的蒸汽水进行有效的回收利用，降低企业生产成本的同时避免车间地面湿滑，减少工人滑倒事故的发生。

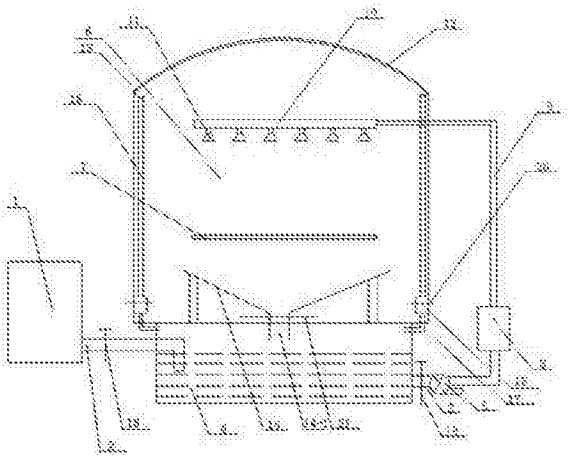

CN 206593254 U

1.一种纺织加湿装置，其特征在于：包括水箱、进水管道、出水管道、储水槽、水泵、纺织间、纺织间内的工作台、加湿装置、蒸汽水收集装置，所述加湿装置包括蒸汽发生器、蒸汽管道、喷淋管道、锥形喷头，喷淋管道位于工作台正上方，所述蒸汽水收集装置包括分离滤网、溢流槽、锥形收集槽，分离滤网安装在纺织间顶部，锥形收集槽设置在工作台正下方，锥形收集槽出液口与储水槽相连通，所述纺织间两侧壁底部还安装有过滤槽，溢流槽底部通过第一管道与过滤槽相连接，过滤槽底部通过第二管道与储水槽相连接，过滤槽上设置有第一可拆卸滤网，所述进水管道一端与水箱连接，进水管道另一端浸没在储水槽内液面以下。

2.如权利要求1所述一种纺织加湿装置，其特征在于：所述溢流槽为两个，对称安装在分离滤网两端底部。

3.如权利要求1所述一种纺织加湿装置，其特征在于：所述过滤槽为两个，对称安装在纺织间两侧壁底部。

4.如权利要求1所述一种纺织加湿装置，其特征在于：所述进水管道上安装有第一阀门。

5.如权利要求1所述一种纺织加湿装置，其特征在于：所述出水管道上安装有第二阀门。

6.如权利要求1所述一种纺织加湿装置，其特征在于：所述锥形收集槽底部出液口处安装有第二可拆卸滤网。

7.如权利要求1所述一种纺织加湿装置，其特征在于：所述第一管道、第二管道均为两根。

8.如权利要求1所述一种纺织加湿装置，其特征在于：所述第一可拆卸滤网为两个，第二可拆卸滤网为一个。

一种纺织加湿装置

技术领域

[0001] 本实用新型属于纺织设备技术领域，具体涉及一种纺织加湿装置。

背景技术

[0002] 近年来，随着科技的进步，人们生活水平的提高，我国的纺织行业得到了快速的发展。在现有纺织车间内，需保持一定的空气湿度来保证纺纱的质量，但是现有的纺纱车间绝大多数还是通过向地上洒水或者空调加湿的方式进行，不仅耗能高且长时间加湿的话地上容易打滑，对工人的安全造成一定的影响。

实用新型内容

[0003] 针对背景技术的不足，本实用新型研究设计了一种纺织加湿装置，其目的在于：提供一种节省企业生产成本、空气加湿效果好、提高工人操作安全的纺织加湿装置。

[0004] 本实用新型的技术解决方案：

[0005] 一种纺织加湿装置，其特征在于：包括水箱、进水管道、出水管道、储水槽、水泵、纺织间、纺织间内的工作台、加湿装置、蒸汽水收集装置，所述加湿装置包括蒸汽发生器、蒸汽管道、喷淋管道、锥形喷头，喷淋管道位于工作台正上方，所述蒸汽水收集装置包括分离滤网、溢流槽、锥形收集槽，分离滤网安装在纺织间顶部，锥形收集槽设置在工作台正下方，锥形收集槽出液口与储水槽相连通，所述纺织间两侧壁底部还安装有过滤槽，溢流槽底部通过第一管道与过滤槽相连接，过滤槽底部通过第二管道与储水槽相连接，过滤槽上设置有第一可拆卸滤网，所述进水管道一端与水箱连接，进水管道另一端浸没在储水槽内液面以下。

[0006] 所述溢流槽为两个，对称安装在分离滤网两端底部。

[0007] 所述过滤槽为两个，对称安装在纺织间两侧壁底部。

[0008] 所述进水管道上安装有第一阀门。

[0009] 所述出水管道上安装有第二阀门。

[0010] 所述锥形收集槽底部出液口处安装有第二可拆卸滤网。

[0011] 所述第一管道、第二管道均为两根。

[0012] 所述第一可拆卸滤网为两个，第二可拆卸滤网为一个。

[0013] 本实用新型的有益效果：本实用新型结构新颖、设计合理，可以有效的对

[0014] 纺织车间进行加湿，不仅加湿效率高还可以对纺织间内的蒸汽水进行有效的回收利用，降低企业生产成本的同时防止车间地面湿滑，减少工人滑倒事故的发生，具有很高的实用价值。

附图说明

[0015] 图1为本实用新型的结构示意图。

[0016] 其中：1、水箱，2、进水管道，3、出水管道，4、储水槽，5、水泵，6、纺织间，7、工作台，

8、蒸汽发生器，9、蒸汽管道，10、喷淋管道，11、锥形喷头，12、分离滤网，13、溢流槽，14、锥形收集槽，14-1、锥形收集槽出液口，15、过滤槽，16、第一管道，17、第二管道，18、第一阀门，19、第二阀门，20、第一可拆卸滤网，21、第二可拆卸滤网。

具体实施方式

[0017] 以下结合附图和具体实施例对本实用新型做进一步说明。

[0018] 如图1所示，一种纺织加湿装置，包括水箱1、进水管道2、出水管道3、储水槽4、水泵5、纺织间6、纺织间6内的工作台7、加湿装置、蒸汽水收集装置，加湿装置包括蒸汽发生器8、蒸汽管道9、喷淋管道10、锥形喷头11，喷淋管道10位于工作台7正上方，蒸汽水收集装置包括分离滤网12、溢流槽13、锥形收集槽14，分离滤网12安装在纺织间6顶部，锥形收集槽14设置在工作台7正下方，锥形收集槽14的出液口14-1与储水槽4相连通，纺织间6两侧壁底部还安装有过滤槽15，溢流槽13底部通过第一管道16与过滤槽15相连接，过滤槽15底部通过第二管道17与储水槽4相连接，过滤槽15上设置有第一可拆卸滤网20，进水管道2一端与水箱1连接，进水管道2另一端浸没在储水槽4内液面以下，溢流槽13为两个，对称安装在分离滤网12两端底部，过滤槽15为两个，对称安装在纺织间6两侧壁底部，进水管道2上安装有第一阀门18，出水管道3上安装有第二阀门19，锥形收集槽14底部出液口14-1处安装有第二可拆卸滤网21，第一管道16、第二管道17均为两根，第一可拆卸滤网20为两个，第二可拆卸滤网21为一个。

[0019] 具体使用过程：在纺纱过程中，为了保持纺织车间一定的湿度，打开第一阀门18，向储水槽4中加水，打开第二阀门19，启动水泵5，水经出水管道3进入蒸汽发生器8，产生的水蒸汽经蒸汽管道9进入喷淋管道10，再由喷淋管道10上的锥形喷头11喷出，对纺织间6内进行加湿，产生的部分蒸汽水由分离滤网12进入溢流槽13后经第一管道16进入过滤槽15，经过滤槽15内的第一可拆卸滤网20过滤后再经第二管道17进入储水槽4进行循环利用，同时另外一部分蒸汽水经锥形收集槽14的第二可拆卸滤网21过滤后由锥形收集槽底部出液口14-1流落至储水槽4内进行回收利用，本实用新型可以有效的对纺织间6进行加湿，不仅加湿效率高还可以对纺织间6内的蒸汽水进行有效的回收利用，降低企业生产成本的同时防止车间地面湿滑，减少工人滑倒事故的发生，具有很高的实用价值。

[0020] 综上，本实用新型达到预期效果。

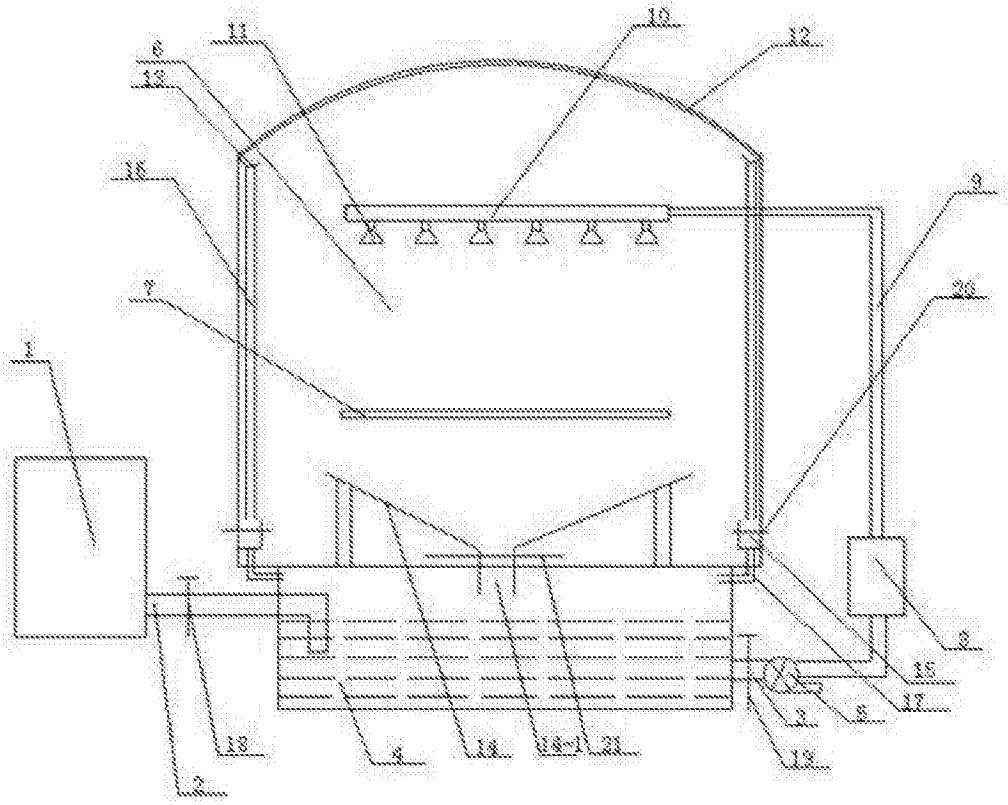

图1