(19)中华人民共和国国家知识产权局

(12)实用新型专利

(10)授权公告号 CN 205473213 U
(45)授权公告日 2016.08.17

(21)申请号 201620041194.4

(22)申请日 2016.01.16

(73)专利权人 浙江科超环保有限公司
地址 311800 浙江省绍兴市诸暨市陶朱街道西二环路288号外贸大厦000901

(72)发明人 王雷

(51)Int.Cl.
C02F 9/14(2006.01)

权利要求书1页 说明书2页 附图1页

(54)实用新型名称

一体化医院污水处理装置

(57)摘要

本实用新型公开了一种一体化医院污水处理装置，包括筒体，筒体内设五件隔板，把筒体的内腔从左到右分隔为格栅井、调节池、A级生化池、B级生化池、二沉池、消毒池，格栅井上端设清理入口，左上侧设污水进入管，底部设杂物清理管，消毒池上端设清理入口，有上侧设排水管，隔板均设过水管把相邻两个池连通，A级生化池、B级生化池上端均连接风管，风管与外置的风机108连接，二沉池底部设污泥外排管，污泥外排管一端外排，中间设污泥回流管与调节池底部连通，本实用新型用多级处理的方式，把医院污水分解后排出，实用性强。

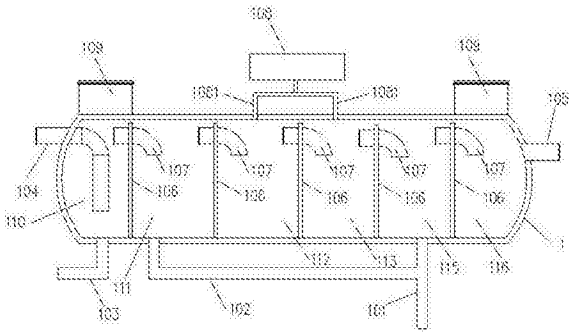

CN 205473213 U

1.一体化医院污水处理装置，其特征在于：包括筒体(1)，所述筒体(1)内设五件隔板(106)，把筒体(1)的内腔从左到右分隔为格栅井(110)、调节池(111)、A级生化池(112)、B级生化池(113)、二沉池(115)、消毒池(116)，所述格栅井(110)上端设清理入口(109)，左上侧设污水进入管(104)，底部设杂物清理管(103)，所述消毒池(116)上端设清理入口(109)，右上侧设排水管(105)，所述隔板(106)均设过水管(107)把相邻两个池连通，所述A级生化池(112)、B级生化池(113)上端均连接风管(1081)，所述风管(1081)与外置的风机(108)连接，所述二沉池(115)底部设污泥外排管(101)，所述污泥外排管(101)一端外排，中间设污泥回流管(102)与调节池(111)底部连通。

一体化医院污水处理装置

技术领域

[0001] 本实用新型涉及一种污水处理设备技术领域，尤其是一体化医院污水处理装置。

背景技术

[0002] 医院产生的废水中含有多种成份的溶剂和悬浮物，目前医院一般通过沉淀处理的方式进行分解，往往只能把密度大的颗粒隔离去除，不能有效的分解和处理密度小的悬浮颗粒。

实用新型内容

[0003] 本实用新型的目的在于克服上述现有技术的不足，提供一体化医院污水处理装置，包括筒体，筒体内设五件隔板，把筒体的内腔从左到右分隔为格栅井、调节池、A级生化池、B级生化池、二沉池、消毒池，格栅井上端设清理入口，左上侧设污水进入管，底部设杂物清理管，消毒池上端设清理入口，有上侧设排水管，隔板均设过水管把相邻两个池连通，A级生化池、B级生化池上端均连接风管，风管与外置的风机连接，二沉池底部设污泥外排管，污泥外排管一端外排，中间设污泥回流管与调节池底部连通，多级处理的方式，把医院污水分解后排出，实用性强。

[0004] 为达到上述目的，本实用新型的技术方案是：一体化医院污水处理装置，包括筒体，所述筒体内设五件隔板，把筒体的内腔从左到右分隔为格栅井、调节池、A级生化池、B级生化池、二沉池、消毒池，所述格栅井上端设清理入口，左上侧设污水进入管，底部设杂物清理管，所述消毒池上端设清理入口，有上侧设排水管，所述隔板均设过水管把相邻两个池连通，所述A级生化池、B级生化池上端均连接风管，所述风管与外置的风机连接，所述二沉池底部设污泥外 排管，所述污泥外排管一端外排，中间设污泥回流管与调节池底部连通。

[0005] 本实用新型的有益效果是：格栅井的设置，利于把杂物隔离；A级生化池的设置，利于把污水进行预处理，将废水进行厌氧发酵，将污水的可生化性提高；B级生化池的设置，用好氧菌以填料为载体，利用污水中的有机物为食料，将污水中的有机物分解成无机盐，从而达到净化目的，氧气由外设的风机提供；二沉池的设置，利于进一步沉淀去除脱落的生物膜和部分有机及无机小颗粒；消毒池的设置，利于用二氧化氯等消毒药剂把处理后的水进行进一步消毒。

附图说明

[0006] 图1为本实用新型的结构示意图。

[0007] 图中：筒体1、污泥外排管101、污泥回流管102、杂物清理管103、污水进入管104、排水管105、隔板106、过水管107、风机108、风管1081、清理入口109、格栅井110、调节池111、A级生化池112、B级生化池113、二沉池115、消毒池116。

具体实施方式

[0008] 下面通过实施例，并结合附图，对本实用新型的技术方案作进一步具体的说明。

[0009] 如图1所示，一体化医院污水处理装置，包括筒体1，所述筒体1内设五件隔板106，把筒体1的内腔从左到右分隔为格栅井110、调节池111、A级生化池112、B级生化池113、二沉池115、消毒池116，所述格栅井110上端设清理入口109，左上侧设污水进入管104，底部设杂物清理管103，所述消毒池116上端设清理入口109，有上侧设排水管105，所述隔板106均设过水管107把相邻两个池连通，所述A级生化池112、B级生化池113上端均连接风管1081，所述风管1081与外置的风机108连接，所述二沉池115底部设污泥外排管101，所述污泥外排管101一端外排，中间设污泥回流管102与调节池111底部连通，本实用新型格栅井110的设置，利于把杂物隔离；A级生化池112的设置，利于把污水进行预处理，将废水进行厌氧发酵，将污水的可生化性提高；B级生化池113的设置，用好氧菌以填料为载体，利用污水中的有机物为食料，将污水中的有机物分解成无机盐，从而达到净化目的，氧气由外设的风机提供；二沉池115的设置，利于进一步沉淀去除脱落的生物膜和部分有机及无机小颗粒；消毒池116的设置，利于用二氧化氯等消毒药剂把处理后的水进行进一步消毒。

[0010] 以上显示和描述了本实用新型的基本原理和主要特征，以及本实用新型的优点。本行业的技术人员也了解，本实用新型不受上述实施案例的限制，上述实施案例和说明书中描述的只是说明本实用新型的原理，在不脱离本实用新型设计范畴前提下，本实用新型还会有各种变化和改进，这些变化和改进都落入要求保护的本实用新型范围内。本实用新型要求保护范围由所附的权利要求书及其等效物界定。

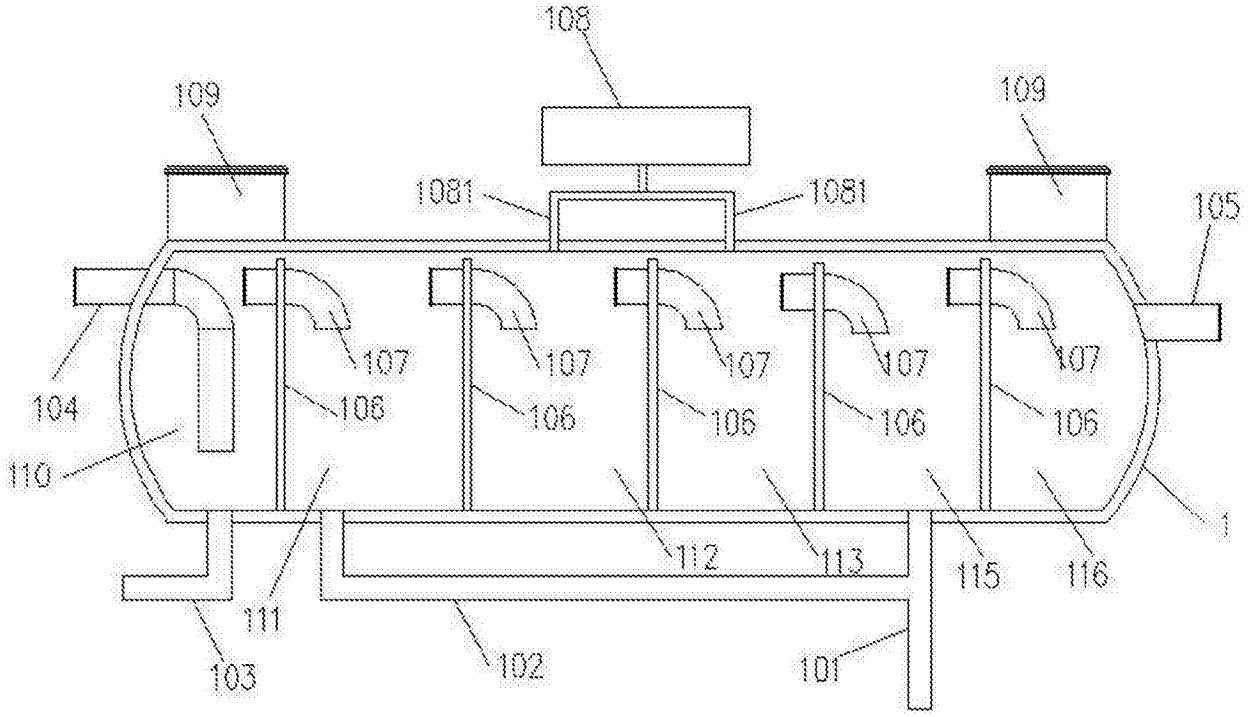
108
109
109
1081
1081
105
104
107
107
107
107
107
106
106
106
106
106
110
1
112
113
115
116
111
103
102
101

图1