(19)国家知识产权局

(12)实用新型专利

(10)授权公告号 CN 216693189 U
(45)授权公告日 2022.06.07

(21)申请号 202123183644.3

(22)申请日 2021.12.17

(73)专利权人 深圳列俊光电科技有限公司
地址 518107 广东省深圳市光明区玉塘街道长圳社区长兴科技工业园20栋301

(72)发明人 谭林峻

(51)Int.Cl.
F21S 6/00(2006.01)
F21V 21/15(2006.01)
F21V 21/30(2006.01)
F21V 23/00(2015.01)
F21V 21/00(2006.01)

权利要求书1页 说明书3页 附图2页

(54)实用新型名称

电动音符灯

(57)摘要

本实用新型公开了电动音符灯，包括底盘主体，所述底盘主体的下表面固定连接有EVA棉垫体，所述底盘主体的内部设置有转动电机，所述转动电机的上方设置有导电滑环、支撑筒体、安装螺栓，所述支撑筒体的上方设置有音符型材、硅胶面罩、堵头。本实用新型中，设置了转动电机、导电滑环、底盘主体、EVA棉垫体，转动电机可以带动音符型材部分转动，整体灯光的效果比较好，提高了产品本身带给人们所体验的视觉感官效果，同时，导电滑环还可以隔离里面的电线，使电线不会出现相互缠绕的现象，底盘主体底部设置有金属圆盘增加了底部的重量，使整体的重心偏下，增加了整体的稳定性，保证产品使用寿命较长。

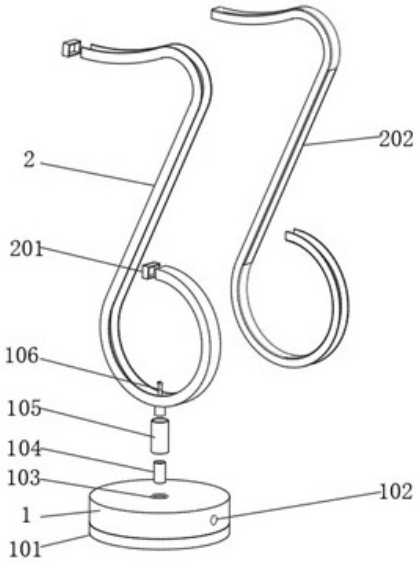

CN 216693189 U

1.电动音符灯,包括底盘主体(1),其特征在于:所述底盘主体(1)的下表面固定连接有EVA棉垫体(101),所述底盘主体(1)的内部设置有转动电机(103),所述转动电机(103)的上方设置有导电滑环(104)、支撑筒体(105)、安装螺栓(106);

所述支撑筒体(105)的上方设置有音符型材(2)、硅胶面罩(202)、堵头(201)。

2.根据权利要求1所述的电动音符灯,其特征在于:所述底盘主体(1)的外表面设置有底座出线孔(102)。

3.根据权利要求1所述的电动音符灯,其特征在于:所述堵头(201)的数量有两个。

4.根据权利要求1所述的电动音符灯,其特征在于:所述硅胶面罩(202)的形状与音符型材(2)的形状相同。

5.根据权利要求1所述的电动音符灯,其特征在于:所述硅胶面罩(202)与音符型材(2)卡合连接。

6.根据权利要求1所述的电动音符灯,其特征在于:所述安装螺栓(106)位于音符型材(2)的内部。

7.根据权利要求1所述的电动音符灯,其特征在于:所述底盘主体(1)横截面的形状为圆形,所述底盘主体(1)的下表面通过螺丝固定连接有金属圆块。

电动音符灯

技术领域

[0001] 本实用新型涉及照明灯技术领域，尤其涉及电动音符灯。

背景技术

[0002] 灯具在生活中，十分常见，灯具是照明工具的统称，灯具的类型有很多，分为吊灯、台灯、壁灯、落地灯等。指能透光、分配和改变光源光分布的器具，包括除光源外所有用于固定和保护光源所需的全部零部件，以及与电源连接所必需的线路附件。

[0003] 音符灯属于灯具中的一种，现有的技术中，由于现有音符灯不具备旋转，实用底座功能，在使用过程中，经常出现使用单一，灯光效果不好的的情况，丧失了其产品本身能带给人们所体验的视觉感官效果，以及底座的不稳定性，容易造成产品的损坏情况。

实用新型内容

[0004] 本实用新型的目的是为了解决现有技术中存在的缺点，而提出的电动音符灯。

[0005] 为了实现上述目的，本实用新型采用了如下技术方案：电动音符灯，包括底盘主体，所述底盘主体的下表面固定连接有EVA棉垫体，所述底盘主体的内部设置有转动电机，所述转动电机的上方设置有导电滑环、支撑筒体、安装螺栓；

[0006] 所述支撑筒体的上方设置有音符型材、硅胶面罩、堵头。

[0007] 作为上述技术方案的进一步描述：

[0008] 所述底盘主体的外表面设置有底座出线孔。

[0009] 作为上述技术方案的进一步描述：

[0010] 所述堵头的数量有两个。

[0011] 作为上述技术方案的进一步描述：

[0012] 所述硅胶面罩的形状与音符型材的形状相同。

[0013] 作为上述技术方案的进一步描述：

[0014] 所述硅胶面罩与音符型材卡合连接。

[0015] 作为上述技术方案的进一步描述：

[0016] 所述安装螺栓位于音符型材的内部。

[0017] 作为上述技术方案的进一步描述：

[0018] 所述底盘主体横截面的形状为圆形，所述底盘主体的下表面通过螺丝固定连接有金属圆块。

[0019] 本实用新型具有如下有益效果：

[0020] 1、与传统技术相比，该电动音符灯设置了转动电机、导电滑环，转动电机可以带动音符型材部分转动，整体灯光的效果比较好，提高了产品本身带给人们所体验的视觉感官效果，同时，导电滑环还可以隔离里面的电线，使电线不会出现相互缠绕的现象。

[0021] 2、与传统技术相比，该电动音符灯设置了底盘主体、EVA棉垫体，底盘主体底部设置有金属圆盘增加了底部的重量，使整体的重心偏下，增加了整体的稳定性，保证产品使用

寿命较长。

附图说明

[0022] 图1为本实用新型提出的电动音符灯的拆分结构示意图；

[0023] 图2为本实用新型提出的电动音符灯的整体结构示意图；

[0024] 图3为本实用新型提出的电动音符灯的正视图；

[0025] 图4为本实用新型提出的电动音符灯的硅胶面罩的结构示意图。

[0026] 图例说明：

[0027] 1、底盘主体；101、EVA棉垫体；102、底座出线孔；103、转动电机；104、导电滑环；105、支撑筒体；106、安装螺栓；2、音符型材；201、堵头；202、硅胶面罩。

具体实施方式

[0028] 下面将结合本实用新型实施例中的附图，对本实用新型实施例中的技术方案进行清楚、完整地描述，显然，所描述的实施例仅仅是本实用新型一部分实施例，而不是全部的实施例。基于本实用新型中的实施例，本领域普通技术人员在没有做出创造性劳动前提下所获得的所有其他实施例，都属于本实用新型保护的范围。

[0029] 在本实用新型的描述中，需要说明的是，术语“中心”、“上”、“下”、“左”、“右”、“竖直”、“水平”、“内”、“外”等指示的方位或位置关系为基于附图所示的方位或位置关系，仅是为了便于描述本实用新型和简化描述，而不是指示或暗示所指的装置或元件必须具有特定的方位、以特定的方位构造和操作，因此不能理解为对本实用新型的限制；术语“第一”、“第二”、“第三”仅用于描述目的，而不能理解为指示或暗示相对重要性，此外，除非另有明确的规定和限定，术语“安装”、“相连”、“连接”应做广义理解，例如，可以是固定连接，也可以是可拆卸连接，或一体地连接；可以是机械连接，也可以是电连接；可以是直接相连，也可以通过中间媒介间接相连，可以是两个元件内部的连通。对于本领域的普通技术人员而言，可以具体情况理解上述术语在本实用新型中的具体含义。

[0030] 参照图1-4，本实用新型提供的一种实施例：电动音符灯，包括底盘主体1，底盘主体1横截面的形状为圆形，增加整体的美观性，所述底盘主体1的下表面通过螺丝固定连接有金属圆块，底盘主体1底部设置的金属圆盘增加了底部的重量，使整体的重心偏下，增加了整体的稳定性，防止产品倾倒，保证产品使用寿命较长，底盘主体1的下表面固定连接有EVA棉垫体101，增大底盘主体1下表面的摩擦力，底盘主体1的内部设置有转动电机103，工作时，转动电机103通过导电滑环104、安装螺栓106带动音符型材2、硅胶面罩202、堵头201进行转动，整体灯光的效果比较好，提高了产品本身带给人们所体验的视觉感官效果，转动电机103的上方设置有导电滑环104、支撑筒体105、安装螺栓106，安装螺栓106用来安装固定音符型材2，导电滑环104还可以隔离里面的电线，使电线不会出现相互缠绕的现象，安装螺栓106位于音符型材2的内部，安装完成后，可以将安装螺栓106隐藏起来，增加整体的美观性；

[0031] 支撑筒体105的上方设置有音符型材2、硅胶面罩202、堵头201，堵头201的数量有两个，堵头201用来将音符型材2与硅胶面罩202固定在一起，增加上部分的牢固性，硅胶面罩202的形状与音符型材2的形状相同，硅胶面罩202与音符型材2卡合连接，底盘主体1的外

表面设置有底座出线孔102，用来线路伸出，保证电源的正常供给。

[0032] 工作原理：转动电机103通过导电滑环104、安装螺栓106带动音符型材2、硅胶面罩202、堵头201进行转动，整体灯光的效果比较好，提高了产品本身带给人们所体验的视觉感官效果，导电滑环104还可以隔离里面的电线，使电线不会出现相互缠绕的现象，底座出线孔102用来线路伸出，保证电源的正常供给，底盘主体1底部设置的金属圆盘增加了底部的重量，使整体的重心偏下，增加了整体的稳定性，防止产品倾倒，保证产品使用寿命较长。

[0033] 最后应说明的是：以上所述仅为本实用新型的优选实施例而已，并不用于限制本实用新型，尽管参照前述实施例对本实用新型进行了详细的说明，对于本领域的技术人员来说，其依然可以对前述各实施例所记载的技术方案进行修改，或者对其中部分技术特征进行等同替换，凡在本实用新型的精神和原则之内，所作的任何修改、等同替换、改进等，均应包含在本实用新型的保护范围之内。

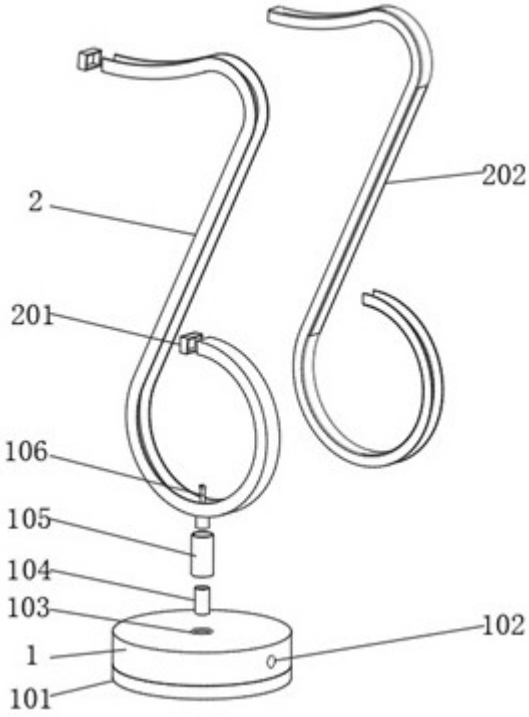

图1

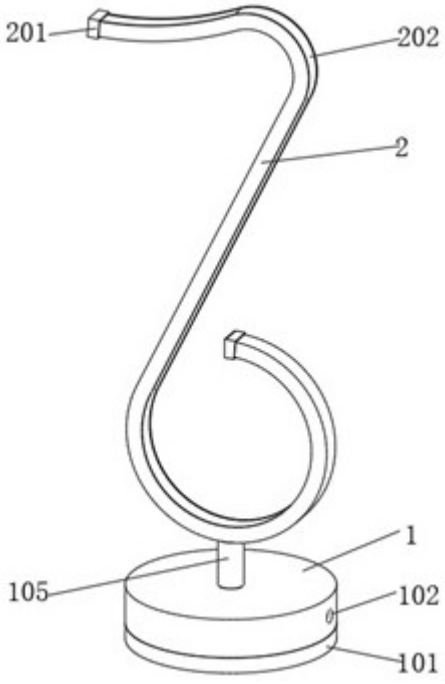

图2

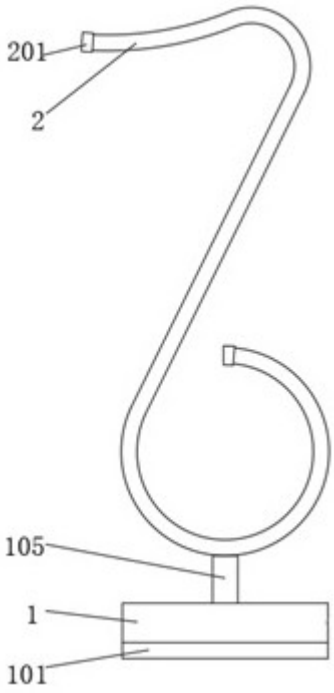

图3

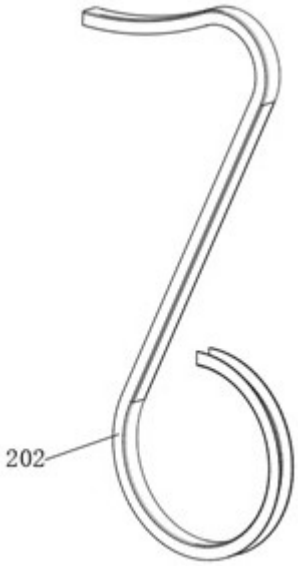

图4