(19)中华人民共和国国家知识产权局

(12)实用新型专利

(10)授权公告号 CN 202668468 U
(45)授权公告日 2013.01.16

(21)申请号 201220373830.5

(22)申请日 2012.07.30

(73)专利权人 成都富凯飞机工程服务有限公司
地址 610041 四川省成都市高新区科园南二路 800 号

(72)发明人 郭向斌

(74)专利代理机构 成都金英专利代理事务所（普通合伙） 51218
代理人 袁英

(51)Int.Cl.
B25B 27/00(2006.01)

权利要求书 1 页 说明书 2 页 附图 1 页

(54)实用新型名称

同步分解器转子分解工装

(57)摘要

本实用新型公开了一种同步分解器转子分解工装，它包括卡套(1)、过渡板(2)、扳手体(3)和内固定扳手(4)，内固定扳手(4)固定在扳手体(3)中，内固定扳手(4)的一端设置有六方头(5)，内固定扳手(4)的另一端设置有连接头(6)，六方头(5)和连接头(6)位于扳手体(3)外，扳手体(3)的外表面设置有过渡板(2)；卡套(1)为月牙形，两个卡套(1)相对设置并通过连接螺栓(7)固定在过渡板(2)上，卡套(1)靠近六方头(5)，卡套(1)的端部凸出于扳手体(3)的端部。扳手体(3)上设置有加力杆(8)。本实用新型的优点在于，使用安全，方便省力。

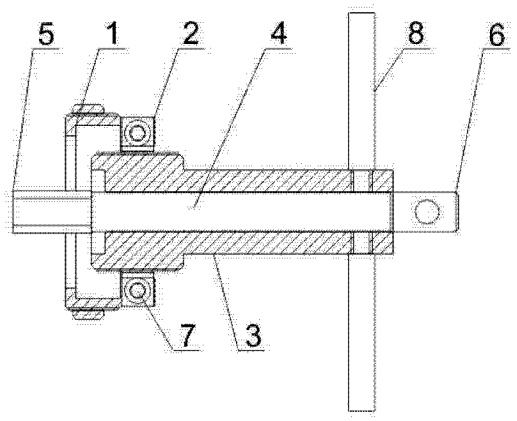

CN 202668468 U

1. 同步分解器转子分解工装，其特征在于：它包括卡套（1）、过渡板（2）、扳手体（3）和内固定扳手（4），内固定扳手（4）固定在扳手体（3）中，内固定扳手（4）的一端设置有六方头（5），内固定扳手（4）的另一端设置有连接头（6），六方头（5）和连接头（6）位于扳手体（3）外，扳手体（3）的外表面设置有过渡板（2）；

卡套（1）为月牙形，两个卡套（1）相对设置并通过连接螺栓（7）固定在过渡板（2）上，卡套（1）靠近六方头（5），卡套（1）的端部凸出于扳手体（3）的端部。

2. 根据权利要求 1 所述的同步分解器转子分解工装，其特征在于：所述的扳手体（3）上设置有加力杆（8）。

同步分解器转子分解工装

技术领域

[0001] 本实用新型涉及工装夹具领域，具体涉及一种同步分解器转子分解工装。

背景技术

[0002] 在同步分解器转子的分解过程中，由于原分解工装的设计缺陷，在将工装套在同步分解器转子上，并用力分解时，工具会从着力处脱出，容易损伤同步分解器转子和其他部件。在分解时，既需要压紧同步分解器转子，又同时需要把同步分解器转子拉出来，分解难度很大，对工作人员的技能要求高。

背景技术

[0003] 本实用新型的目的即在于克服现有技术的不足，提供一种方便使用的同步分解器转子分解工装。

[0004] 本实用新型的目的通过以下技术方案实现：

[0005] 同步分解器转子分解工装，它包括卡套、过渡板、扳手体和内固定扳手，内固定扳手固定在扳手体中，内固定扳手的一端设置有六方头，内固定扳手的另一端设置有连接头，六方头和连接头位于扳手体外，扳手体的外表面设置有过渡板；

[0006] 卡套为月牙形，两个卡套相对设置并通过连接螺栓固定在过渡板上，卡套靠近六方头，卡套的端部凸出于扳手体的端部。

[0007] 扳手体上设置有加力杆。

[0008] 在分解过程中，用两个卡套套住同步分解器转子，然后将内固定扳手的六方头插入同步分解器转子的六方孔中，再通过连接螺栓将卡套固定在过渡板，这样就可以压紧同步分解器转子并使之与工装成为一体，避免了工装脱出损伤同步分解器转子的情况发生。设置有加力杆，使分解工作变得省力。

附图说明

[0009] 图 1 为本实用新型的结构示意图

[0010] 图中，1- 卡套，2- 过渡板，3- 扳手体，4- 内固定扳手，5- 六方头，6- 连接头，7- 连接螺栓，8- 加力杆。

具体实施方式

[0011] 下面结合附图对本实用新型作进一步说明，本实用新型的保护范围不限于以下所述。

[0012] 如图 1 所示，同步分解器转子分解工装，它包括卡套 1、过渡板 2、扳手体 3 和内固定扳手 4，内固定扳手 4 固定在扳手体 3 中，内固定扳手 4 的一端设置有六方头 5，内固定扳手 4 的另一端设置有连接头 6，六方头 5 和连接头 6 位于扳手体 3 外，扳手体 3 的外表面设置有过渡板 2；卡套 1 为月牙形，两个卡套 1 相对设置并通过连接螺栓 7 固定在过渡板 2 上，

卡套 1 靠近六方头 5，卡套 1 的端部凸出于扳手体 3 的端部。扳手体 3 上设置有加力杆 8。

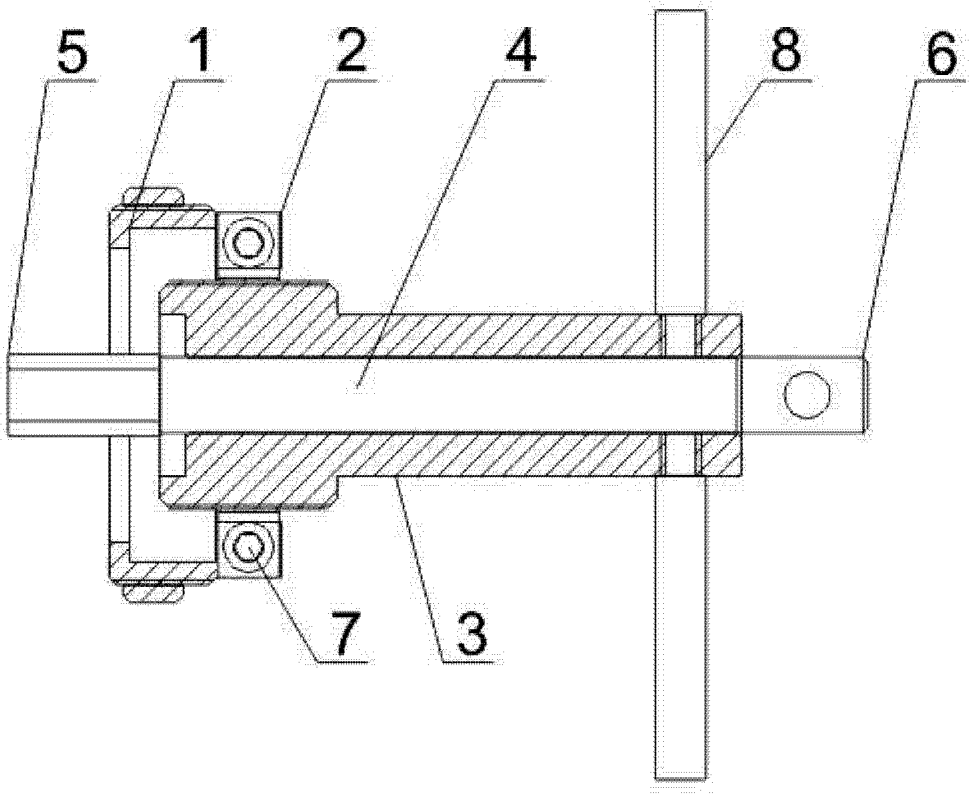

图 1