(19)中华人民共和国国家知识产权局

(12)发明专利申请

(10)申请公布号 CN 109989645 A
(43)申请公布日 2019.07.09

(21)申请号 201711500947.9

(22)申请日 2017.12.29

(71)申请人 吴会双
地址 441100 湖北省襄阳市襄州区金富士路滨江御景3-1-1502

(72)发明人 吴会双

(51)Int.Cl.
E05D 3/02(2006.01)
E05D 5/06(2006.01)
E06B 9/52(2006.01)

权利要求书1页 说明书2页 附图2页

(54)发明名称

平开窗安装纱窗使用的反包式铰链

(57)摘要

本发明提供一种平开窗安装纱窗使用的反包式铰链，两个分别与固定板连为一体的铰链套采用嵌入式的轴杆活动连接为铰链；其中一个固定板设有与平开窗框的框沿吻合的反包卡槽，另一个固定板设有与纱窗框体的纱窗框体卡槽吻合相扣的卡条。安装时，通过与平开窗框沿对应吻合的反包卡槽相互扣入后，再用螺钉固定，即可让纱窗活动固定在平开窗户上，由于采用反包式设计，可让纱窗开启后紧贴在窗户的窗框上。

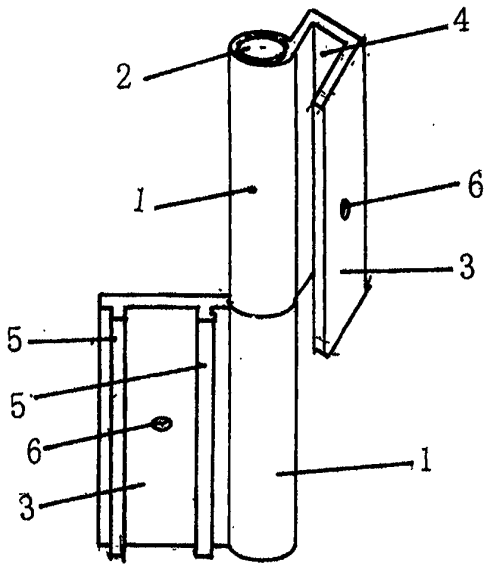

CN 109989645 A

1.一种平开窗安装纱窗使用的反包式铰链,包括铰链的轴杆(2),其特征在于:两个分别与固定板(3)连为一体的铰链套(1)采用嵌入式的轴杆(2)活动连接为铰链;其中一个固定板(3)设有与平开窗框(8)的框沿吻合的反包卡槽(4),另一个固定板(3)设有与纱窗框体(9)的纱窗框体卡槽(10)吻合相扣的卡条(5)。

2.根据权利要求1所述的平开窗安装纱窗使用的反包式铰链,其特征在于:所述设有反包卡槽(4)的固定板(3)与反包卡槽(4)为一体向上弯折设置。

3.根据权利要求1所述的平开窗安装纱窗使用的反包式铰链,其特征在于:所述设有反包卡槽(4)的固定板(3)连接有弯折后为一体的加长固定板(7),螺孔(6)设置在加长固定板(7)上面。

4.根据权利要求1所述的平开窗安装纱窗使用的反包式铰链,其特征在于:所述两个固定板(3)分别设有用于固定窗框的螺孔(6)。

平开窗安装纱窗使用的反包式铰链

技术领域

[0001] 本发明涉及一种窗户铰链,具体的说是一种平开窗安装纱窗使用的反包式铰链。

背景技术

[0002] 房屋建筑中,所设窗户安装透气的纱窗,目前平开窗安装纱窗主要有两种方式:一是用螺钉直接将纱窗固定在平开窗的窗体上;二是用传统铰链的平开纱窗安装在窗框上,上述方式一是无法开启,二是采用传统铰链安装的平开纱窗由于窗户之间的框体及把手容易干扰,出现意外和需开启纱窗时,就会感到麻烦。

发明内容

[0003] 本发明的目的在于解决现在市场上存在的技术不足问题,提供一种平开窗安装纱窗使用的反包式铰链,具有与现有窗框吻合一致的安装结构,且开启纱窗后能紧贴窗户的框体。

[0004] 本发明包括铰链的轴杆,所采用的技术方案在于:两个分别与固定板连为一体的铰链套采用嵌入式的轴杆活动连接为铰链;其中一个固定板设有与平开窗框的框沿吻合的反包卡槽,另一个固定板设有与纱窗框体的纱窗框体卡槽吻合相扣的卡条。

[0005] 上述技术方案包括:所述设有反包卡槽的固定板与反包卡槽为一体向上弯折设置。

[0006] 所述设有反包卡槽的固定板连接有弯折后为一体的加长固定板,螺孔设置在加长固定板上面。

[0007] 所述两个固定板分别设有用于固定窗框的螺孔

[0008] 本发明与现有技术相比,具有如下优势效果:通过上述技术方案,所构成的专用铰链,安装时,只需将反包卡槽和卡条与纱窗和窗框的现有结构对应扣插后再用螺钉紧固,即可将纱窗活动连接固定在平开窗的窗框上,开启后并可让纱窗紧贴窗框,由此解决了现在市场上同类产品存在的所有问题,设计科学、结构合理,安装和使用极为方便。

附图说明

[0009] 下面结合附图和实施例对本发明作进一步详述。

[0010] 图1为本发明结构示意图。

[0011] 图2为本发明弯折为一体加强固定板结构示意图。

[0012] 图3为本发明与纱窗安装状态示意图。

[0013] 图中:1、铰链套,2、轴杆,3、固定板,4、反包卡槽,5、卡条,6、螺孔,7、加长固定板,8、平开窗框,9、纱窗框体,10、纱窗框体卡槽。

具体实施方式

[0014] 图1、3所示:两个分别与固定板3连为一体的铰链套1采用嵌入式的轴杆2活动连接

为铰链;其中一个固定板3设有与平开窗框8的框沿吻合的反包卡槽4,另一个固定板3设有与纱窗框体9的纱窗框体卡槽10吻合相扣的卡条5。设有反包卡槽4的固定板3与反包卡槽4为一体向上弯折设置。两个固定板3分别设有用于固定窗框的螺孔6。

[0015] 图2所示:设有反包卡槽4的固定板3连接有弯折后为一体的加长固定板7,螺孔6设置在加长固定板7上面。

[0016] 本发明所设计的反包卡槽4和卡条5均与现有的传统窗框和纱窗框结构吻合对应,所涉及的平开窗框8和纱窗框体9均为现有通用的产品。

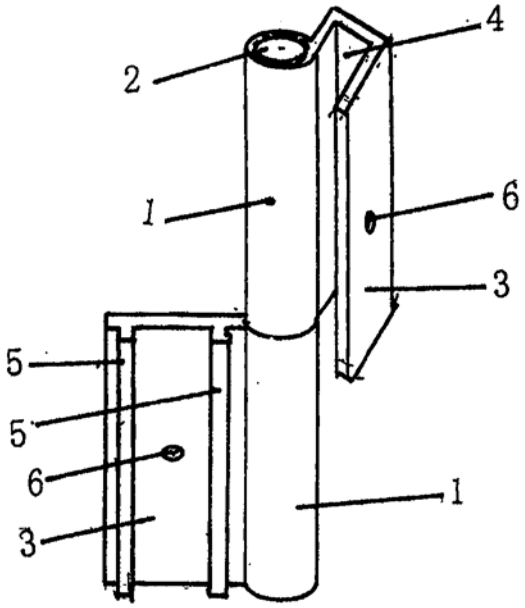

图1

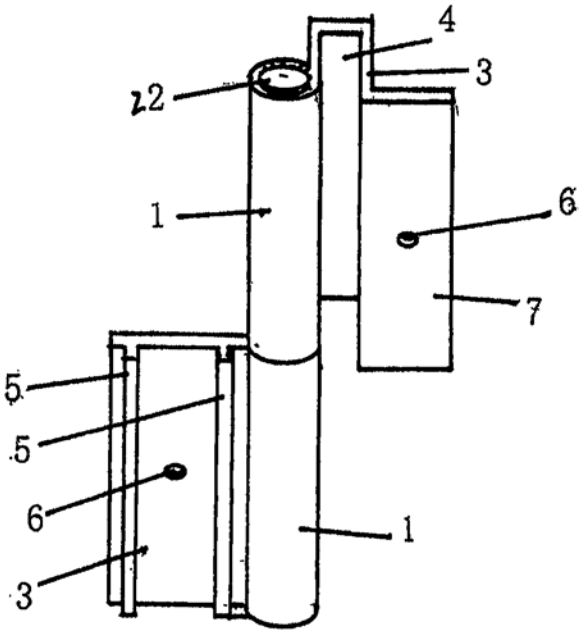

图2

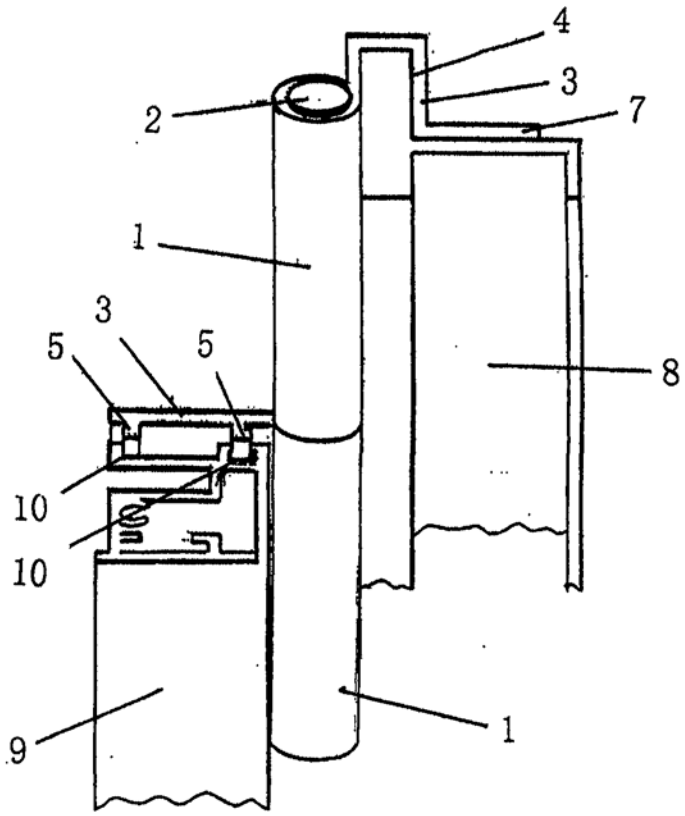

图3