(19)中华人民共和国国家知识产权局

(12)实用新型专利

(10)授权公告号 CN 204383062 U
(45)授权公告日 2015.06.10

(21)申请号 201520009036.6

(22)申请日 2015.01.07

(73)专利权人 吉首大学
地址 416000 湖南省湘西土家族苗族自治州吉首市人民南路120号

(72)发明人 谷利民

(51)Int.Cl.
B44D 3/00(2006.01)

权利要求书1页 说明书4页 附图3页

(54)实用新型名称

中国画写生工具箱

(57)摘要

本实用新型提供一种中国画写生工具箱，包括铰接连接的箱盖和箱体，所述箱体内设有一内腔，该内腔中由上至下依次放置有第一托盘、第二托盘和第三托盘；所述第一凸缘、第二凸缘和第三凸缘的左右两侧均开设有提手孔；所述第一托盘的上端面上开设有一调色盘容置槽和多个毛笔容置槽，所述第二托盘的上端面上开设有画毡容置槽、砚台容置槽、印泥盒容置槽、笔架容置槽、墨块容置槽、镇尺容置槽和笔帘容置槽，所述第三托盘内开设有一开口朝上、且用于盛放洗笔液的清洗槽，且清洗槽的上端覆盖有一与第三托盘密封连接的密封盖。本实用新型能够有序地放置多种中国画绘画用所必须的工具和画纸，从而便于用户外出携带、以进行户外国画写生。

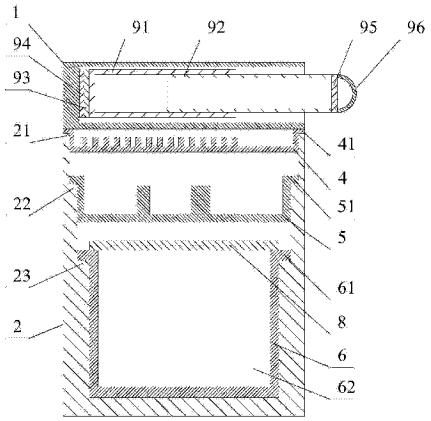

CN 204383062 U

1. 一种中国画写生工具箱，包括铰接连接的箱盖 (1) 和箱体 (2)，所述箱盖 (1) 和箱体 (2) 还通过锁扣 (3) 相连接，其特征在于：所述箱体 (2) 内设有一内腔，该内腔中由上至下依次放置有第一托盘 (4)、第二托盘 (5) 和第三托盘 (6)，所述第一托盘 (4) 上端的外周设有一圈向外延伸的第一凸缘 (41)，第二托盘 (5) 上端的外周设有一圈向外延伸的第二凸缘 (51)，第三托盘 (6) 上端的外周设有一圈向外延伸的第三凸缘 (61)，所述箱体 (2) 的内壁上由上至下依次设有第一台阶 (21)、第二台阶 (22) 和第三台阶 (23)，所述第一凸缘 (41) 与第一台阶 (21) 相抵靠，第二凸缘 (51) 与第二台阶 (22) 相抵靠，第三凸缘 (61) 与第三台阶 (23) 相抵靠；所述第一凸缘 (41)、第二凸缘 (51) 和第三凸缘 (61) 的左右两侧均开设有提手孔 (7)；所述第一托盘 (4) 的上端面上开设有一调色盘容置槽 (42) 和多个毛笔容置槽 (43)，所述第二托盘 (5) 的上端面上开设有画毡容置槽 (52)、砚台容置槽 (53)、印泥盒容置槽 (54)、笔架容置槽 (55)、墨块容置槽 (56)、镇尺容置槽 (57) 和笔帘容置槽 (58)，所述第三托盘 (6) 内开设有一开口朝上、且用于盛放洗笔液的清洗槽 (62)，且清洗槽 (62) 的上端覆盖有一与第三托盘 (6) 密封连接的密封盖 (8)；所述箱盖 (1) 中开设有多个容腔，每个容腔中均插入有一画桶 (9)，所述画桶 (9) 包括螺纹连接的外画桶 (91) 和内画桶 (92)，所述外画桶 (91) 的端部固定有

第一磁铁 (93)，每个容腔中固定有与第一磁铁 (93) 相吸合的第二磁铁 (94)，所述内画桶 (92) 的端部固定有一端盖 (95)。

2. 根据权利要求 1 所述的中国画写生工具箱，其特征在于：所述端盖 (95) 上设有一拉环 (96)。

3. 根据权利要求 1 所述的中国画写生工具箱，其特征在于：所述箱体 (2) 的底部设有多个万向轮 (10)，箱体 (2) 的左侧设有一拉杆 (11)。

4. 根据权利要求 1 所述的中国画写生工具箱，其特征在于：所述箱盖 (1) 的上端面上设有一把手 (12)。

中国画写生工具箱

技术领域

[0001] 本实用新型涉及一种绘画写生用工具，特别是涉及一种中国画写生工具箱。

背景技术

[0002] 国画工具是美术教学中的必备工具，是供中小学美术教学中学生或者美术工作者进行绘画创作使用，在各种美术工具中，经常需要使用到笔洗、笔架、砚台、印盒、墨、画毡和不同规格的毛笔等，许多美术工具由于规格各不相同，数量比较繁多，而现有美术工具又多为独立包装，故当绘图者外出写生时，多种绘图工具携带时非常不方便，且容易遗忘或丢失；另外，绘图完成后，画纸也不方便放置。

实用新型内容

[0003] 鉴于以上所述现有技术的缺陷和各种不足之处，本实用新型要解决的技术问题在于提供一种中国画写生工具箱，能够有序放置多种国画绘图时所必要的工具、以及放置画纸，便于用户外出进行国画写生。

[0004] 为实现上述目的，本实用新型提供一种中国画写生工具箱，包括铰接连接的箱盖和箱体，所述箱盖和箱体还通过锁扣相连接，所述箱体内设有一内腔，该内腔中由上至下依次放置有第一托盘、第二托盘和第三托盘，所述第一托盘上端的外周设有一圈向外延伸的第一凸缘，第二托盘上端的外周设有一圈向外延伸的第二凸缘，第三托盘上端的外周设有一圈向外延伸的第三凸缘，所述箱体的内壁上由上至下依次设有第一台阶、第二台阶和第三台阶，所述第一凸缘与第一台阶相抵靠，第二凸缘与第二台阶相抵靠，第三凸缘与第三台阶相抵靠；所述第一凸缘、第二凸缘和第三凸缘的左右两侧均开设有提手孔；所述第一托盘的上端面上开设有一调色盘容置槽和多个毛笔容置槽，所述第二托盘的上端面上开设有画毡容置槽、砚台容置槽、印泥盒容置槽、笔架容置槽、墨块容置槽、镇尺容置槽和笔帘容置槽，所述第三托盘内开设有一开口朝上、且用于盛放洗笔液的清洗槽，且清洗槽的上端覆盖有一与第三托盘密封连接的密封盖；所述箱盖中开设有多个容腔，每个容腔中均插入有一画桶，所述画桶包括螺纹连接的外画桶和内画桶，所述外画桶的端部固定有第一磁铁，每个容腔中固定有与第一磁铁相吸合的第二磁铁，所述内画桶的端部固定有一端盖。

[0005] 优选地，所述端盖上设有一拉环。

[0006] 进一步地，所述箱体的底部设有多个万向轮，箱体的左侧设有一拉杆。

[0007] 优选地，所述箱盖的上端面上设有一把手。

[0008] 本实用新型涉及的中国画写生工具箱具有以下有益效果：

[0009] 本实用新型能够有序地放置多种中国画绘画用所必须的工具和画纸，从而便于用户外出携带、以进行户外国画写生。

[0010] 上述说明仅是本实用新型技术方案的概述，为了能够更清楚了解本实用新型的技术手段，并可依照说明书的内容予以实施，以下以本实用新型的较佳实施例并配合附图对本专利进行详细说明。

附图说明

[0011] 图 1 为本实用新型的结构示意图。

[0012] 图 2 为图 1 的内部结构图。

[0013] 图 3 为图 2 中第一托盘的俯视图。

[0014] 图 4 为图 2 中第二托盘的俯视图。

[0015] 元件标号说明

[0016]	1	箱盖
[0017]	2	箱体
[0018]	21	第一台阶
[0019]	22	第二台阶
[0020]	23	第三台阶
[0021]	3	锁扣
[0022]	4	第一托盘
[0023]	41	第一凸缘
[0024]	42	调色盘容置槽
[0025]	43	毛笔容置槽
[0026]	5	第二托盘
[0027]	51	第二凸缘
[0028]	52	画毡容置槽
[0029]	53	砚台容置槽
[0030]	54	印泥盒容置槽
[0031]	55	笔架容置槽
[0032]	56	墨块容置槽
[0033]	57	镇尺容置槽
[0034]	58	笔帘容置槽
[0035]	6	第三托盘
[0036]	61	第三凸缘
[0037]	62	清洗槽
[0038]	7	提手孔
[0039]	8	密封盖
[0040]	9	画桶
[0041]	91	外画桶
[0042]	92	内画桶
[0043]	93	第一磁铁
[0044]	94	第二磁铁
[0045]	95	端盖
[0046]	96	拉环
[0047]	10	万向轮

[0048] 11 拉杆

[0049] 12 把手

具体实施方式

[0050] 下面结合附图对本实用新型的优选实施例进行详细介绍。

[0051] 如图 1 和图 2 所示，本实用新型提供一种中国画写生工具箱，包括铰接连接的箱盖 1 和箱体 2，所述箱盖 1 和箱体 2 还通过锁扣 3 相连接，所述箱体 2 内设有一内腔，该内腔中由上至下依次放置有第一托盘 4、第二托盘 5 和第三托盘 6，所述第一托盘 4 上端的外周设有一圈向外延伸的第一凸缘 41，第二托盘 5 上端的外周设有一圈向外延伸的第二凸缘 51，第三托盘 6 上端的外周设有一圈向外延伸的第三凸缘 61，所述箱体 2 的内壁上由上至下依次设有第一台阶 21、第二台阶 22 和第三台阶 23，所述第一凸缘 41 与第一台阶 21 相抵靠，第二凸缘 51 与第二台阶 22 相抵靠，第三凸缘 61 与第三台阶 23 相抵靠，从而将第三托盘 6、第二托盘 5 和第一托盘 4 由下至下依次放入箱体 2 内。见图 3 和图 4，所述第一凸缘 41、第二凸缘 51 和第三凸缘 61 的左右两侧均开设有提手孔 7，通过提手孔 7 可方便地将第一托盘 4、第二托盘 5 和第三托盘 6 从箱体 2 内取出。如图 3 所示，所述第一托盘 4 的上端面上开设有一调色盘容置槽 42 和多个毛笔容置槽 43，分别用于放置调色盘和多支毛笔；如图 4 所示，所述第二托盘 5 的上端面上开设有画毡容置槽 52、砚台容置槽 53、印泥盒容置槽 54、笔架容置槽 55、墨块容置槽 56、镇尺容置槽 57 和笔帘容置槽 58，分别用于放置画毡、砚台、印泥盒、笔架、墨块、镇尺和笔帘；如图 2 所示，所述第三托盘 6 内开设有一开口朝上、且用于盛放洗笔液的清洗槽 62，且清洗槽 62 的上端覆盖有一与第三托盘 6 密封连接的密封盖 8，所述密封盖 8 用于防止清洗槽 62 内洗笔液的漏出。

[0052] 本实用新型能够有序地放置多种中国画绘画用所必须的工具，从而便于用户外出携带、以进行户外国画写生。

[0053] 进一步地，如图 2 所示，所述箱盖 1 中开设有多个容腔，每个容腔中均插入有一画桶 9，所述画桶 9 包括螺纹连接的外画桶 91 和内画桶 92，所述外画桶 91 的端部固定有第一磁铁 93，每个容腔中固定有与第一磁铁 93 相吸合的第二磁铁 94，所述内画桶 92 的端部固定有一端盖 95；优选地，所述端盖 95 上设有一拉环 96。当绘画完成后，可将画纸放置在画桶 9 中，所述画桶 9 的长度通过螺纹配合的外画桶 91 和内画桶 92 进行调节，以使画桶 9 能够放置不同大小的画纸；通过第一磁铁 93 和第二磁铁 94 的相互配合可防止画桶 9 从箱盖 1 中的掉落，当需要将画桶 9 取出时，则用户通过拉环 96 向外施力将画桶 9 从箱盖 1 的内腔中拉出即可。

[0054] 进一步地，所述箱体 2 的底部设有多个万向轮 10，箱体 2 的左侧设有一拉杆 11，通过拉杆 11 和万向轮 10 可方便地移动工具箱。或者，所述箱盖 1 的上端面上设有一把手 12，通过把手 12 也可手提该工具箱。

[0055] 综上所述，本实用新型有效克服了现有技术中的种种缺点而具高度产业利用价值。

[0056] 以上对本实用新型实施例所提供的一种中国画写生工具箱进行了详细介绍，对于本领域的一般技术人员，依据本实用新型实施例的思想，在具体实施方式及应用范围上均会有改变之处，综上所述，本说明书内容不应理解为对本实用新型的限制，凡依本实用新型

设计思想所做的任何改变都在本实用新型的保护范围之内。

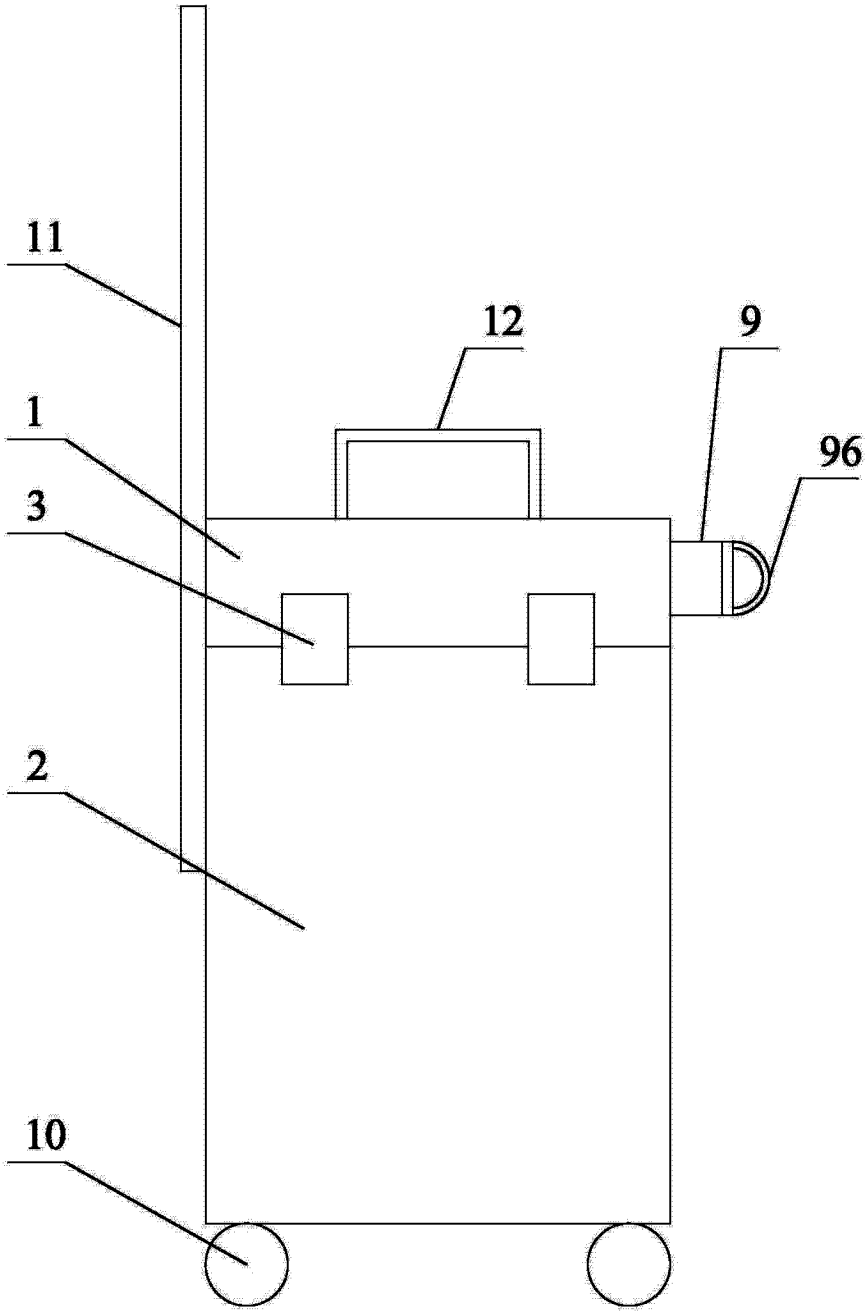

图 1

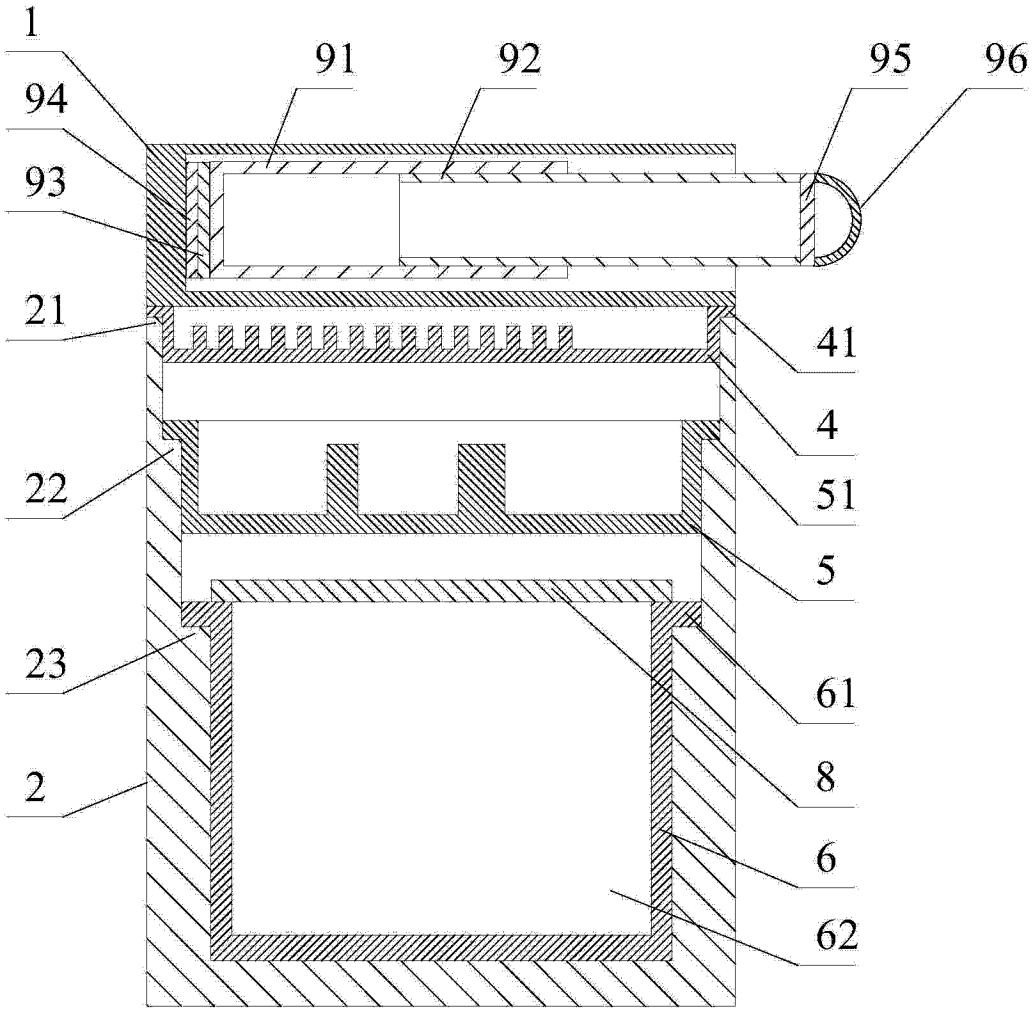

图 2

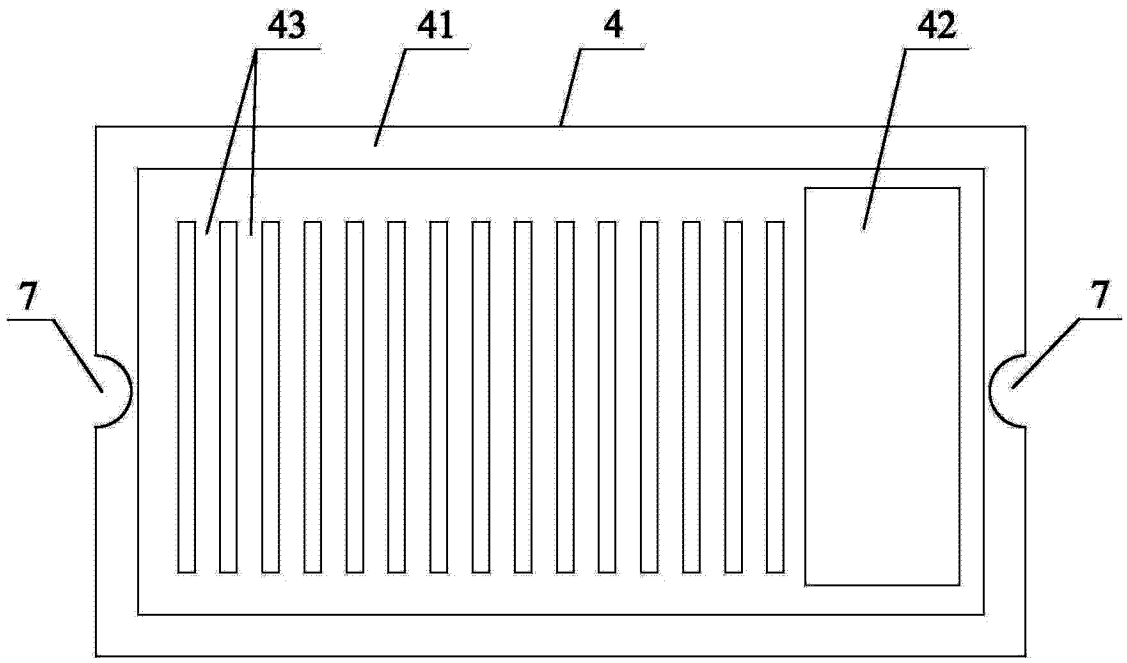

图 3

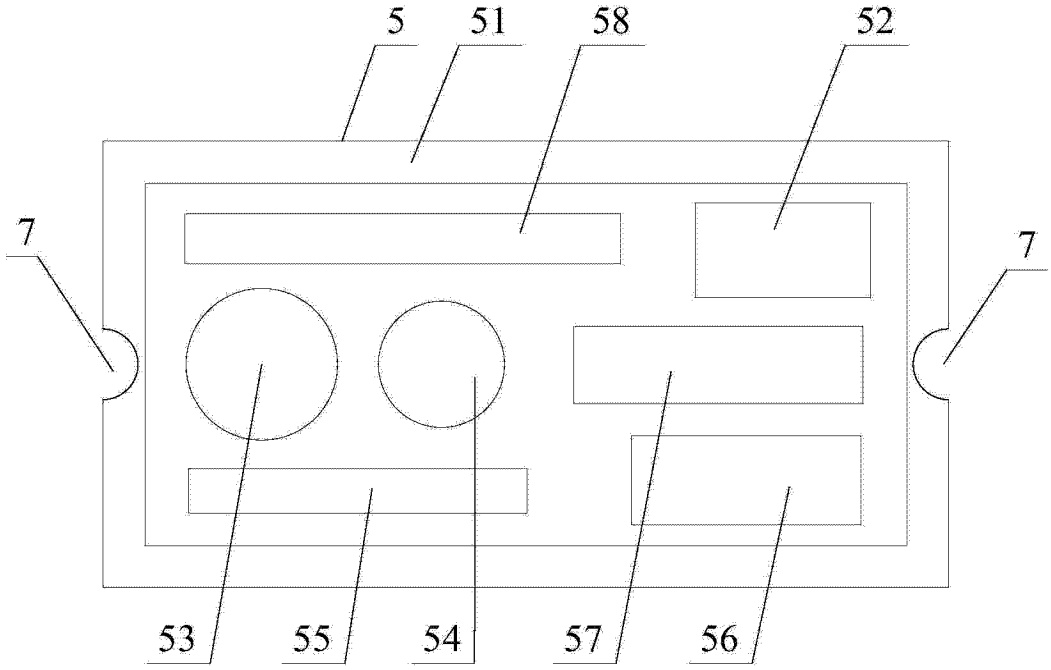

图 4