(19)中华人民共和国国家知识产权局

(12)实用新型专利

(10)授权公告号 CN 211827108 U
(45)授权公告日 2020.10.30

(21)申请号 202020404971.3

(22)申请日 2020.03.26

(73)专利权人 浙江高米网络科技有限公司
地址 323000 浙江省丽水市莲都区白云街道城北街368号丽水绿谷信息产业园3号楼6层605-1

(72)发明人 刘伟伟

(74)专利代理机构 丽水创智果专利代理事务所（普通合伙）33278
代理人 单拯

(51)Int.Cl.
G06F 1/18(2006.01)
G06F 1/16(2006.01)

权利要求书1页 说明书3页 附图2页

(54)实用新型名称

一种方便安装维护的计算机主机安装结构

(57)摘要

本实用新型公开了一种方便安装维护的计算机主机安装结构，包括底座、箱体、凸块、连杆、缓冲筒、弹件、压板、支柱、支垫、承接板、散热翅片、固定座、电机、转轴、风叶、推杆、夹垫、螺母和透风口，底座上端设有箱体，箱体下端设有凸块，连杆贯穿凸块与底座相连接，缓冲筒设置在底座上端面，缓冲筒内部设有弹件，弹件上端设有压板，压板上端设有支柱，支柱上端设有支垫，支垫上端设有承接板，承接板内部设有散热翅片，固定座设置在底座上端面，固定座内部设有电机，电机上端设有转轴，转轴上端设有风叶，推杆设置在箱体侧壁，推杆的内端设有夹垫，螺母设置在推杆上，透风口设置在箱体侧壁。

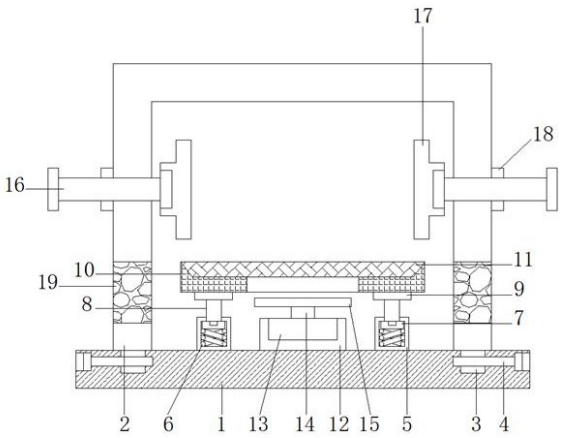

CN 211827108 U

1.一种方便安装维护的计算机主机安装结构，包括底座、箱体、凸块、连杆、缓冲筒、弹件、压板、支柱、支垫、承接板、散热翅片、固定座、电机、转轴、风叶、推杆、夹垫、螺母和透风口，其特征在于，所述底座上端设有箱体，所述箱体下端设有凸块，所述连杆贯穿凸块与底座相连接，所述缓冲筒设置在底座上端面，缓冲筒内部设有弹件，所述弹件上端设有压板，所述压板上端设有支柱，所述支柱上端设有支垫，所述支垫上端设有承接板，所述承接板内部设有散热翅片，所述固定座设置在底座上端面，固定座内部设有电机，所述电机上端设有转轴，所述转轴上端设有风叶，所述推杆设置在箱体侧壁，推杆的内端设有夹垫，所述螺母设置在推杆上，所述透风口设置在箱体侧壁。

2.根据权利要求1所述的一种方便安装维护的计算机主机安装结构，其特征在于，所述底座上端设有凹槽，凸块设置在凹槽内，凹槽的内侧壁和凸块内设有螺孔，连杆与凸块和凹槽通过螺纹相连接。

3.根据权利要求1所述的一种方便安装维护的计算机主机安装结构，其特征在于，所述压板上端中心处设有螺孔，支柱的下端设有螺纹连接块，螺纹连接块与压板通过螺纹相连接。

4.根据权利要求1所述的一种方便安装维护的计算机主机安装结构，其特征在于，所述承接板上端面设有空槽，散热翅片设置在空槽内，承接板中心处设有通口，通口的直径大于风叶的直径。

5.根据权利要求1所述的一种方便安装维护的计算机主机安装结构，其特征在于，所述推杆内端设有卡块，夹垫外端面中心处设有卡槽，卡块设置在卡槽内，且推杆为螺纹杆，推杆贯穿箱体侧壁，推杆与螺母通过螺纹相连接。

一种方便安装维护的计算机主机安装结构

技术领域

[0001] 本实用新型涉及一种计算机主机技术领域，具体是一种方便安装维护的计算机主机安装结构。

背景技术

[0002] 主机是指计算机除去输入输出设备以外的主要机体部分。也是用于放置主板及其他主要部件的控制箱体。通常包括 CPU、内存、硬盘、光驱、电源以及其他输入输出控制器和接口。在网络技术中是关于发送与接收信息的终端设备。

[0003] 现有技术中的主机安装结构功能性单一，多为固定式结构，减震性能差，无法满足不同的使用需求，使用性受限，具有一定的局限性；现有技术中的主机安装结构散热性能较差，且不易进行拆装，使其实用性较差。

实用新型内容

[0004] 本实用新型的目的在于提供一种方便安装维护的计算机主机安装结构，以解决上述背景技术中提出的问题。

[0005] 为实现上述目的，本实用新型提供如下技术方案：一种方便安装维护的计算机主机安装结构，包括底座、箱体、凸块、连杆、缓冲筒、弹件、压板、支柱、支垫、承接板、散热翅片、固定座、电机、转轴、风叶、推杆、夹垫、螺母和透风口，底座上端设有箱体，箱体下端设有凸块，连杆贯穿凸块与底座相连接，缓冲筒设置在底座上端面，缓冲筒内部设有弹件，弹件上端设有压板，压板上端设有支柱，支柱上端设有支垫，支垫上端设有承接板，承接板内部设有散热翅片，固定座设置在底座上端面，固定座内部设有电机，电机上端设有转轴，转轴上端设有风叶，推杆设置在箱体侧壁，推杆的内端设有夹垫，螺母设置在推杆上，透风口设置在箱体侧壁。

[0006] 作为本实用新型进一步的方案：底座1上端设有凹槽，凸块3设置在凹槽内，凹槽的内侧壁和凸块3内设有螺孔，连杆4与凸块3和凹槽通过螺纹相连接，便于对连杆4进行拆装，从而便于对箱体2进行拆装，且通过连杆4能够有效地提升箱体2的稳固性。

[0007] 作为本实用新型进一步的方案：压板7上端中心处设有螺孔，支柱8的下端设有螺纹连接块，螺纹连接块与压板7通过螺纹相连接，便于对压板7和支柱8进行拆装，通过支柱8和压板7在缓冲筒5内挤压弹件6能够有效地提升承接板10的缓冲性能。

[0008] 作为本实用新型进一步的方案：承接板10上端面设有空槽，散热翅片11设置在空槽内，承接板10中心处设有通口，通口的直径大于风叶15的直径，在电机13、转轴14和风叶15的作用下由通口往散热翅片11上鼓风，能够对放置在承接板10上端的元件进行散热降温，在承接板10下降过程中不影响电机13、转轴14和风叶15的使用。

[0009] 作为本实用新型再进一步的方案：推杆16内端设有卡块，夹垫17外端面中心处设有卡槽，卡块设置在卡槽内，且推杆16为螺纹杆，推杆16贯穿箱体2侧壁，推杆16与螺母18通过螺纹相连接，通过调节推杆16能够调节夹垫17的间距，从而能够满足不同宽度的主机的

定位固定要求，稳固性强。

[0010] 与现有技术相比，本实用新型的有益效果是：底座1上端设有凹槽，凸块3设置在凹槽内，凹槽的内侧壁和凸块3内设有螺孔，连杆4与凸块3和凹槽通过螺纹相连接，便于对连杆4进行拆装，从而便于对箱体2进行拆装，且通过连杆4能够有效地提升箱体2的稳固性；压板7上端中心处设有螺孔，支柱8的下端设有螺纹连接块，螺纹连接块与压板7通过螺纹相连接，便于对压板7和支柱8进行拆装，通过支柱8和压板7在缓冲筒5内挤压弹件6能够有效地提升承接板10的缓冲性能；承接板10上端面设有空槽，散热翅片11设置在空槽内，承接板10中心处设有通口，通口的直径大于风叶15的直径，在电机13、转轴14和风叶15的作用下由通口往散热翅片11上鼓风，能够对放置在承接板10上端的元件进行散热降温，在承接板10下降过程中不影响电机13、转轴14和风叶15的使用；推杆16内端设有卡块，夹垫17外端面中心处设有卡槽，卡块设置在卡槽内，且推杆16为螺纹杆，推杆16贯穿箱体2侧壁，推杆16与螺母18通过螺纹相连接，通过调节推杆16能够调节夹垫17的间距，从而能够满足不同宽度的主机的定位固定要求，稳固性强。

附图说明

[0011] 图1为一种方便安装维护的计算机主机安装结构的结构示意图。

[0012] 图2为一种方便安装维护的计算机主机安装结构的正视图。

[0013] 图中：底座1、箱体2、凸块3、连杆4、缓冲筒5、弹件6、压板7、支柱8、支垫9、承接板10、散热翅片11、固定座12、电机13、转轴14、风叶15、推杆16、夹垫17、螺母18、透风口19。

具体实施方式

[0014] 下面将结合本实用新型实施例中的附图，对本实用新型实施例中的技术方案进行清楚、完整地描述，显然，所描述的实施例仅仅是本实用新型一部分实施例，而不是全部的实施例。基于本实用新型中的实施例，本领域普通技术人员在没有做出创造性劳动前提下所获得的所有其他实施例，都属于本实用新型保护的范围。

[0015] 请参阅图1～2，本实用新型实施例中，一种方便安装维护的计算机主机安装结构，包括底座1、箱体2、凸块3、连杆4、缓冲筒5、弹件6、压板7、支柱8、支垫9、承接板10、散热翅片11、固定座12、电机13、转轴14、风叶15、推杆16、夹垫17、螺母18和透风口19，所述底座1上端设有箱体2，所述箱体2下端设有凸块3，所述连杆4贯穿凸块3与底座1相连接，底座1上端设有凹槽，凸块3设置在凹槽内，凹槽的内侧壁和凸块3内设有螺孔，连杆4与凸块3和凹槽通过螺纹相连接，便于对连杆4进行拆装，从而便于对箱体2进行拆装，且通过连杆4能够有效地提升箱体2的稳固性，所述缓冲筒5设置在底座1上端面，缓冲筒5内部设有弹件6，所述弹件6上端设有压板7，所述压板7上端设有支柱8，压板7上端中心处设有螺孔，支柱8的下端设有螺纹连接块，螺纹连接块与压板7通过螺纹相连接，便于对压板7和支柱8进行拆装，通过支柱8和压板7在缓冲筒5内挤压弹件6能够有效地提升承接板10的缓冲性能，所述支柱8上端设有支垫9，所述支垫9上端设有承接板10，所述承接板10内部设有散热翅片11，所述固定座12设置在底座1上端面，固定座12内部设有电机13，所述电机13上端设有转轴14，所述转轴14上端设有风叶15，承接板10上端面设有空槽，散热翅片11设置在空槽内，承接板10中心处设有通口，通口的直径大于风叶15的直径，在电机13、转轴14和风叶15的作用下由通口往散

热翅片11上鼓风，能够对放置在承接板10上端的元件进行散热降温，在承接板10下降过程中不影响电机13、转轴14和风叶15的使用，所述推杆16设置在箱体2侧壁，推杆16的内端设有夹垫17，所述螺母18设置在推杆16上，推杆16内端设有卡块，夹垫17外端面中心处设有卡槽，卡块设置在卡槽内，且推杆16为螺纹杆，推杆16贯穿箱体2侧壁，推杆16与螺母18通过螺纹相连接，通过调节推杆16能够调节夹垫17的间距，从而能够满足不同宽度的主机的定位固定要求，稳固性强，所述透风口19设置在箱体2侧壁，在透风口19内设置防尘网，在风叶15对箱体2内部进行散热时，由透风口19提升箱体2内部的空气流通性。

[0016] 本实用新型的工作原理是：箱体2下端设有凸块3，连杆4贯穿凸块3与底座1相连接，底座1上端设有凹槽，凸块3设置在凹槽内，凹槽的内侧壁和凸块3内设有螺孔，连杆4与凸块3和凹槽通过螺纹相连接，便于对连杆4进行拆装，从而便于对箱体2进行拆装，且通过连杆4能够有效地提升箱体2的稳固性，缓冲筒5内部设有弹件6，弹件6上端设有压板7，压板7上端设有支柱8，压板7上端中心处设有螺孔，支柱8的下端设有螺纹连接块，螺纹连接块与压板7通过螺纹相连接，便于对压板7和支柱8进行拆装，通过支柱8和压板7在缓冲筒5内挤压弹件6能够有效地提升承接板10的缓冲性能，支柱8上端设有支垫9，支垫9上端设有承接板10，承接板10内部设有散热翅片11，固定座12设置在底座1上端面，固定座12内部设有电机13，电机13上端设有转轴14，转轴14上端设有风叶15，承接板10上端面设有空槽，散热翅片11设置在空槽内，承接板10中心处设有通口，通口的直径大于风叶15的直径，在电机13、转轴14和风叶15的作用下由通口往散热翅片11上鼓风，能够对放置在承接板10上端的元件进行散热降温，在承接板10下降过程中不影响电机13、转轴14和风叶15的使用，推杆16设置在箱体2侧壁，推杆16的内端设有夹垫17，螺母18设置在推杆16上，推杆16内端设有卡块，夹垫17外端面中心处设有卡槽，卡块设置在卡槽内，且推杆16为螺纹杆，推杆16贯穿箱体2侧壁，推杆16与螺母18通过螺纹相连接，通过调节推杆16能够调节夹垫17的间距，从而能够满足不同宽度的主机的定位固定要求，稳固性强，透风口19设置在箱体2侧壁，在透风口19内设置防尘网，在风叶15对箱体2内部进行散热时，由透风口19提升箱体2内部的空气流通性。

[0017] 尽管参照前述实施例对本实用新型进行了详细的说明，对于本领域的技术人员来说，其依然可以对前述各实施例所记载的技术方案进行修改，或者对其中部分技术特征进行等同替换，凡在本实用新型的精神和原则之内，所作的任何修改、等同替换、改进等，均应包含在本实用新型的保护范围之内。

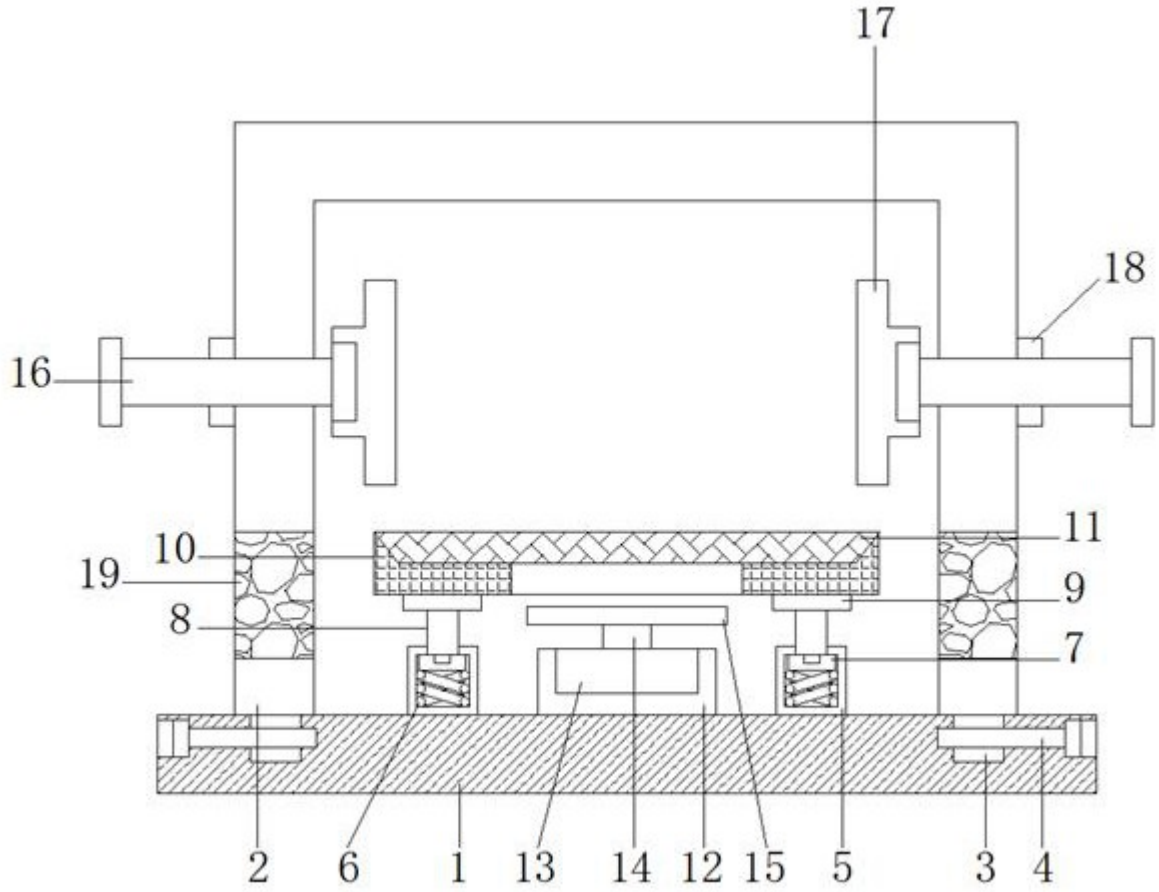

图1

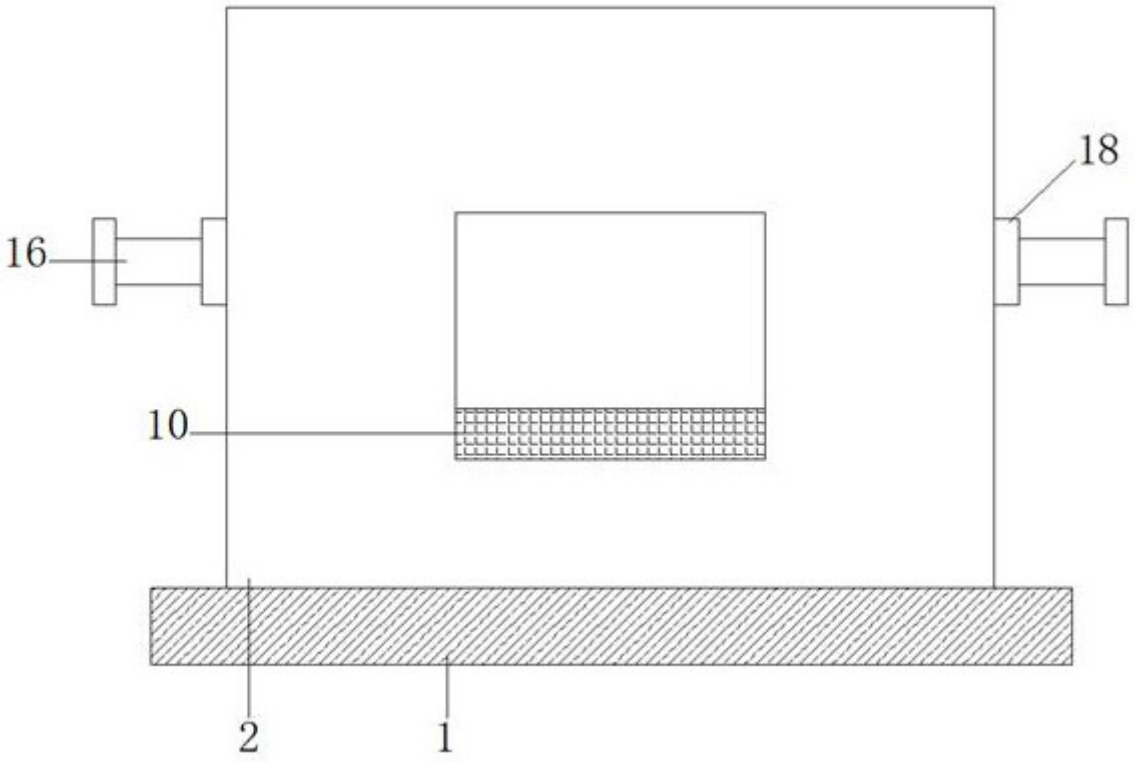

图2