(19)中华人民共和国国家知识产权局

(12)实用新型专利

(10)授权公告号 CN 205529603 U
(45)授权公告日 2016.08.31

(21)申请号 201620073607.7

(22)申请日 2016.01.26

(73)专利权人 卓力电器集团有限公司
地址 315324 浙江省宁波市慈溪市周巷镇开发路48号

(72)发明人 石园林

(51)Int.Cl.
D06F 75/16(2006.01)
D06F 75/26(2006.01)
D06F 75/20(2006.01)

(ESM)同样的发明创造已同日申请发明专利

权利要求书1页 说明书4页 附图2页

(54)实用新型名称

一种手持式压力蒸汽熨斗

(57)摘要

一种手持式压力蒸汽熨斗，包括壳体以及设置在壳体下端的至少有一个蒸汽出口的底板，底板内设有底板电热管、底板温控器，底板电热管与底板温控器电连接，壳体内设有锅炉，锅炉底部设有锅炉电热管，锅炉与底板采用分体式加热，使得底板能够处于100度至130度的低温熨烫，避免了对衣物的损伤，锅炉上设有加水口，加水口上设有锅炉安全阀，锅炉上还设有将蒸汽输送至底板的蒸汽管。锅炉内部完全密封使得锅炉产生高压蒸汽。本实用新型蒸汽量大大增加，相比于普通的蒸汽熨斗蒸汽量提升了5倍，蒸汽喷发力度大大增加，能够产生持续的高温蒸汽实现挂烫功能，避免了对衣物的损伤避免了液滴沾染在衣物上，结构简单使用方便。

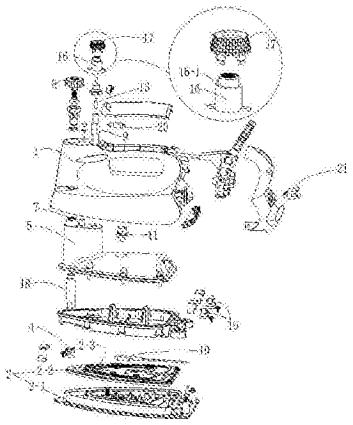

CN 205529603 U

1.一种手持式压力蒸汽熨斗，包括壳体以及设置在壳体下端的至少有一个蒸汽出口的底板，所述底板内设有底板电热管，所述底板上设有底板温控器，所述底板电热管与所述底板温控器电连接，其特征在于：所述壳体内设有锅炉，所述锅炉底部设有锅炉电热管，所述锅炉与底板采用分体式加热，使得底板能够处于低温熨烫，所述锅炉上设有加水口，所述加水口上设有锅炉安全阀，所述锅炉上还设有将蒸汽输送至底板的蒸汽管。

2.如权利要求1所述的手持式压力蒸汽熨斗，其特征在于：所述锅炉内设有压力开关，所述压力开关与所述锅炉电热管电连接。

3.如权利要求1所述的手持式压力蒸汽熨斗，其特征在于：蒸汽管上端侧壁设有与锅炉内部联通的通孔，所述蒸汽管的通道内设有蒸汽阀，所述蒸汽阀包括设置在通孔下方的封堵管以及连接在封堵管上端的顶压杆，所述顶压杆伸出蒸汽管顶设在一蒸汽控制开关下端。

4.如权利要求3所述的手持式压力蒸汽熨斗，其特征在于：所述蒸汽控制开关包括蒸汽按钮和蒸汽旋钮，蒸汽按钮上端侧面设有螺旋过渡凸台，所述蒸汽旋钮可旋转的固定在所述壳体上，套设在所述蒸汽按钮上。

5.如权利要求1所述的手持式压力蒸汽熨斗，其特征在于：所述加水口下端设有液位管。

6.如权利要求5所述的手持式压力蒸汽熨斗，其特征在于：所述锅炉安全阀上具有泄压装置。

7.如权利要求1所述的手持式压力蒸汽熨斗，其特征在于：所述锅炉上还设有锅炉温控器，所述锅炉温控器与所述锅炉电热管电连接。

8.如权利要求1所述的手持式压力蒸汽熨斗，其特征在于：所述壳体上设有用于指示锅炉状态的指示灯，所述指示灯与所述锅炉电热管电连接。

9.如权利要求1所述的手持式压力蒸汽熨斗，其特征在于：所述底板上还设有底板热保护装置和温度控制装置。

10.如权利要求1所述的手持式压力蒸汽熨斗，其特征在于：所述底板由底板发热板及汽化盖板组成，所述底板发热板和汽化盖板之间形成一个汽化腔；所述汽化盖板上具有一通孔，所述蒸汽管通过该通孔与汽化腔联通，所述底板上的蒸汽出口与汽化腔联通。

一种手持式压力蒸汽熨斗

技术领域

[0001] 本发明涉及一种手持式压力蒸汽熨斗。

背景技术

[0002] 蒸汽熨斗在熨烫期间，在由蒸汽熨斗施加到织物上的蒸汽的作用下，将褶皱从织物上去除。目前市面上的蒸汽熨斗蒸汽量不足，一般在20g/min，少量的蒸汽喷发量不足以将衣物熨平，在熨烫衣物费时费力。市面上还存在分体式蒸汽熨斗，采用分开的蒸汽室供应蒸汽，然而这种蒸汽熨斗体积过大，操作十分不便。另一方面，普通的蒸汽熨斗蒸汽压力不足，在使用时常常会有液滴流出使得衣物沾染上斑驳的水渍。另外市面上的蒸汽熨斗只依靠无压力平缓蒸汽，底板处于高温状态，对衣物的熨烫温度很难控制，对于不熟悉面料熨烫温度的人来说熨斗使用不当很容易导致衣物损坏。另一方面，目前的蒸汽熨斗针对挂烫的布料不能持续产蒸汽只依靠爆炸蒸汽来点动喷烫，挂烫的效果非常不理想。

发明内容

[0003] 为了克服现有蒸汽熨斗蒸汽压力不足、蒸汽量不足、底板长期处于高温状态，使得不熟悉面料熨烫温度的人很容易损坏衣物的不足，蒸汽室分体设置的蒸汽熨斗体积过大的不足，熨斗依靠爆炸蒸汽不能持续产生蒸汽，挂烫功能的不足，本发明提供一种手持式压力蒸汽熨斗。

[0004] 本发明解决其技术问题的技术方案是：一种手持式压力蒸汽熨斗，包括壳体以及设置在壳体下端的至少有一个蒸汽出口的底板，所述底板内设有底板电热管，所述底板上设有底板温控器，所述底板电热管与所述底板温控器电连接，所述壳体内设有锅炉，所述锅炉底部设有锅炉电热管，所述锅炉与底板采用分体式加热，使得底板能够处于100度至130度的低温熨烫，避免了对衣物的损伤，所述锅炉上设有加水口，所述加水口上设有锅炉安全阀，所述锅炉上还设有将蒸汽输送至底板的蒸汽管。锅炉内部完全密封使得锅炉产生高压蒸汽。

[0005] 进一步为精确控制锅炉内蒸汽压力以及蒸汽量，达到持续的蒸汽供应，所述锅炉内设有压力开关，所述压力开关与所述锅炉电热管电连接。

[0006] 进一步，蒸汽管上端侧壁设有与锅炉内部联通的通孔，所述蒸汽管的通道内设有蒸汽阀，所述蒸汽阀包括设置在通孔下方的封堵管以及连接在封堵管上端的顶压杆，所述顶压杆伸出蒸汽管顶设在一蒸汽控制开关下端。

[0007] 进一步，所述蒸汽控制开关包括蒸汽按钮和蒸汽旋钮，所述蒸汽按钮上端侧面设有螺旋过渡凸台，所述蒸汽旋钮可旋转的固定在所述壳体上、套设在所述蒸汽按钮上。直接按压蒸汽按钮进行蒸汽供应，或旋动蒸汽旋钮可将蒸汽按钮持续按下，使得连续的蒸汽供应。

[0008] 进一步，所述加水口下端设有液位管。当液面达到液位管下端后再持续加水锅炉内液面不再升高，有效控制锅炉内部水位，避免锅炉内部水位过高，防止使用中水从锅炉喷

射出。保证了锅炉内部蒸汽的空间，使得能够产生足够的蒸汽量。

[0009] 进一步防止锅炉内部压力过大，所述锅炉安全阀上具有泄压装置。

[0010] 进一步，所述锅炉上还设有锅炉温控器，所述锅炉温控器与所述锅炉电热管电连接。

[0011] 进一步，所述壳体上设有用于指示锅炉状态的指示灯，所述指示灯与所述锅炉电热管电连接。

[0012] 进一步，所述底板上还设有底板热保护装置和温度控制装置。底板通过温度控制装置长期保持在恒定的低温熨烫状态。

[0013] 进一步，所述底板由底板发热板及汽化盖板组成，底板发热板和汽化盖板之间形成一个汽化腔，所述汽化盖板上具有一通孔，所述蒸汽管通过该通孔与汽化腔联通，所述底板上的蒸汽出口与汽化腔联通。所述蒸汽管、汽化腔、蒸汽出口形成蒸汽流通的蒸汽流道。

[0014] 本发明中还能够增加控制板更进一步的控制工作状态，采用控制板时所述底板电热管、底板温控器、锅炉电热管、锅炉温控器、压力开关、指示灯均于所述控制板电连接，采用控制板整体控制工作状态。

[0015] 本发明在使用时，将锅炉安全阀取下后将水灌入锅炉内，盖上锅炉安全阀将插头连接既可使用。在使用时，只需将电源控制装置打开，锅炉内部将水加热，待内部蒸汽压力足够后锅炉停止工作，此时按压蒸汽按钮，打开蒸汽管内的蒸汽控制开关，内部蒸汽从蒸汽管上的通孔流出，经过蒸汽管流入底板上的蒸汽流道由底板进行二次汽化后从蒸汽出口喷出，避免了液滴从蒸汽出口直接流出。蒸汽开关打开时内部压力减小，锅炉内的水因为气压减小沸点降低会再次沸腾，压力开关感应到内部压力减小使得锅炉电热管继续工作，使锅炉里的水持续沸腾产生蒸汽，当锅炉内部水消耗完处于无水状态时，锅炉温控器感应到锅炉温度过高使得锅炉电热管停止工作。使用时蒸汽量可达到100g/min，极大的提升了蒸汽量。

[0016] 本发明的有益效果在于：蒸汽量大大增加，相比与普通的蒸汽熨斗蒸汽量提升了5倍，蒸汽喷发力度大大增加，能够产生持续的高温蒸汽实现挂烫功能，锅炉与底板采用分体式加热，底板低温熨烫，避免了对衣物的损伤避免了液滴沾染在衣物上，结构简单使用方便。

附图说明

[0017] 图1为本发明爆炸图。

[0018] 图2为本发明剖视图。

具体实施方式

[0019] 下面结合附图和具体实施方式对本发明作进一步详细说明。

[0020] 如图1和2所示：一种手持式压力蒸汽熨斗，包括壳体1以及设置在壳体1下端的至少有一个蒸汽出口的底板2，所述底板2内设有底板电热管3，所述底板上设有底板温控器4，所述底板电热管3与所述底板温控器4电连接，所述壳体1内设有锅炉5，所述锅炉5底部设有锅炉电热管6，所述锅炉5与底板2采用分体式加热，使得底板2能够处于100度至130度的低温熨烫，避免了对衣物的损伤，所述锅炉5上设有加水口7，所述加水口7上设有锅炉安全阀

8，所述锅炉5上还设有将蒸汽输送至底板的蒸汽管9。锅炉内部完全密封使得锅炉产生高压蒸汽。

[0021] 本实施例中为精确控制锅炉内蒸汽压力以及蒸汽量，达到持续的蒸汽供应，所述锅炉内设有压力开关11，所述压力开关11与所述锅炉电热管6电连接。

[0022] 本实施例中，蒸汽管9上端侧壁设有与锅炉5内部联通的通孔12，所述蒸汽管的通道上设有蒸汽阀，所述蒸汽阀包括设置在通孔12下方的封堵管13以及连接在封堵管13上端的顶压杆14，所述顶压杆14伸出蒸汽管9顶设在一蒸汽控制开关下端。

[0023] 本实施例中，所述蒸汽控制开关包括蒸汽按钮16和蒸汽旋钮17，所述蒸汽按钮16上端侧面设有螺旋过渡凸台16-1，所述蒸汽旋钮17可旋转的固定在所述壳体上、套设在所述蒸汽按钮16上。直接按压蒸汽按钮进行蒸汽供应，或旋动蒸汽旋钮17可将蒸汽按钮16持续按下，使得连续的蒸汽供应。

[0024] 本实施例中，所述加水口7下端设有液位管18。当液面达到液位管18下端后再持续加水锅炉内液面不再升高，有效控制锅炉内部水位，避免锅炉内部水位过高，防止使用中水从锅炉喷射出。保证了锅炉内部蒸汽的空间，使得能够产生足够的蒸汽量。

[0025] 本实施例中防止锅炉内部压力过大，所述锅炉安全阀8上具有泄压装置。

[0026] 本实施例中，所述锅炉5上还设有锅炉温控器19，所述锅炉温控器19与所述锅炉电热管6电连接。

[0027] 本实施例中，所述壳体1上设有用于指示锅炉状态的指示灯20，所述指示灯20与所述锅炉电热管电连接。

[0028] 本实施例中，所述底板上还设有底板热保护装置10和温度控制装置。底板通过温度控制装置长期保持在恒定的低温熨烫状态。

[0029] 本实施例中，所述底板2由底板发热板2-1及汽化盖板2-2组成，底板发热板2-1和汽化盖板2-2之间形成一个汽化腔，所述汽化盖上具有一通孔2-3，所述蒸汽管9通过该通孔2-3与汽化腔联通。所述蒸汽管9与蒸汽出口通过蒸汽流道联通，所述蒸汽管、汽化腔、蒸汽出口形成蒸汽流通的蒸汽流道。

[0030] 本发明中还能够增加控制板更进一步的控制工作状态，采用控制板时所述底板电热管、底板温控器、锅炉电热管、锅炉温控器、压力开关、指示灯均于所述控制板电连接，采用控制板整体控制工作状态。

[0031] 本发明在使用时，将锅炉安全阀8取下后将水灌入锅炉内，盖上锅炉安全阀8将插头连接既可使用。在使用时，只需将电源控制装置21打开，锅炉5内部将水加热，待内部蒸汽压力足够后锅炉停止工作，此时按压蒸汽按钮16，或旋转蒸汽旋钮17，打开蒸汽管9内的蒸汽控制开关，内部蒸汽从蒸汽管9上的通孔流出，经过蒸汽管9的通道流入底板2上的汽化腔，由底板2进行二次汽化后从蒸汽出口喷出，避免了液滴从蒸汽出口直接流出。蒸汽开关打开时内部压力减小，锅炉内的水因为气压减小沸点降低会再次沸腾，压力开关感应到内部压力减小使得锅炉电热管继续工作，使锅炉里的水持续沸腾产生蒸汽，当锅炉内部水消耗完处于无水状态时，锅炉温控器感应到锅炉温度过高使得锅炉电热管停止工作。使用时蒸汽量可达到100g/min，极大的提升了蒸汽量。

[0032] 本发明的有益效果在于：蒸汽量大大增加，相比与普通的蒸汽熨斗蒸汽量提升了5倍，蒸汽喷发力度大大增加，能够产生持续的高温蒸汽实现挂烫功能，锅炉与底板采用分体

式加热，底板低温熨烫，避免了对衣物的损伤避免了液滴沾染在衣物上，结构简单使用方便。

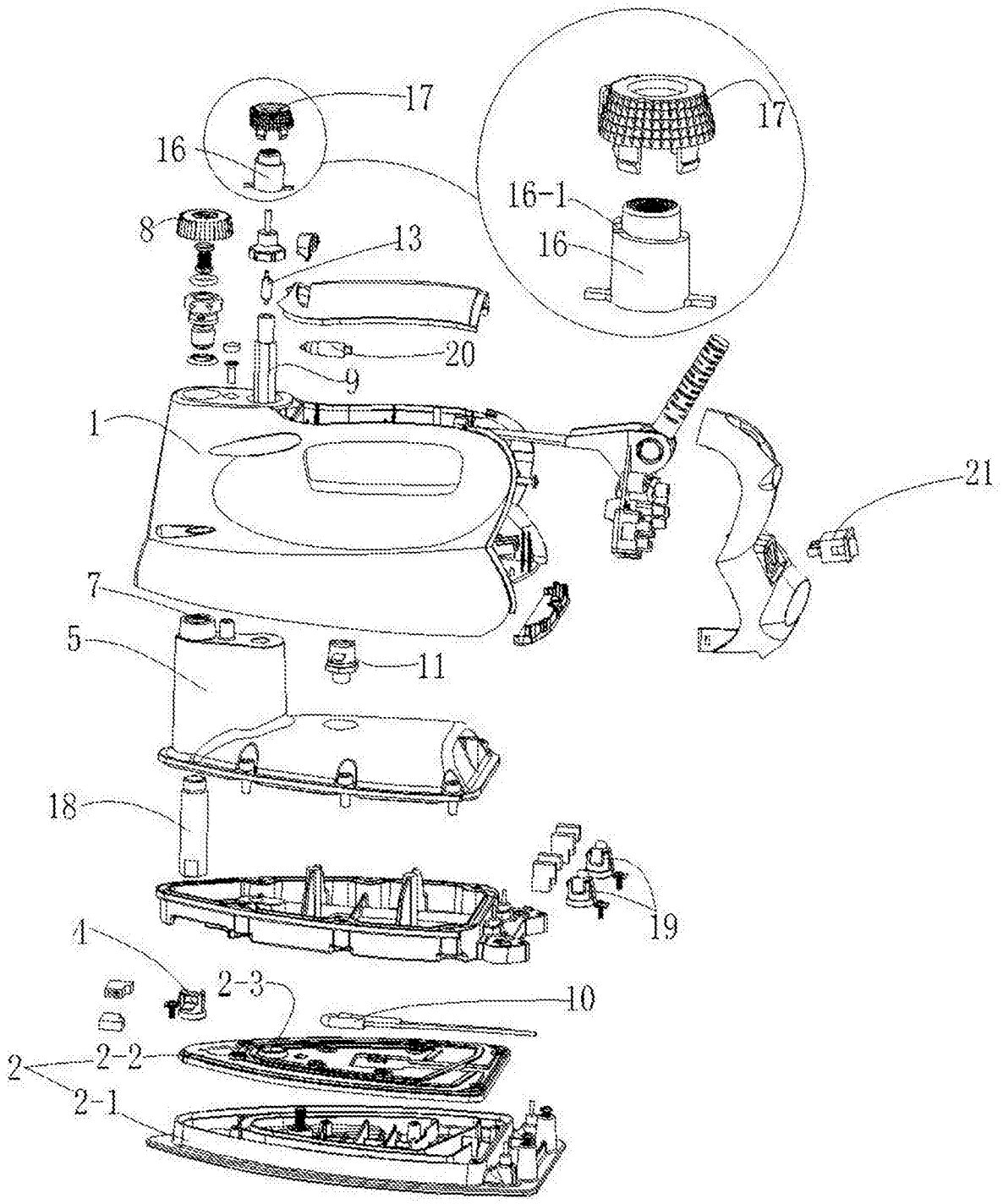

图1

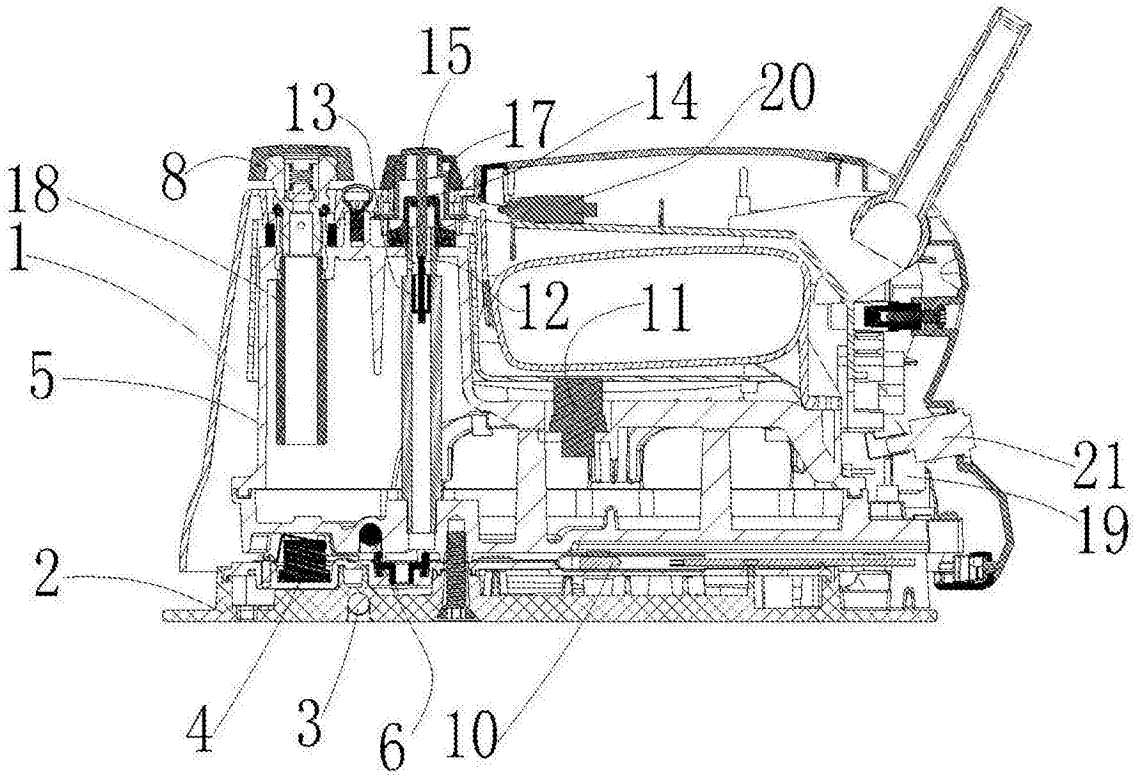

图2