(19)中华人民共和国国家知识产权局

(12)实用新型专利

(10)授权公告号 CN 202803652 U
(45)授权公告日 2013.03.20

(21)申请号 201220330301.7

(22)申请日 2012.07.09

(73)专利权人 安徽柯力电气制造有限公司
地址 242800 安徽省池州市青阳县经济开发区

(72)发明人 柯建东

(74)专利代理机构 安徽合肥华信知识产权代理有限公司 34112
代理人 余成俊

(51)Int.Cl.
B08B 3/02(2006.01)

权利要求书 1 页 说明书 1 页 附图 1 页

(54)实用新型名称

一种传感器清洗固定筐

(57)摘要

本实用新型公开了一种传感器清洗固定筐，包括筐体：筐体底板上开有若干通孔，以供流水，筐体中部安装有若干层隔板，每层隔板上均开有若干固定孔，筐体四周侧边框架由若干竖直钢条构成，筐体上端连接有把手，固定孔造型与传感器相配合，大小比传感器略大。本实用新型通过在筐体内安装若干隔板固定传感器，底板和侧边均可直接通过水流的结构，能够快速冲洗一批传感器，固定方便，生产效率高。

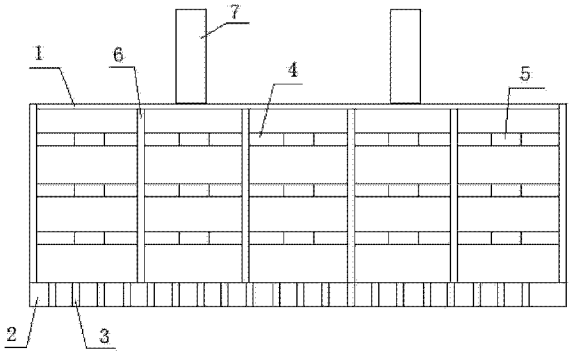

CN 202803652 U

1. 一种传感器清洗固定筐，包括筐体，其特征在于：筐体底板上开有若干通孔，以供流水，筐体中部安装有若干层隔板，每层隔板上均开有若干固定孔，筐体四周侧边框架由若干竖直钢条构成，筐体上端连接有把手。

2. 根据权利要求 1 所述的传感器清洗固定筐，其特征在于：所述固定孔造型与传感器相配合，大小比传感器略大。

一种传感器清洗固定筐

[0001] 技术领域：

[0002] 本实用新型涉及汽车传感器生产设备领域，尤其涉及一种传感器清洗固定筐。

[0003] 背景技术：

[0004] 汽车传感器生产过程中，传感器外壳加工好之后需要清洗，将打磨钻孔等产生的铁屑和杂质除去，以往没有专用清洗设备，都是工人将传感器一个一个放到水龙头下冲洗，费时费力，生产效率也很低，还经常出现传感器某个面冲洗不到的现象。因此设想提供一种设备来解决这一问题。

[0005] 实用新型内容：

[0006] 本实用新型的目的就是提供一种传感器清洗固定筐，解决汽车传感器生产过程中，传感器外壳加工好之后需要清洗，将打磨钻孔等产生的铁屑和杂质除去，以往没有专用清洗设备，都是工人将传感器一个一个放到水龙头下冲洗，费时费力，生产效率也很低，还经常出现传感器某个面冲洗不到的现象的问题。

[0007] 本实用新型采用的技术方案为：

[0008] 一种传感器清洗固定筐，包括筐体：筐体底板上开有若干通孔，以供流水，筐体中部安装有若干层隔板，每层隔板上均开有若干固定孔，筐体四周侧边框架由若干竖直钢条构成，筐体上端连接有把手。

[0009] 所述固定孔造型与传感器相配合，大小比传感器略大。

[0010] 与现有技术相比，本实用新型的有益效果在于：

[0011] 本实用新型通过在筐体内安装若干隔板固定传感器，底板和侧边均可直接通过水流的结构，能够快速冲洗一批传感器，固定方便，生产效率高。

[0012] 附图说明：

[0013] 附图 1 为本实用新型结构示意图。

[0014] 具体实施方式：

[0015] 下面结合附图，通过实施例对本实用新型作进一步详细说明：

[0016] 一种传感器清洗固定筐，包括筐体 1：筐体 1 底板 2 上开有若干通孔 3，以供流水，筐体 1 中部安装有若干层隔板 4，每层隔板 4 上均开有若干固定孔 5，筐体 1 四周侧边框架由若干竖直钢条 6 构成，筐体 1 上端连接有把手 7，固定孔 5 造型与传感器相配合，大小比传感器略大。

[0017] 上述实施例仅为本实用新型的较佳的实施方式，除此之外，本实用新型还可以有其他实现方式。需要说明的是，在没有脱离本实用新型构思的前提下，任何显而易见的改进和修饰均应落入本实用新型的保护范围之内。

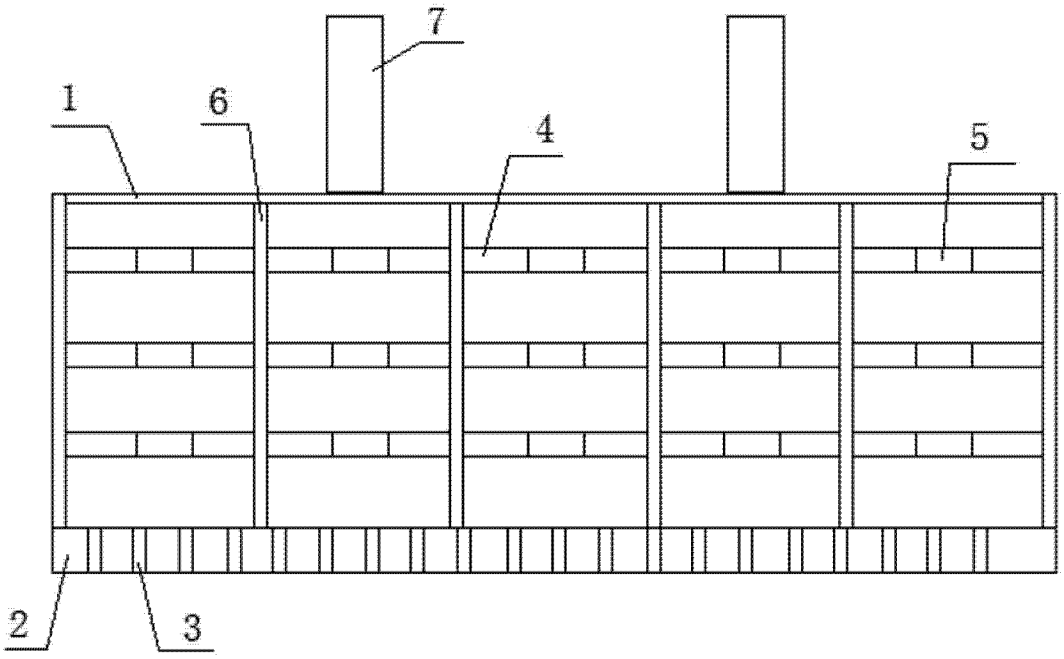

图 1