(19)中华人民共和国国家知识产权局

(12)实用新型专利

(10)授权公告号 CN 201847124 U
(45)授权公告日 2011.06.01

(21)申请号 201020612357.2

(22)申请日 2010.11.18

(73)专利权人 黄龑
地址 230000 安徽省合肥市包河区园林小区4号楼403室

(72)发明人 黄龑

(51)Int.Cl.
A47B 41/00(2006.01)
A47B 9/00(2006.01)

权利要求书 1 页 说明书 1 页 附图 1 页

(54)实用新型名称

一种课桌

(57)摘要

本实用新型公开了一种课桌，包括桌腿、抽屉和桌面，其特征在于：所述的桌腿为套管结构且设有高度调节阀。本实用新型结构简单、使用方便，可根据需要来调整高度。

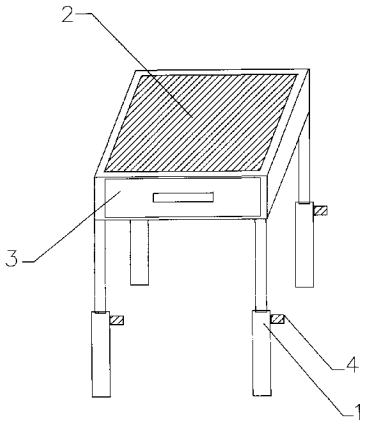

CN 201847124 U

1. 一种课桌，包括桌腿、抽屉和桌面，其特征在于：所述的桌腿为套管结构且设有高度调节阀。

一种课桌

技术领域

[0001] 本实用新型适用于学习用品领域，具体说是一种课桌。

背景技术

[0002] 课桌是学校里中的常见物品，目前各学校里使用的课桌一般都是统一规格、相同尺寸、且高度固定的。然而在客观上，学生们的身高、年龄有别，相同高度的课桌往往并不适合所有的学生使用；而且由于中小学生正处于生长发育阶段，所以即使合适高度的课桌也很可能随着学生身高的增长而变得不适合使用，长期使用不适合高度的课桌则可能会导致学生养成不良坐姿，影响健康。

[0003] 所以急需一种结构简单、使用方便，可调整高度的课桌。

发明内容

[0004] 本实用新型的目的是提供一种结构简单、使用方便，可调整高度的课桌。

[0005] 为实现上述的目的，本实用新型所采用的技术方案是：一种课桌，包括桌腿、抽屉和桌面，其特征在于：所述的桌腿为套管结构且设有高度调节阀。

[0006] 本实用新型的有益效果是：

[0007] 由于本实用新型不仅包括桌腿、抽屉和桌面，而且所述的桌腿为套管结构且设有高度调节阀。这样在使用时，学生们就可以根据自己的需要来调整桌腿的长度，进而使桌面达到适合于自己的高度。

附图说明

[0008] 附图 1 为本实用新型的结构示意图。

[0009] 图中符号说明：

[0010] 桌腿 -1，桌面 -2，抽屉 -3，高度调节阀 -4

具体实施方式

[0011] 下面结合附图 1 对本实用新型作进一步说明。

[0012] 本实用新型所述的一种课桌，包括四个桌腿 1、抽屉 3 和桌面 2，桌腿 1 为套管结构且设有高度调节阀 4。

[0013] 使用时，学生们就可以根据自己的需要来调整桌腿 1 的长度，进而使桌面 2 达到适合于自己的高度。

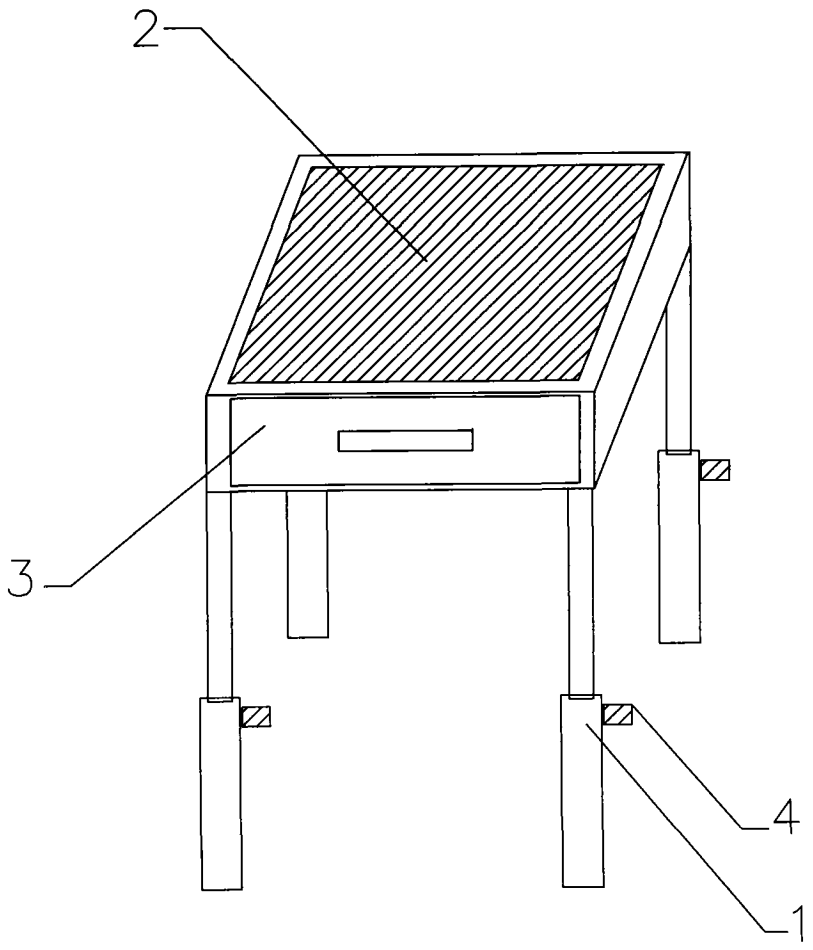

图 1