(19)中华人民共和国国家知识产权局

(12)实用新型专利

(10)授权公告号 CN 213673359 U
(45)授权公告日 2021.07.13

(21)申请号 202022552245.9

(22)申请日 2020.11.07

(73)专利权人 无锡弘欣瑞电梯装潢有限公司
地址 214000 江苏省无锡市新吴区硕放里河路25号

(72)发明人 冯影 任杰 冯紧紧 任庆

(51)Int.Cl.
B24B 19/00(2006.01)
B24B 41/02(2006.01)
B24B 41/06(2012.01)
B24B 47/12(2006.01)

权利要求书1页 说明书2页 附图2页

(54)实用新型名称

一种电梯圆管斜纹扶手拉丝机

(57)摘要

本实用新型公开了一种电梯圆管斜纹扶手拉丝机，包括支撑台，所述支撑台的左侧焊接有支撑折板，所述支撑折板的左侧焊接有电机，所述电机的输出轴右端焊接有三爪卡盘，所述支撑台的上部焊接有滑轨，所述滑轨的上部设有可调节组件，本实用新型带有支撑台，电机的输出轴右端焊接有三爪卡盘，用于夹持需要拉丝的圆管工件的左端，可调节组件的下部设有底板，所述底板的上部分别焊接有第一立板和第二立板，所述第一立板和第二立板上贯穿有丝杆，因此能够转动丝杆，向左或向右调节长度，底板的下部焊接有滑块，所述滑块与滑轨滑动连接，因此能够向左或向右调节，圆盘的左侧设有凹槽，用于顶住丝杆的右端，方便进行人工拉丝打磨。

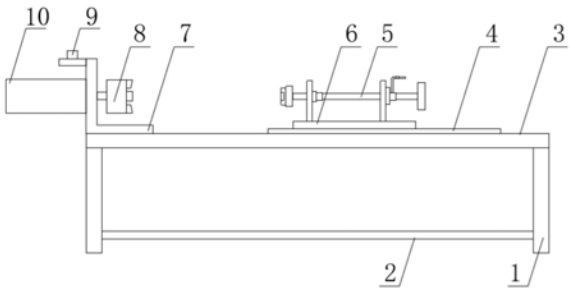

CN 213673359 U

1.一种电梯圆管斜纹扶手拉丝机,包括支撑台(3),其特征在于:所述支撑台(3)的左侧焊接有支撑折板(7),所述支撑折板(7)的左侧焊接有电机(10),所述电机(10)的输出轴右端焊接有三爪卡盘(8),所述支撑台(3)的上部焊接有滑轨(4),所述滑轨(4)的上部设有可调节组件(5),所述可调节组件(5)的下部设有底板(6),所述底板(6)的上部分别焊接有第一立板(56)和第二立板(52),所述第一立板(56)和第二立板(52)上贯穿有丝杆(51),所述丝杆(51)通过丝杆螺母(55)与第一立板(56)转动连接,所述丝杆(51)的左端焊接有圆盘(57),所述圆盘(57)的左侧设有凹槽。

2.根据权利要求1所述的一种电梯圆管斜纹扶手拉丝机,其特征在于:所述第二立板(52)的右侧设有锁紧螺母(53),所述丝杆(51)的右侧设有把手(54)。

3.根据权利要求1所述的一种电梯圆管斜纹扶手拉丝机,其特征在于:所述底板(6)的下部焊接有滑块(11),所述滑块(11)与滑轨(4)滑动连接。

4.根据权利要求1所述的一种电梯圆管斜纹扶手拉丝机,其特征在于:所述支撑折板(7)的上部设有开关(9)。

5.根据权利要求1所述的一种电梯圆管斜纹扶手拉丝机,其特征在于:所述支撑台(3)的下部焊接有支腿(1),所述支腿(1)上焊接有托板(2)。

6.根据权利要求1所述的一种电梯圆管斜纹扶手拉丝机,其特征在于:所述滑轨(4)上均匀开设有若干个螺孔(12),所述底板(6)上设有定位螺栓(13)。

一种电梯圆管斜纹扶手拉丝机

技术领域

[0001] 本实用新型涉及拉丝机技术领域，具体为一种电梯圆管斜纹扶手拉丝机。

背景技术

[0002] 拉丝机主要是对金属(如不锈钢、铜、铝等)的表面进行抛光处理，目前拉丝机大致分为两种，一种是手提式拉丝机，通常用于对成型不规则的产品焊接后进行纹路恢复、划伤修补等，另一种是针对成型规则的产品进行表面抛光处理的自动拉丝机。

[0003] 现有的自动拉丝机在进行抛光处理时，不方便进行固定，并且不能根据圆管的长度进行调节，为此，我们推出一种电梯圆管斜纹扶手拉丝机。

实用新型内容

[0004] 本实用新型的目的在于提供一种电梯圆管斜纹扶手拉丝机，以解决上述背景技术中提出的问题。

[0005] 为实现上述目的，本实用新型提供如下技术方案：一种电梯圆管斜纹扶手拉丝机，包括支撑台，所述支撑台的左侧焊接有支撑折板，所述支撑折板的左侧焊接有电机，所述电机的输出轴右端焊接有三爪卡盘，所述支撑台的上部焊接有滑轨，所述滑轨的上部设有可调节组件，所述可调节组件的下部设有底板，所述底板的上部分别焊接有第一立板和第二立板，所述第一立板和第二立板上贯穿有丝杆，所述丝杆通过丝杆螺母与第一立板转动连接，所述丝杆的左端焊接有圆盘，所述圆盘的左侧设有凹槽。

[0006] 优选的，所述第二立板的右侧设有锁紧螺母，所述丝杆的右侧设有把手。

[0007] 优选的，所述底板的下部焊接有滑块，所述滑块与滑轨滑动连接。

[0008] 优选的，所述支撑折板的上部设有开关。

[0009] 优选的，所述支撑台的下部焊接有支腿，所述支腿上焊接有托板。

[0010] 优选的，所述滑轨上均匀开设有若干个螺孔，所述底板上设有定位螺栓。

[0011] 与现有技术相比，本实用新型的有益效果是：本实用新型带有支撑台，所述支撑台的左侧焊接有支撑折板，电机的输出轴右端焊接有三爪卡盘，用于夹持需要拉丝的圆管工件的左端，支撑台的上部焊接有滑轨，滑轨的上部设有可调节组件，可调节组件的下部设有底板，所述底板的上部分别焊接有第一立板和第二立板，所述第一立板和第二立板上贯穿有丝杆，因此能够转动丝杆，向左或向右调节长度，底板的下部焊接有滑块，所述滑块与滑轨滑动连接，因此能够向左或向右调节，圆盘的左侧设有凹槽，用于顶住丝杆的右端，方便进行人工拉丝打磨。

附图说明

[0012] 图1为本实用新型结构示意图；

[0013] 图2为本实用新型可调节组件结构示意图；

[0014] 图3为本实用新型俯视结构示意图。

[0015] 图中：1、支腿；2、托板；3、支撑台；4、滑轨；5、可调节组件；51、丝杆；52、第二立板；53、锁紧螺母；54、把手；55、丝杆螺母；56、第一立板；57、圆盘；6、底板；7、支撑折板；8、三爪卡盘；9、开关；10、电机；11、滑块；12、螺孔；13、定位螺栓。

具体实施方式

[0016] 下面将结合本实用新型实施例中的附图，对本实用新型实施例中的技术方案进行清楚、完整地描述，显然，所描述的实施例仅仅是本实用新型一部分实施例，而不是全部的实施例。基于本实用新型中的实施例，本领域普通技术人员在没有做出创造性劳动前提下所获得的所有其他实施例，都属于本实用新型保护的范围。

[0017] 请参阅图1-3，本实用新型提供一种技术方案：一种电梯圆管斜纹扶手拉丝机，包括支撑台3，所述支撑台3的左侧焊接有支撑折板7，所述支撑折板7的左侧焊接有电机10，所述电机10的输出轴右端焊接有三爪卡盘8，所述支撑台3的上部焊接有滑轨4，所述滑轨4的上部设有可调节组件5，所述可调节组件5的下部设有底板6，所述底板6的上部分别焊接有第一立板56和第二立板52，所述第一立板56和第二立板52上贯穿有丝杆51，所述丝杆51通过丝杆螺母55与第一立板56转动连接，所述丝杆51的左端焊接有圆盘57，所述圆盘57的左侧设有凹槽。

[0018] 所述第二立板52的右侧设有锁紧螺母53，所述丝杆51的右侧设有把手54。

[0019] 所述底板6的下部焊接有滑块11，所述滑块11与滑轨4滑动连接。

[0020] 所述支撑折板7的上部设有开关9。

[0021] 所述支撑台3的下部焊接有支腿1，所述支腿1上焊接有托板2。

[0022] 所述滑轨4上均匀开设有若干个螺孔12，所述底板6上设有定位螺栓13。

[0023] 具体的，使用时，本电梯圆管斜纹扶手拉丝机，带有支撑台3，所述支撑台3的左侧焊接有支撑折板7，电机10的输出轴右端焊接有三爪卡盘8，用于夹持需要拉丝的圆管工件的左端，支撑台3的上部焊接有滑轨4，滑轨4的上部设有可调节组件5，可调节组件5的下部设有底板6，所述底板6的上部分别焊接有第一立板56和第二立板52，所述第一立板56和第二立板52上贯穿有丝杆51，因此能够转动丝杆51，向左或向右调节长度，底板6的下部焊接有滑块11，所述滑块11与滑轨4滑动连接，因此能够向左或向右调节，圆盘57的左侧设有凹槽，用于顶住丝杆51的右端，方便进行人工拉丝打磨。

[0024] 尽管已经示出和描述了本实用新型的实施例，对于本领域的普通技术人员而言，可以理解在不脱离本实用新型的原理和精神的情况下可以对这些实施例进行多种变化、修改、替换和变型，本实用新型的范围由所附权利要求及其等同物限定。

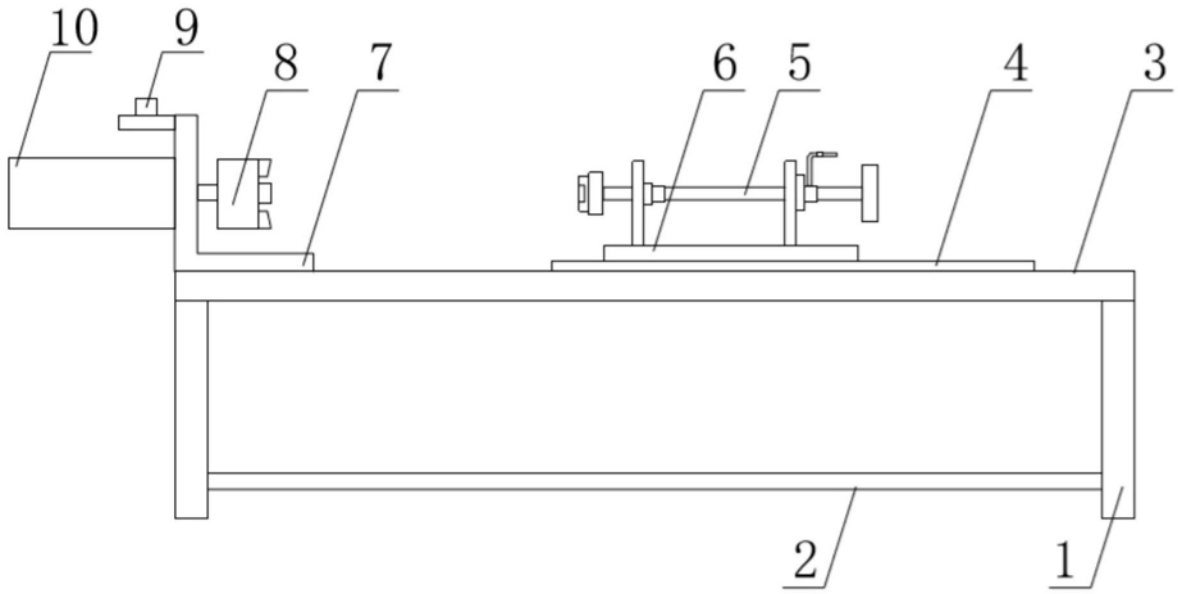

图1

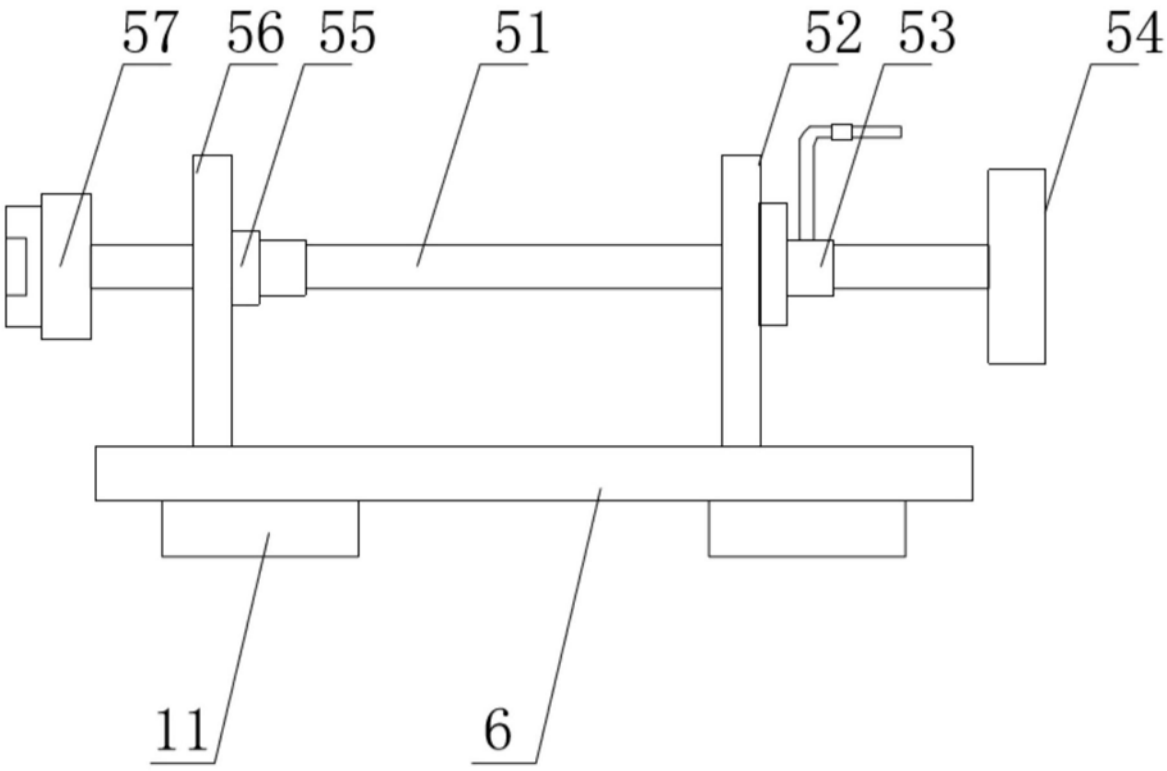

图2

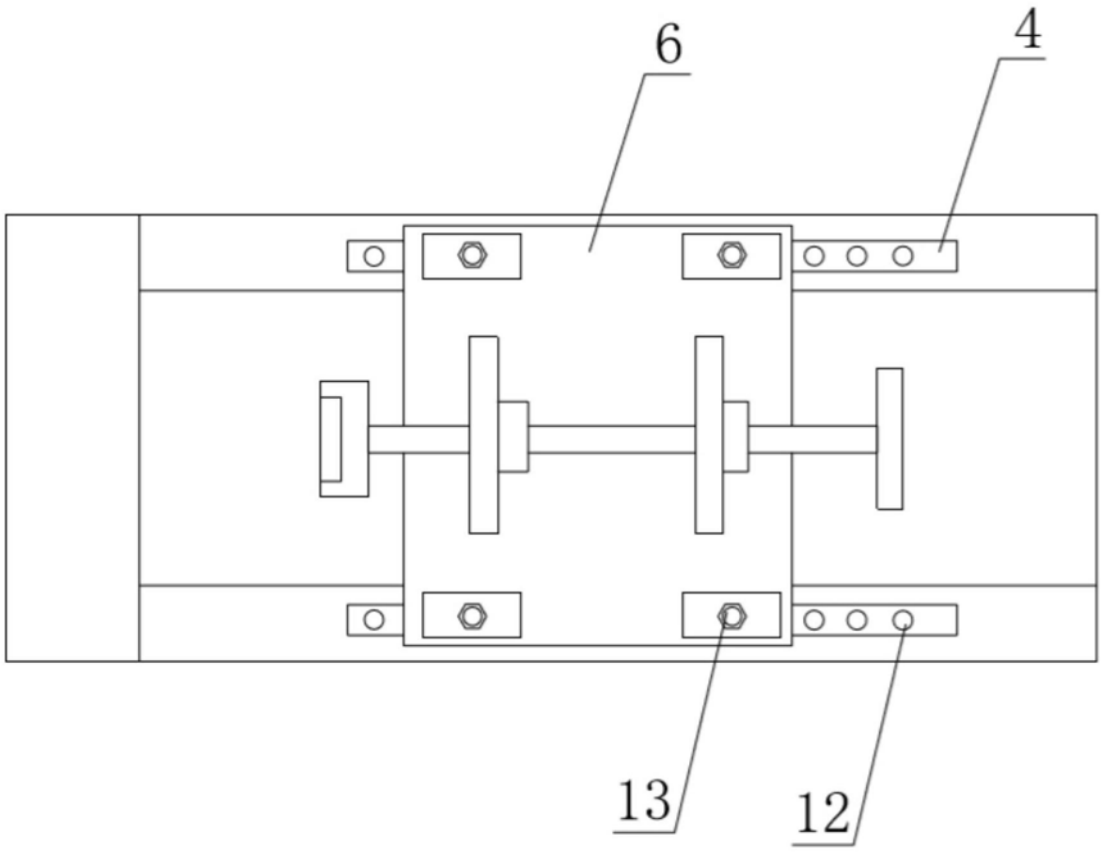

图3