(19)中华人民共和国国家知识产权局

(12)实用新型专利

(10)授权公告号 CN 216019148 U
(45)授权公告日 2022.03.15

(21)申请号 202121296235.1

(22)申请日 2021.06.10

(73)专利权人 江苏舒跑科技有限公司
地址 215000 江苏省苏州市张家港市杨舍镇东莱

(72)发明人 严海铭 林龙

(74)专利代理机构 苏州六一专利代理事务所(普通合伙) 32314
代理人 沈陈

(51)Int.Cl.
A41B 11/00(2006.01)
A41B 11/02(2006.01)
A41B 17/00(2006.01)

权利要求书1页 说明书4页 附图4页

(54)实用新型名称

一种带护脚踝束带结构的袜子

(57)摘要

本实用新型公开了一种带护脚踝束带结构的袜子，包括袜子主体，所述袜子主体的上端外表面设置有袜口部位，所述袜子主体的下端外表面设置有脚趾部位，所述袜子主体的后端设置有脚跟部位，所述袜子主体的一侧外表面设置有防护型护脚踝束带机构。本实用新型所述的一种带护脚踝束带结构的袜子，采用一体式针织绑带粘接结构，具有起到绷带作用、有效防止脚踝损伤、不妨碍脚踝自由伸展的优点，在穿戴时十分柔软且舒适，弹力十足且不紧绷，避免袜子在脚踝处容易产生勒痕的现象，且透气效果好，具有优秀的脚踝保护效果，达到更好保护足底脚踝等关键部位的作用，有效预防或减少脚踝在行走或运动时意外造成的损伤，带来更好的使用前景。

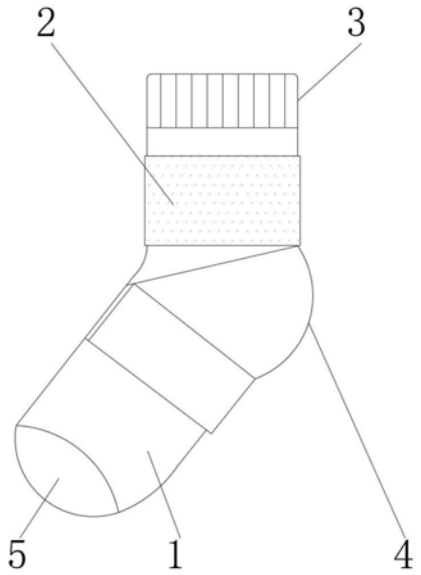

CN 216019148 U

1.一种带护脚踝束带结构的袜子,包括袜子主体(1),所述袜子主体(1)的上端外表面设置有袜口部位(3),所述袜子主体(1)的下端外表面设置有脚趾部位(5),所述袜子主体(1)的后端设置有脚跟部位(4),其特征在于:所述袜子主体(1)的一侧外表面设置有防护型护脚踝束带机构(2)。

2.根据权利要求1所述的一种带护脚踝束带结构的袜子,其特征在于:所述袜子主体(1)与防护型护脚踝束带机构(2)之间设置有一号连接线,且袜子主体(1)的一侧外表面通过一号连接线与防护型护脚踝束带机构(2)的一侧外表面固定连接,所述袜子主体(1)与袜口部位(3)之间设置有二号连接线,且袜子主体(1)的上端外表面通过二号连接线与袜口部位(3)的下端外表面固定连接,所述脚跟部位(4)与袜子主体(1)之间设置有三号连接线,且脚跟部位(4)的一侧外表面通过三号连接线与袜子主体(1)的后端外表面固定连接。

3.根据权利要求1所述的一种带护脚踝束带结构的袜子,其特征在于:所述防护型护脚踝束带机构(2)包括连接段(201)、弹性束带(202)、固定块(203)、粘接结构(204)与连接结构(205),所述连接段(201)位于弹性束带(202)的一侧,所述固定块(203)位于弹性束带(202)的另一侧,所述连接结构(205)位于固定块(203)的上端,所述粘接结构(204)位于弹性束带(202)的上端。

4.根据权利要求3所述的一种带护脚踝束带结构的袜子,其特征在于:所述连接段(201)与弹性束带(202)之间设置有第一缝合线,且连接段(201)的一侧外表面通过第一缝合线与弹性束带(202)的一侧外表面固定连接,所述弹性束带(202)与固定块(203)之间设置有第二缝合线,且弹性束带(202)的另一侧外表面通过第二缝合线与固定块(203)的一侧外表面固定连接。

5.根据权利要求3所述的一种带护脚踝束带结构的袜子,其特征在于:所述固定块(203)包括凝胶层(211)、弹性体纤维层(212)与外包织物层(213),所述凝胶层(211)位于弹性体纤维层(212)的一侧,所述弹性体纤维层(212)位于外包织物层(213)的一侧,所述弹性体纤维层(212)与外包织物层(213)之间设置有固定胶,且弹性体纤维层(212)的一侧外表面通过固定胶与外包织物层(213)的一侧外表面固定连接。

6.根据权利要求3所述的一种带护脚踝束带结构的袜子,其特征在于:所述弹性束带(202)包括透气网眼(214)、弹性气垫棉(215)与外包松紧带(216),所述透气网眼(214)位于弹性气垫棉(215)的一侧,所述弹性气垫棉(215)位于外包松紧带(216)的一侧,所述弹性气垫棉(215)与外包松紧带(216)之间设置有强力胶,且弹性气垫棉(215)的一侧外表面通过强力胶与外包松紧带(216)的一侧外表面固定连接。

一种带护脚踝束带结构的袜子

技术领域

[0001] 本实用新型涉及袜子技术领域，具体为一种带护脚踝束带结构的袜子。

背景技术

[0002] 袜子是一种穿在脚上的服饰用品，用于避免足部在行走或运动过程中与鞋子内部直接接触摩擦，影响足部的舒适感，同时，还具有一定保暖和保护足部的作用，目前，袜子按功能分为防臭袜、抗菌袜、保暖袜等，但对于脚踝处的保护措施方面比较缺乏，通常袜子除了袜口(罗口)采用含弹筋的纤维材料针织外，其他部分均采用已知的一种或多种纤维材料组合针织而成。

[0003] 现有的袜子存在以下两点问题：

[0004] 1.现有的袜子，本身对足部脚踝的关键部位在行走或运动时并没有产生有效的保护作用。

[0005] 2.现有的袜子，不能够在进行保护作用的同时起到一个穿着柔软舒适且透气好的功能，使用效果不好。

[0006] 给人们的使用过程带来了一定的不利影响，针对以上缺点，为此，我们提出一种带护脚踝束带结构的袜子。

实用新型内容

[0007] (一)解决的技术问题

[0008] 针对现有技术的不足，本实用新型提供了一种带护脚踝束带结构的袜子，具备防护型护脚踝束带等优点，可以有效解决背景技术中的问题。

[0009] (二)技术方案

[0010] 为实现上述目的，本实用新型采取的技术方案为：一种带护脚踝束带结构的袜子，包括袜子主体，所述袜子主体的上端外表面设置有袜口部位，所述袜子主体的下端外表面设置有脚趾部位，所述袜子主体的后端设置有脚跟部位，所述袜子主体的一侧外表面设置有防护型护脚踝束带机构。

[0011] 优选的，所述袜子主体与防护型护脚踝束带机构之间设置有一号连接线，且袜子主体的一侧外表面通过一号连接线与防护型护脚踝束带机构的一侧外表面固定连接，所述袜子主体与袜口部位之间设置有二号连接线，且袜子主体的上端外表面通过二号连接线与袜口部位的下端外表面固定连接，所述脚跟部位与袜子主体之间设置有三号连接线，且脚跟部位的一侧外表面通过三号连接线与袜子主体的后端外表面固定连接。

[0012] 优选的，所述防护型护脚踝束带机构包括连接段、弹性束带、固定块、粘接结构与连接结构，所述连接段位于弹性束带的一侧，所述固定块位于弹性束带的另一侧，所述连接结构位于固定块的上端，所述粘接结构位于弹性束带的上端。

[0013] 优选的，所述连接段与弹性束带之间设置有第一缝合线，且连接段的一侧外表面通过第一缝合线与弹性束带的一侧外表面固定连接，所述弹性束带与固定块之间设置有第

二缝合线，且弹性束带的另一侧外表面通过第二缝合线与固定块的一侧外表面固定连接。

[0014] 优选的，所述固定块包括凝胶层、弹性体纤维层与外包织物层，所述凝胶层位于弹性体纤维层的一侧，所述弹性体纤维层位于外包织物层的一侧，所述弹性体纤维层与外包织物层之间设置有固定胶，且弹性体纤维层的一侧外表面通过固定胶与外包织物层的一侧外表面固定连接。

[0015] 优选的，所述所述弹性束带包括透气网眼、弹性气垫棉与外包松紧带，所述透气网眼位于弹性气垫棉的一侧，所述弹性气垫棉位于外包松紧带的一侧，所述弹性气垫棉与外包松紧带之间设置有强力胶，且弹性气垫棉的一侧外表面通过强力胶与外包松紧带的一侧外表面固定连接。

[0016] (三)有益效果

[0017] 与现有技术相比，本实用新型提供了一种带护脚踝束带结构的袜子，具备以下有益效果：

[0018] 该带护脚踝束带结构的袜子，通过设置的防护型护脚踝束带机构，在袜子的脚背上设置有有护脚踝束带，该弹性束带采用了一体式针织绑带粘接结构，具有起到绷带作用、有效防止脚踝损伤、不妨碍脚踝自由伸展的优点，弹性束带由透气网眼、弹性气垫棉与外包松紧带构成，使其在穿戴时十分柔软且舒适，弹力十足且不紧绷，能够有效避免袜子在脚踝处容易产生勒痕的现象，且透气效果好，具有优秀的脚踝保护效果，固定块由凝胶层、弹性体纤维层与外包织物层构成，粘贴牢固，结构结实，健康可靠，使用效果好，与现有技术相比，防护型护脚踝束带袜子增加了对足部的足底脚踝等关键部位加强保护的绑带式束带，使束带各部位的压力条之间形成拉力和束紧力，从而达到更好保护足底脚踝等关键部位的作用，有效预防或减少脚踝在行走或运动时意外造成的损伤，提高了使用安全系数。

附图说明

[0019] 图1为本实用新型一种带护脚踝束带结构的袜子的整体结构示意图。

[0020] 图2为本实用新型一种带护脚踝束带结构的袜子的防护型护脚踝束带机构示意图。

[0021] 图3为本实用新型一种带护脚踝束带结构的袜子的固定块结构示意图。

[0022] 图4为本实用新型一种带护脚踝束带结构的袜子的弹性束带结构示意图。

[0023] 图中：1、袜子主体；2、防护型护脚踝束带机构；201、连接段；202、弹性束带；203、固定块；204、粘接结构；205、连接结构；211、凝胶层；212、弹性体纤维层；213、外包织物层；214、透气网眼；215、弹性气垫棉；216、外包松紧带；3、袜口部位；4、脚跟部位；5、脚趾部位。

具体实施方式

[0024] 为使本实用新型实现的技术手段、创作特征、达成目的与功效易于明白了解，下面结合具体实施方式，进一步阐述本实用新型。

[0025] 在本实用新型的描述中，需要说明的是，术语“上”、“下”、“内”、“外”“前端”、“后端”、“两端”、“一端”、“另一端”等指示的方位或位置关系为基于附图所示的方位或位置关系，仅是为了便于描述本实用新型和简化描述，而不是指示或暗示所指的装置或元件必须具有特定的方位、以特定的方位构造和操作，因此不能理解为对本实用新型的限制。此外，

术语“第一”、“第二”仅用于描述目的，而不能理解为指示或暗示相对重要性。

[0026] 在本实用新型的描述中，需要说明的是，除非另有明确的规定和限定，术语“安装”、“设置有”、“连接”等，应做广义理解，例如“连接”，可以是固定连接，也可以是可拆卸连接，或一体地连接；可以是机械连接，也可以是电连接；可以是直接相连，也可以通过中间媒介间接相连，可以是两个元件内部的连通。对于本领域的普通技术人员而言，可以具体情况理解上述术语在本实用新型中的具体含义。

[0027] 具体实施例一：

[0028] 如图1-4所示，一种带护脚踝束带结构的袜子，包括袜子主体1，袜子主体1的上端外表面设置有袜口部位3，袜子主体1的下端外表面设置有脚趾部位5，袜子主体1的后端设置有脚跟部位4，袜子主体1的一侧外表面设置有防护型护脚踝束带机构2，袜子主体1与防护型护脚踝束带机构2之间设置有一号连接线，且袜子主体1的一侧外表面通过一号连接线与防护型护脚踝束带机构2的一侧外表面固定连接，袜子主体1与袜口部位3之间设置有二号连接线，且袜子主体1的上端外表面通过二号连接线与袜口部位3的下端外表面固定连接，脚跟部位4与袜子主体1之间设置有三号连接线，且脚跟部位4的一侧外表面通过三号连接线与袜子主体1的后端外表面固定连接，采用了一体式针织绑带粘接结构，具有起到绷带作用、有效防止脚踝损伤、不妨碍脚踝自由伸展的优点，在穿戴时十分柔软且舒适，弹力十足且不紧绷，能够有效避免袜子在脚踝处容易产生勒痕的现象，且透气效果好，具有优秀的脚踝保护效果。

[0029] 具体实施例二：

[0030] 在实施例一的基础之上，如图2所示，防护型护脚踝束带机构2包括连接段201、弹性束带202、固定块203、粘接结构204与连接结构205，连接段201位于弹性束带202的一侧，固定块203位于弹性束带202的另一侧，连接结构205位于固定块203的上端，粘接结构204位于弹性束带202的上端，连接段201与弹性束带202之间设置有第一缝合线，且连接段201的一侧外表面通过第一缝合线与弹性束带202的一侧外表面固定连接，弹性束带202与固定块203之间设置有第二缝合线，且弹性束带202的另一侧外表面通过第二缝合线与固定块203的一侧外表面固定连接，达到了更好保护足底脚踝等关键部位的作用，有效预防或减少脚踝在行走或运动时意外造成的损伤，提高了使用安全系数。

[0031] 工作原理

[0032] 本实用新型包括袜子主体1、防护型护脚踝束带机构2、连接段201、弹性束带202、固定块203、粘接结构204、连接结构205、凝胶层211、弹性体纤维层212、外包织物层213、透气网眼214、弹性气垫棉215、外包松紧带216、袜口部位3、脚跟部位4与脚趾部位5，在使用时，通过设置的防护型护脚踝束带机构2，在袜子的脚背上设置有有护脚踝束带，该弹性束带202采用了一体式针织绑带粘接结构，具有起到绷带作用、有效防止脚踝损伤、不妨碍脚踝自由伸展的优点，弹性束带202由透气网眼214、弹性气垫棉215与外包松紧带216构成，使其在穿戴时十分柔软且舒适，弹力十足且不紧绷，能够有效避免袜子在脚踝处容易产生勒痕的现象，且透气效果好，具有优秀的脚踝保护效果，固定块203由凝胶层211、弹性体纤维层212与外包织物层213构成，粘贴牢固，结构结实，健康可靠，使用效果好，与现有技术相比，防护型护脚踝束带袜子增加了对足部的足底脚踝等关键部位加强保护的绑带式束带，使束带各部位的压力条之间形成拉力和束紧力，从而达到更好保护足底脚踝等关键部位的

作用，有效预防或减少脚踝在行走或运动时意外造成的损伤，提高了使用安全系数。

[0033] 需要说明的是，在本文中，诸如第一和第二(一号、二号)等之类的关系术语仅仅用来将一个实体或者操作与另一个实体或操作区分开来，而不一定要求或者暗示这些实体或操作之间存在任何这种实际的关系或者顺序。而且，术语“包括”、“包含”或者其任何其他变体意在涵盖非排他性的包含，从而使得包括一系列要素的过程、方法、物品或者设备不仅包括那些要素，而且还包括没有明确列出的其他要素，或者是还包括为这种过程、方法、物品或者设备所固有的要素。在没有更多限制的情况下，由语句“包括一个……”限定的要素，并不排除在包括所述要素的过程、方法、物品或者设备中还存在另外的相同要素。

[0034] 以上显示和描述了本实用新型的基本原理和主要特征和本实用新型的优点。本行业的技术人员应该了解，本实用新型不受上述实施例的限制，上述实施例和说明书中描述的只是说明本实用新型的原理，在不脱离本实用新型精神和范围的前提下，本实用新型还会有各种变化和改进，这些变化和改进都落入要求保护的本实用新型范围内。本实用新型要求保护范围由所附的权利要求书及其等效物界定。

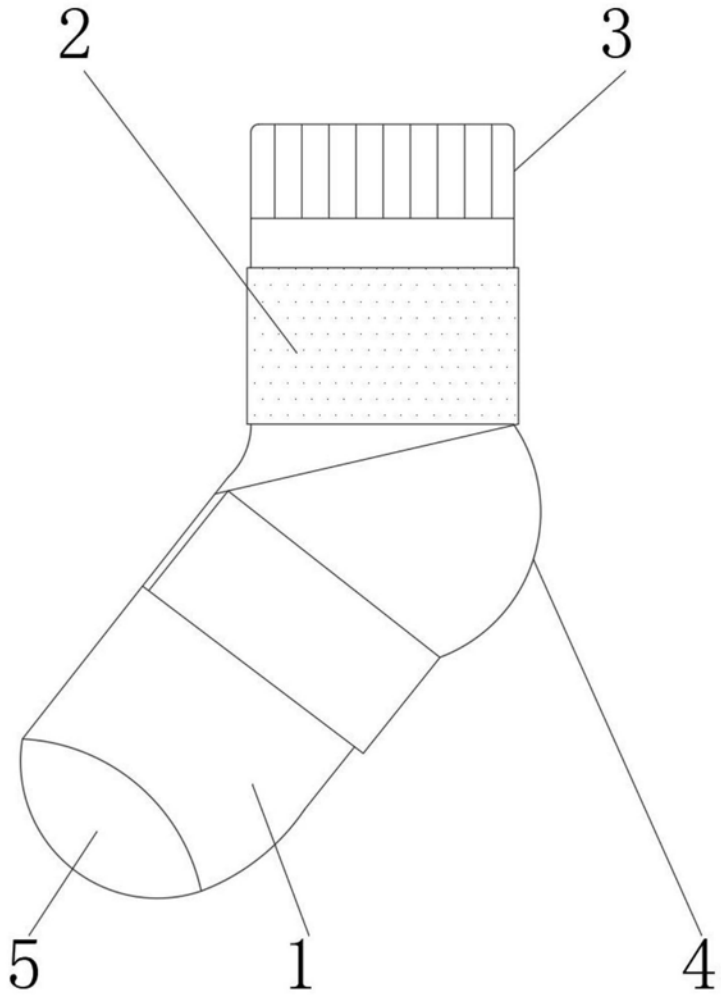

图1

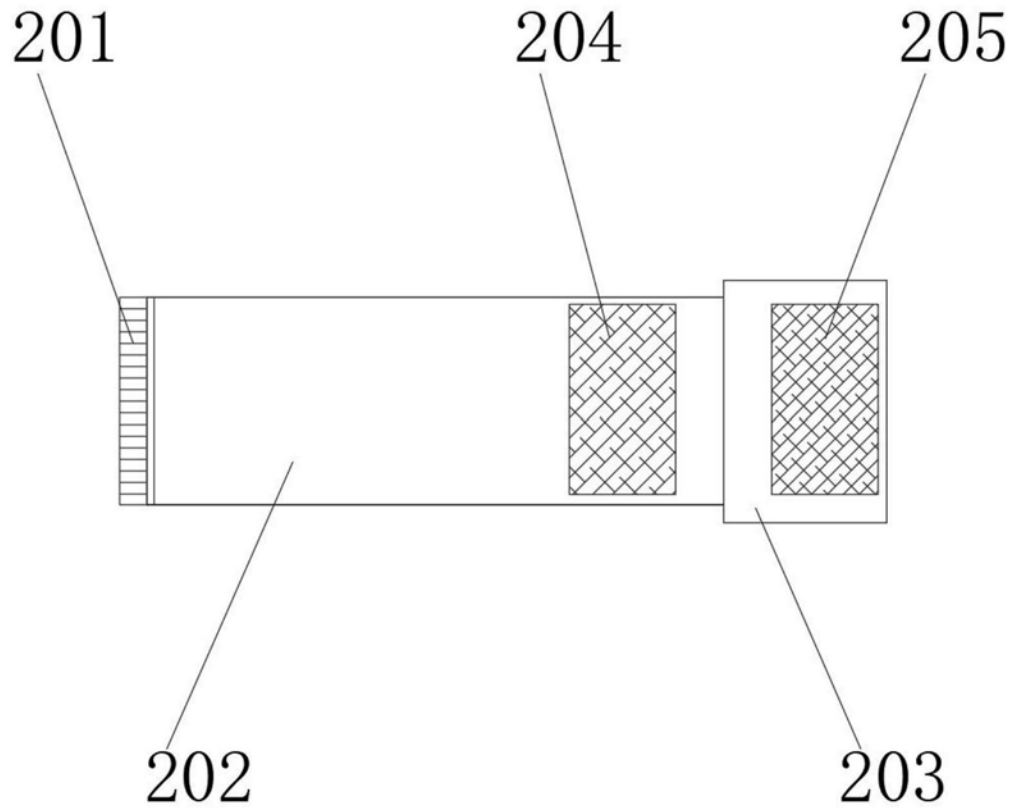

图2

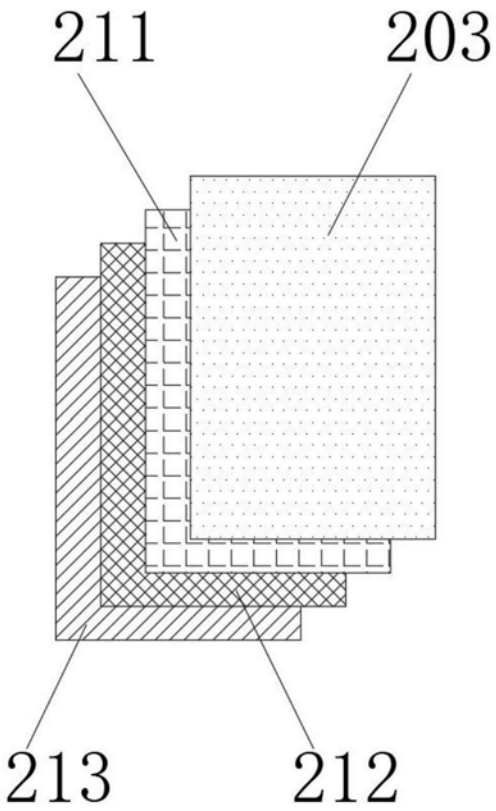

图3

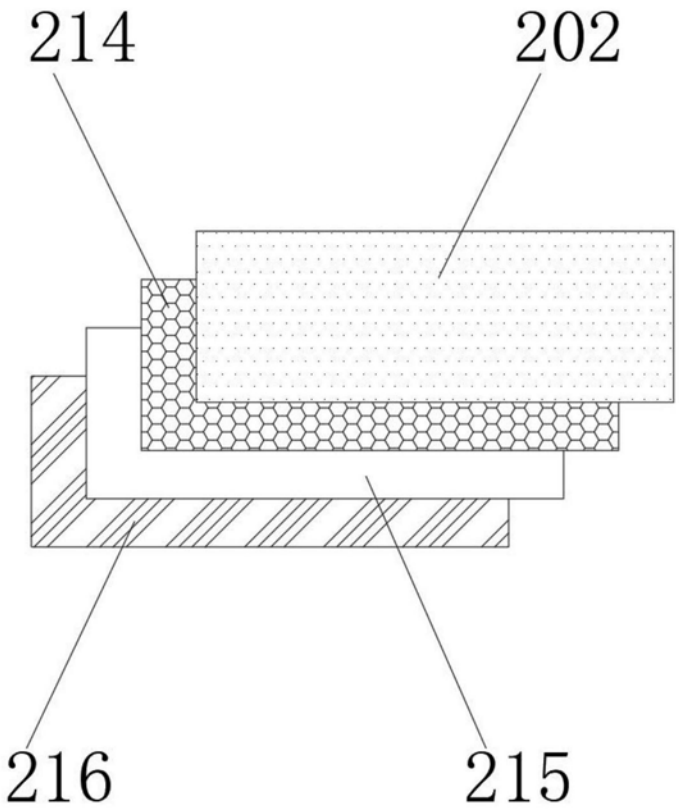

图4