[19] 中华人民共和国国家知识产权局

[51] Int. Cl.
A24F 19/10 (2006.01)

[12] 实用新型专利说明书

专利号 ZL 200820072319.5

[45] 授权公告日 2009 年 5 月 13 日

[11] 授权公告号 CN 201234548Y

[22] 申请日 2008.8.20
[21] 申请号 200820072319.5
[73] 专利权人 邵晶南
地址 133000 吉林省延吉市新世纪 13 楼 1305 室
[72] 发明人 邵晶南

[74] 专利代理机构 延边科友专利商标代理有限公司
代理人 柳明哲
权利要求书 1 页 说明书 2 页 附图 1 页

[54] 实用新型名称

餐牌/相框一体烟灰缸

[57] 摘要

本实用新型公开了一种餐牌/相框一体烟灰缸，包括一个烟灰缸体，其中还包括有一个固接在烟灰缸体上的相框，相框内设有餐牌。 本实用新型将餐牌/相框与烟灰缸设计成一体，节省了桌面的有效空间，使用方便，并且设计高档、精美、实用。

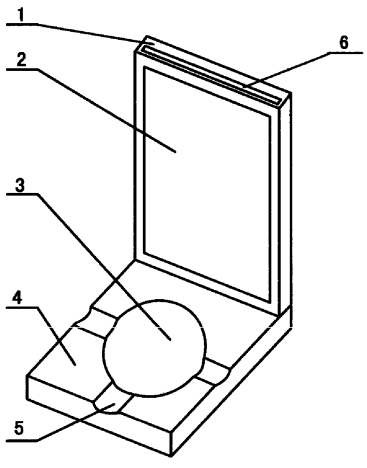

1、一种餐牌/相框一体烟灰缸，包括一个烟灰缸体，其特征在于还包括有一个设置在烟灰缸体上的相框，相框内设有餐牌。

2、 根据权利要求 1 所述的一种餐牌/相框一体烟灰缸，其特征在于所述的烟灰缸体与相框构成一体，由压克力材料制成。

3、根据权利要求 1 所述的一种餐牌/相框一体烟灰缸，其特征在于所述的相框上端开有插槽口，餐牌由该插槽口插入相框内。

4、根据权利要求 1 所述的一种餐牌/相框一体烟灰缸，其特征在于在所述的烟灰缸体上开有插槽，在所述的相框底部设有榫头，榫头吻合地插接在插槽内。

餐牌/相框一体烟灰缸

技术领域

本实用新型涉及一种餐牌/相框一体烟灰缸。

技术背景

目前，普通的餐牌/相框都是独立一体的，没有与烟灰缸结成一体，这样占用了桌面有限的空间。由于很多餐厅在上菜时把餐牌拿掉，客人再点餐时，对于餐厅和客人都是很不方便，没有起到餐片/相框应有的作用。有些餐厅还是只有客户要求使用烟灰缸时，才会把烟缸拿上来，这样对餐厅和客户也是很不方便。另外，对于办公室的工作人员，因为办公桌面有限，资料繁多，就有很多人索性把心爱的相框放到抽屉里，不能更好地看一看自已想念的人，相框也就失去了它本身的作用。

发明内容

本实用新型的目的为了克服现有技术中存在的不足而提供一种有效利用桌面空间、使用方便的餐牌/相框一体烟灰缸。

为实现上述目的，本实用新型的技术方案如下：

一种餐牌/相框一体烟灰缸，包括一个烟灰缸体，其中还包括有一个固接在烟灰缸体上的相框，相框内设有餐牌。

所述的烟灰缸体与相框构成一体，由压克力材料制成。

所述的相框上端开有插槽口，餐牌由该插槽口插入相框内。

在所述的烟灰缸体上开有插槽，在所述的相框底部设有榫头，榫头吻合地插接在插槽内。

本实用新型将餐牌/相框与烟灰缸设计成一体，节省了桌面的有效

空间。当放在餐桌上时，客人每一次弹烟灰时，就可以欣赏到含有餐厅特有的菜系或精美的广告的餐牌，当客人点餐时可以直接看到餐牌，找到自已喜欢的菜系，提高餐厅工作效率和效益，方便客人。当放在办公室内，工作人员每一次弹烟灰时，可以看见内有自已思念或想念人的照片的相框，提高相框的使用率，适合更方便、更人性化办公室的人员使用。如果在相框内放入工作计划书，在每次弹烟灰时都能提醒注意一下，更能提高工作效率。另外，相框与烟灰缸体选用透明压克力（有机玻璃）材料，更显高档、精美、实用，还可以防止摔痕和摔现象发生。相框采取插槽式设计，可以起到防水作用。相框与烟灰缸体通过榫头和插槽连接，即方便组装，又为倒烟灰清扫带来方便。

附图说明

图 1 是本实用新型的立体结构示意图。

图 2 为本实用新型的分解结构示意图。

具体实施方式

参考图 1 和图 2，一种餐牌/相框一体烟灰缸，包括一个烟灰缸体 4，烟灰缸体 4 中部内凹形成烟灰槽 3，在烟灰缸体边部设计有放烟槽 5，在烟灰缸体 4 一侧设有一个相框 1，在烟灰缸体 4 上开有插槽 8，在相框 1 底部设有榫头 7，榫头 7 吻合地插接在插槽 8 内，烟灰缸体与餐牌构成一体，由透明的压克力材料制成，所述的相框 1 上端开有插槽口 6，餐牌 2 由该插槽口 6 插入相框 1 内。根据使用需要，餐牌也可以用照片或工作计划书等代替。

本实用新型烟灰缸体和相框的材料不局限于一种压克力材料。

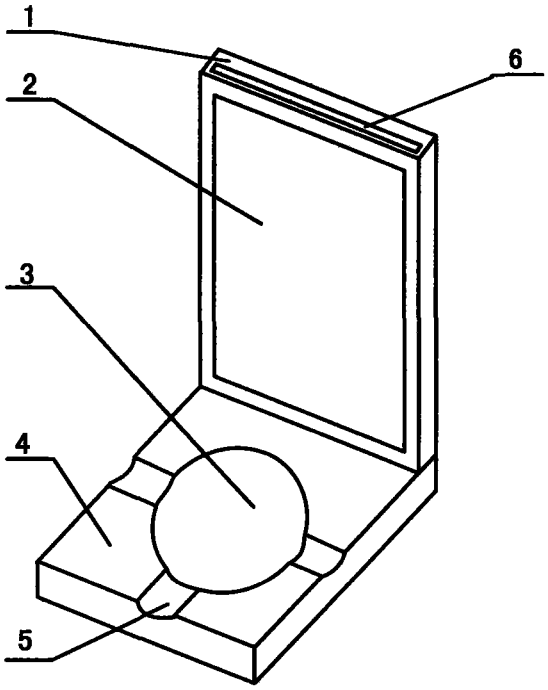

图 1

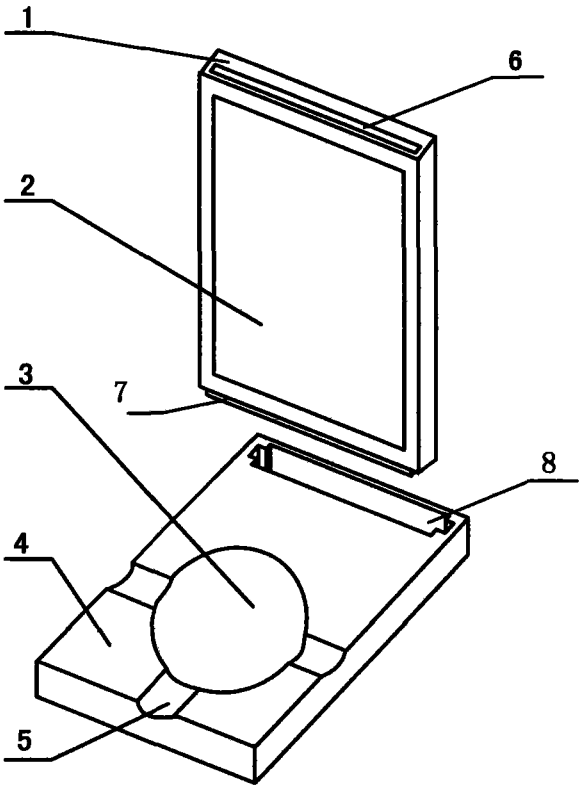

图 2