(19)中华人民共和国国家知识产权局

(12)实用新型专利

(10)授权公告号 CN 211266505 U
(45)授权公告日 2020.08.14

(21)申请号 201921843024.8

(22)申请日 2019.10.29

(73)专利权人 东莞市欣晔电子有限公司
地址 523000 广东省东莞市清溪镇大利工业区帘风路11号

(72)发明人 叶卫平

(74)专利代理机构 东莞市卓越超群知识产权代理事务所(特殊普通合伙) 44462
代理人 骆爱文 王超银

(51)Int.Cl.
H02J 7/00(2006.01)

权利要求书1页 说明书3页 附图2页

(54)实用新型名称

一种便携式充电宝

(57)摘要

本实用新型涉及充电宝领域,尤指一种便携式充电宝。包括充电宝本体,所述充电宝本体的顶端及两侧端分别设有可伸缩的夹持块,所述充电宝本体的底端设有固定块,所述夹持块与固定块之间形成用于夹持固定手机的夹持空间,所述充电宝本体位于所述固定块的一侧设有两条以上的充电线,所述固定块设有便于所述充电线充电的插接口,所述充电宝本体侧壁周向设有用于放置所述充电线的槽体。本实用新型通过三个可自由伸缩的夹持块与固定块相配合,可改变夹持空间的大小以适用不同尺寸大小的手机,从而不必为了换手机而换背夹充电宝,可实现对各种型号手机的充电,用户体验感好,还可绑在手机上当做手机壳保护手机。

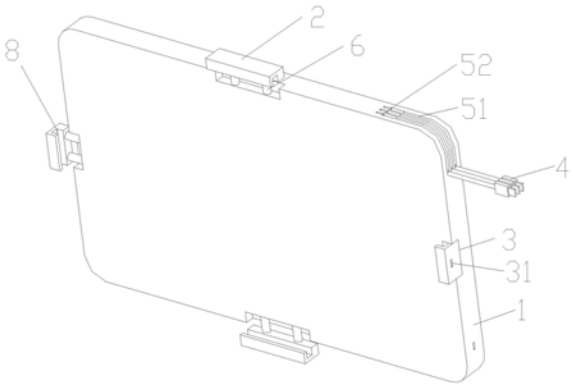

CN 211266505 U

1.一种便携式充电宝,其特征在于:包括充电宝本体,所述充电宝本体的顶端及两侧端分别设有可伸缩的夹持块,所述充电宝本体的底端设有固定块,所述夹持块与固定块之间形成用于夹持固定手机的夹持空间,所述充电宝本体位于所述固定块的一侧设有两条以上的充电线,所述固定块设有便于所述充电线充电的插接口,所述充电宝本体侧壁周向设有用于放置所述充电线的槽体。

2.根据权利要求1所述的一种便携式充电宝,其特征在于:所述夹持块相对所述充电宝本体的一侧设有一个以上的导向杆,所述充电宝本体上设有与所述导向杆相配合的导向槽,所述导向槽与所述导向杆之间连接有弹性构件。

3.根据权利要求2所述的一种便携式充电宝,其特征在于:所述弹性构件为弹力绳,且所述弹力绳一端与所述导向槽内底部相固连,另一端与所述导向杆背离夹持块的一端相固连。

4.根据权利要求1所述的一种便携式充电宝,其特征在于:所述夹持块、固定块相对所述充电宝本体的一侧分别设有夹持槽,所述夹持槽内覆设有EVA条。

5.根据权利要求1所述的一种便携式充电宝,其特征在于:所述充电线的数量设为三条,分别对应选为安卓、华为、苹果充电线。

6.根据权利要求1所述的一种便携式充电宝,其特征在于:所述槽体包括用于卡接所述充电线线体的线槽以及用于放置所述充电线插头的放置槽,所述放置槽与所述线槽相连通。

7.根据权利要求6所述的一种便携式充电宝,其特征在于:所述线槽纵截面呈优弧状,且所述线槽的直径与所述充电线线体的直径相同。

一种便携式充电宝

技术领域

[0001] 本实用新型涉及充电宝领域，尤指一种便携式充电宝。

背景技术

[0002] 充电宝因随时随地给手机充电而广受推崇，公知的充电宝给手机充电时，充电宝和手机是两个独立物件而不方便携带，尤其是出差、旅行携带行李时更加不便，虽然市场上有苹果手机以及极少数安卓手机的专用背夹式充电宝。

[0003] 但是目前的背夹充电宝都是为每个单独型号的手机量身定制，即目前的背夹充电宝大小固定，且充电接头只为单独一种(现有华为，安卓，苹果三种)。只能对应型号才能使用，用户体验感差。

发明内容

[0004] 为解决上述问题，本实用新型提供一种便携式充电宝，有效提高用户体验感。

[0005] 为实现上述目的，本实用新型采用的技术方案是：一种便携式充电宝，包括充电宝本体，所述充电宝本体的顶端及两侧端分别设有可伸缩的夹持块，所述充电宝本体的底端设有固定块，所述夹持块与固定块之间形成用于夹持固定手机的夹持空间，所述充电宝本体位于所述固定块的一侧设有两条以上的充电线，所述固定块设有便于所述充电线充电的插接口，所述充电宝本体侧壁周向设有用于放置所述充电线的槽体。

[0006] 进一步地，所述夹持块相对所述充电宝本体的一侧设有一个以上的导向杆，所述充电宝本体上设有与所述导向杆相配合的导向槽，所述导向槽与所述导向杆之间连接有弹性构件。

[0007] 其中，所述弹性构件为弹力绳，且所述弹力绳一端与所述导向槽内底部相固连，另一端与所述导向杆背离夹持块的一端相固连。

[0008] 进一步地，所述夹持块、固定块相对所述充电宝本体的一侧分别设有夹持槽，所述夹持槽内覆设有EVA条。

[0009] 其中，所述充电线的数量设为三条，分别对应选为安卓、华为、苹果充电线。

[0010] 其中，所述槽体包括用于卡接所述充电线线体的线槽以及用于放置所述充电线插头的放置槽，所述放置槽与所述线槽相连通。

[0011] 进一步地，所述线槽纵截面呈优弧状，且所述线槽的直径与所述充电线线体的直径相同。

[0012] 本实用新型的有益效果在于：本实用新型通过三个可自由伸缩的夹持块与固定块相配合，围成一用于夹持固定手机的夹持空间，同时由于夹持块可自由伸缩，可改变夹持空间的大小以适用不同尺寸大小的手机，从而不必为了换手机而换背夹充电宝；充电宝本体上具有两条以上的充电线，可实现对各种型号手机的充电，用户体验感好；同时本实用新型的背夹充电宝方便携带，还可绑在手机上当做手机壳保护手机。

附图说明

[0013] 图1是本实用新型的结构示意图。

[0014] 图2是本实用新型的另一结构示意图。

[0015] 附图标号说明:1.充电宝本体;11.导向槽;2.夹持块;3.固定块;31.插接口;4.充电线;5.槽体;51.线槽;52.放置槽;6.导向杆;7.弹性构件;8. 夹持槽。

具体实施方式

[0016] 为了使本实用新型所解决的技术问题、技术方案及有益效果更加清楚明白,以下结合附图及实施例,对本实用新型进行进一步详细说明。应当理解,此处所描述的具体实施例仅仅用以解释本实用新型,并不用于限定本实用新型。

[0017] 请参阅图1-2所示,本实用新型关于一种便携式充电宝,包括充电宝本体1,在充电宝本体1的顶端及两侧端分别设有可伸缩的夹持块2,在充电宝本体1的底端设有固定块3,夹持块2与固定块3之间形成用于夹持固定手机的夹持空间,充电宝本体1位于固定块3的一侧设有两条以上的充电线4,固定块3设有便于充电线4充电的插接口31,充电宝本体1侧壁周向设有用于放置充电线4的槽体5,本实用新型通过三个可自由伸缩的夹持块2与固定块3相配合,围成一用于夹持固定手机的夹持空间,同时由于夹持块2可自由伸缩,可改变夹持空间的大小以适用不同尺寸大小的手机,从而不必为了换手机而换背夹充电宝;充电宝本体10上具有两条以上的充电线4,可实现对各种型号手机的充电,用户体验感好,同时背夹充电宝方便携带,可绑在手机上当做手机壳保护手机。

[0018] 在本实施例中,所述夹持块2相对充电宝本体1的一侧设有两个导向杆6,在充电宝本体1上设有与导向杆6相配合的导向槽11,导向槽11与导向杆6之间连接有弹性构件7,在这里,弹性构件7优选为弹力绳,且弹力绳一端与导向槽11内底部相固连,另一端与导向杆6背离夹持块2的一端相固连,当然本实用新型并不限制弹性构件7为弹力绳,也可以为拉伸弹簧,只要能够实现相同的技术效果都在本专利权的保护范围之内。

[0019] 其中,在夹持块2、固定块3相对充电宝本体1的一侧分别设有夹持槽8,在夹持槽8内覆设有EVA条(附图未示),通过EVA条用来保护手机防止被夹伤。

[0020] 在本实施例中,所述充电线4的数量设为三条,分别对应选为安卓、华为、苹果充电线,在此不作限制;可实现对各种型号手机的充电,充分满足用户的使用需求,用户体验感好。

[0021] 本实施例的槽体5包括用于卡接所述充电线4线体的线槽51以及用于放置所述充电线4插头的放置槽52,所述放置槽52与所述线槽51相连通,这样用户在不使用背夹充电宝时,可以将充电线4线体卡接在线槽51内,避免充电线 4线体在携带过程中发生缠绕,同时便于用户下次使用,线槽51的纵截面呈优弧状,线槽51的直径与充电线4线体的直径相同,从而使得充电线4线体被卡接时更加稳定。

[0022] 需要进一步说明的是,除非另有明确的规定和限定,术语“连接”等术语应做广义理解,对于本领域的普通技术人员而言,可以根据具体情况理解上述术语在本实用新型中的具体含义。

[0023] 以上实施方式仅仅是对本实用新型的优选实施方式进行描述,并非对本实用新型的范围进行限定,在不脱离本实用新型设计精神的前提下,本领域普通工程技术人员对本

实用新型的技术方案作出的各种变形和改进,均应落入本实用新型的权利要求书确定的保护范围内。

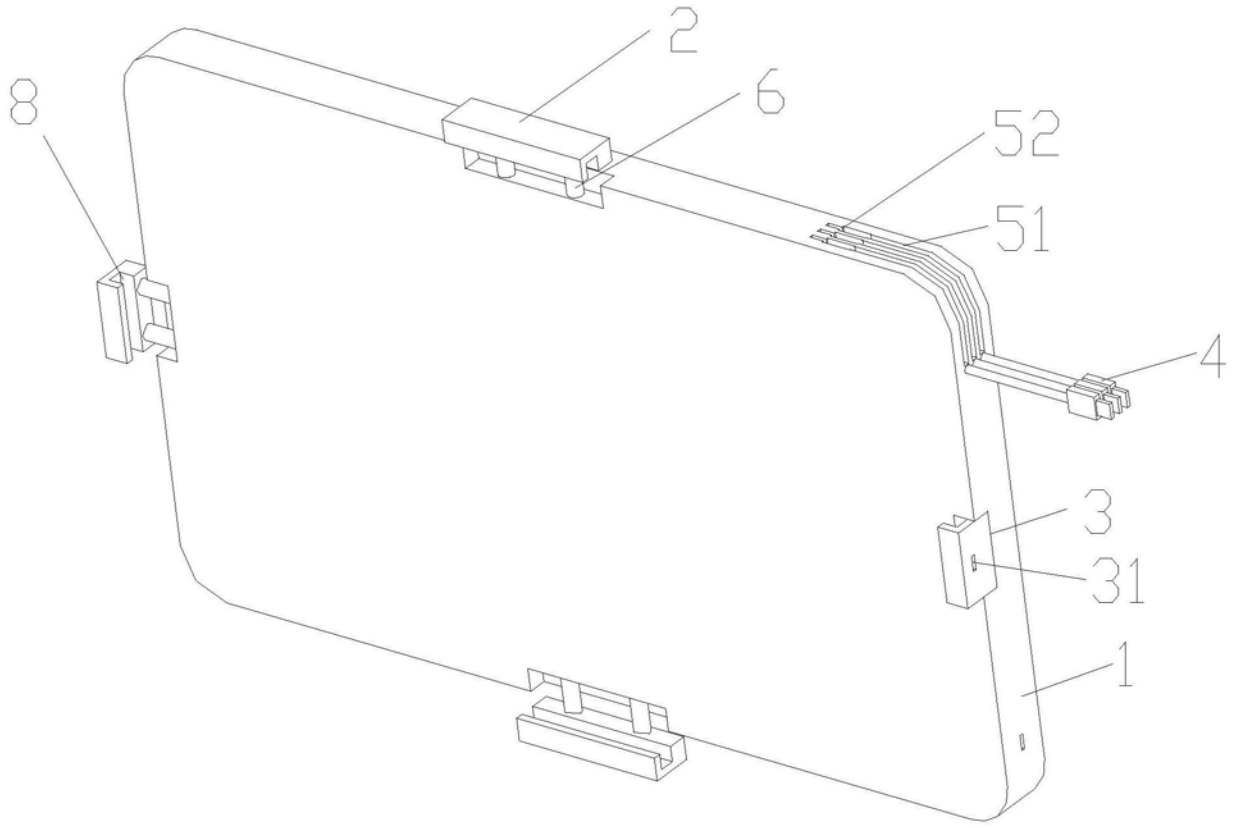

图1

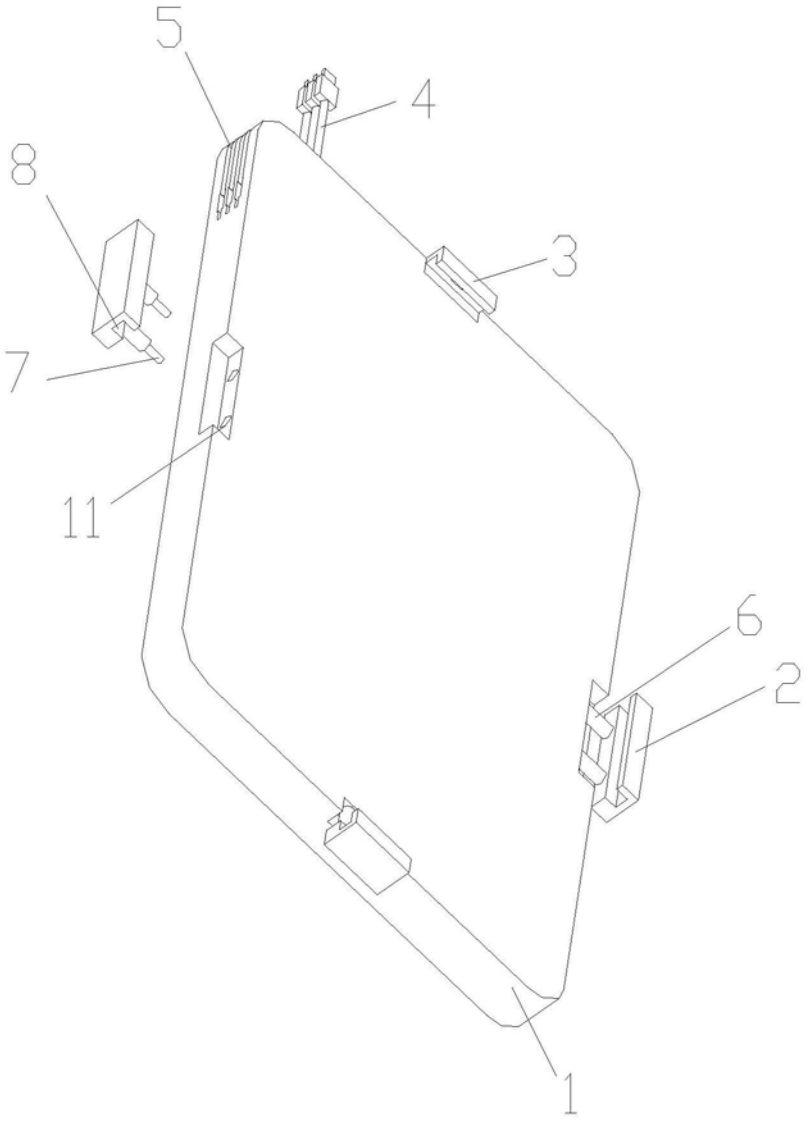

图2